Karta danych technicznych
Uchwyt stropowy

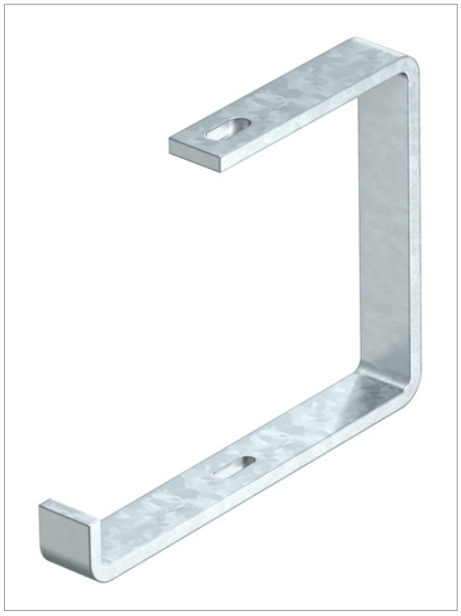

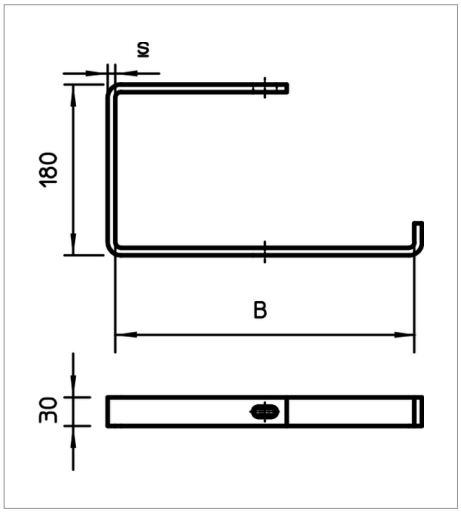

Uchwyt stropowy do kablowych systemów nośnych.

Typ	Szerokość mm	Wymiar s mm	Średnica otworu mm	F w kN strop kN	Opak. szt.	Waga kg/100 szt.	Nr kat.
AHB 100 FT	100	6	11	0.6	10	54.000	6363903
AHB 150 FT	150	8	11	0.6	10	87.000	6363907
AHB 200 FT	200	8	11	0.6	10	101.000	6363911
AHB 300 FT	300	8	11	0.35	10	130.000	6363938
AHB 400 FT	400	8	11	0.2	10	157.000	6363946

St stal FT cynkowana zanurzeniowo ogniowo zł/szt

Legenda

CE Oświadczenie o zgodności z dyrektywami WE



Koryto kablowe, wysokość boku 35mm



Koryto kablowe, wysokość boku 60mm