# Karta danych technicznych
# Uchwyt dystansowy

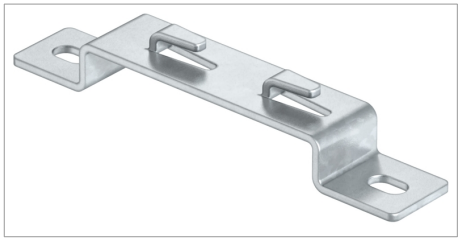

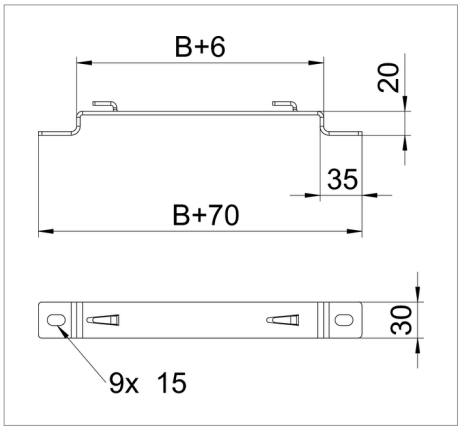


Uchwyt dystansowy do montażu korytek siatkowych do podłoża lub do ściany.

Bezśrubowe zamocowanie korytka siatkowego na uchwycie dystansowym.

| Typ | Wymiar B<br>mm | Opak.<br>szt. | Waga<br>kg/100 szt. | Nr kat. |
|---|---|---|---|---|
| DBLG 20 050 FS | 50 | 20 | 10.300 | 6015646 |
| DBLG 20 100 FS | 100 | 20 | 13.800 | 6015654 |
| DBLG 20 150 FS | 150 | 20 | 17.400 | 6015658 |
| DBLG 20 200 FS | 200 | 20 | 20.900 | 6015662 |
| DBLG 20 300 FS | 300 | 20 | 37.300 | 6015670 |
| DBLG 20 400 FS | 400 | 20 | 46.700 | 6015689 |
| DBLG 20 500 FS | 500 | 25 | 56.900 | 6015693 |
| DBLG 20 600 FS | 600 | 25 | 66.400 | 6015697 |

St stal FS cynkowana metodą Sendzimira zł/szt

# Legenda

CE Oświadczenie o zgodności z dyrektywami WE



Koryto kablowe, wysokość boku 35 mm



Koryto kablowe, wysokość boku 55 mm



Korytko siatkowe, wysokość boku 105 mm