Karta danych technicznych
Uchwyt dachowy do przewodów na dachówki kalenicowe, 185-260 mm, Rd 8



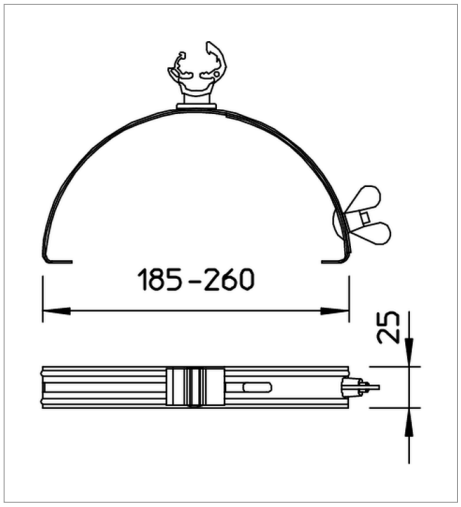

132/..: Uchwyt dachowy na gąsiory do przewodów

- Regulowana szerokość 160-260 mm
- Podstawa ze stali nierdzewnej (V2A) lub z miedzi
- Wiele ustawień uchwytu przewodów
- Uchwyt przewodów z poliamidu
- Do przewodów okrągłych Rd 8
- Szybki montaż za pomocą śruby motylkowej

Typ	Dopasowanie mm	Wysokość montażu mm	Opak. szt.	Waga kg/100 szt.	Nr kat.
132 K-CU	Rd 8-10	20	50	11.600	5202590

Cu miedź zł/10