TOPJOB®S dla energetyki

Nowa seria 2007

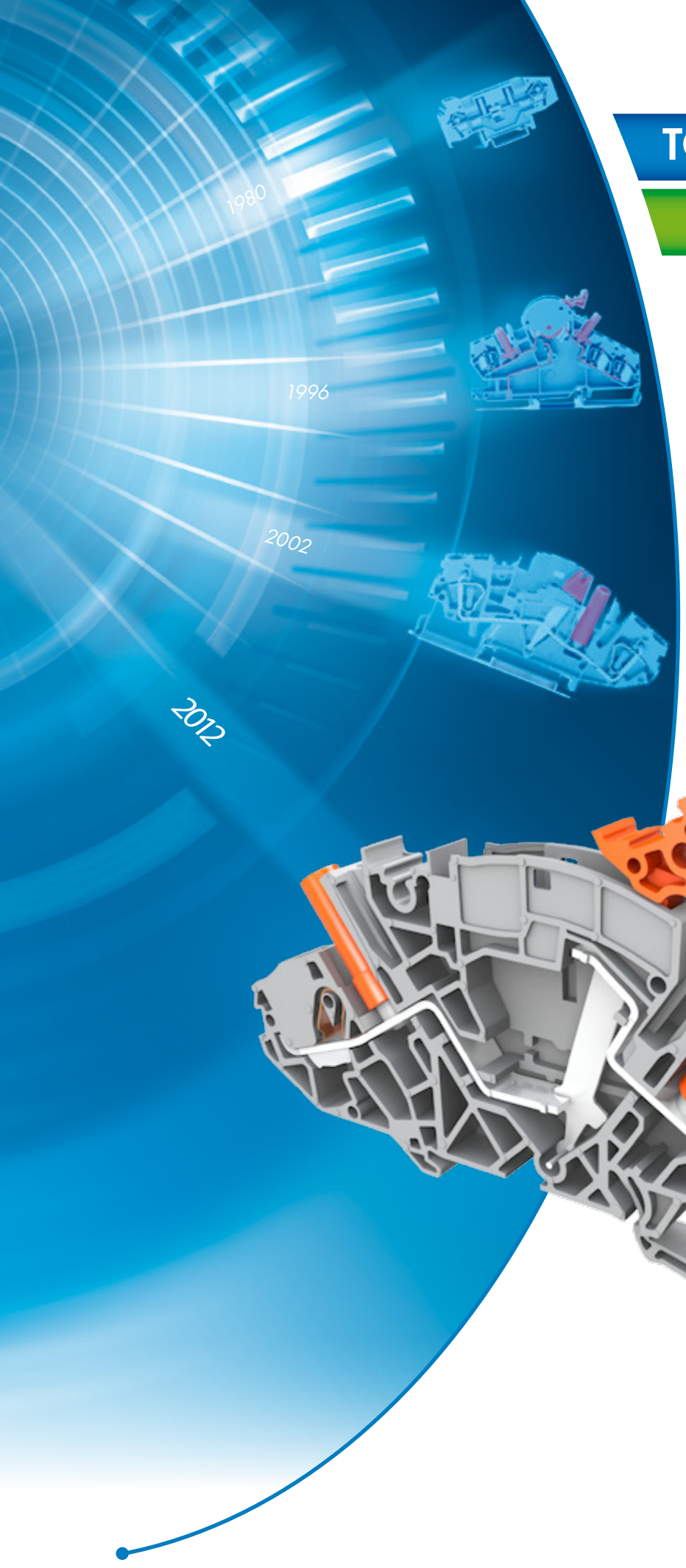

WAGO®
INNOVATIVE CONNECTIONS

Rodzina TOPJOB®S

Seria 2007

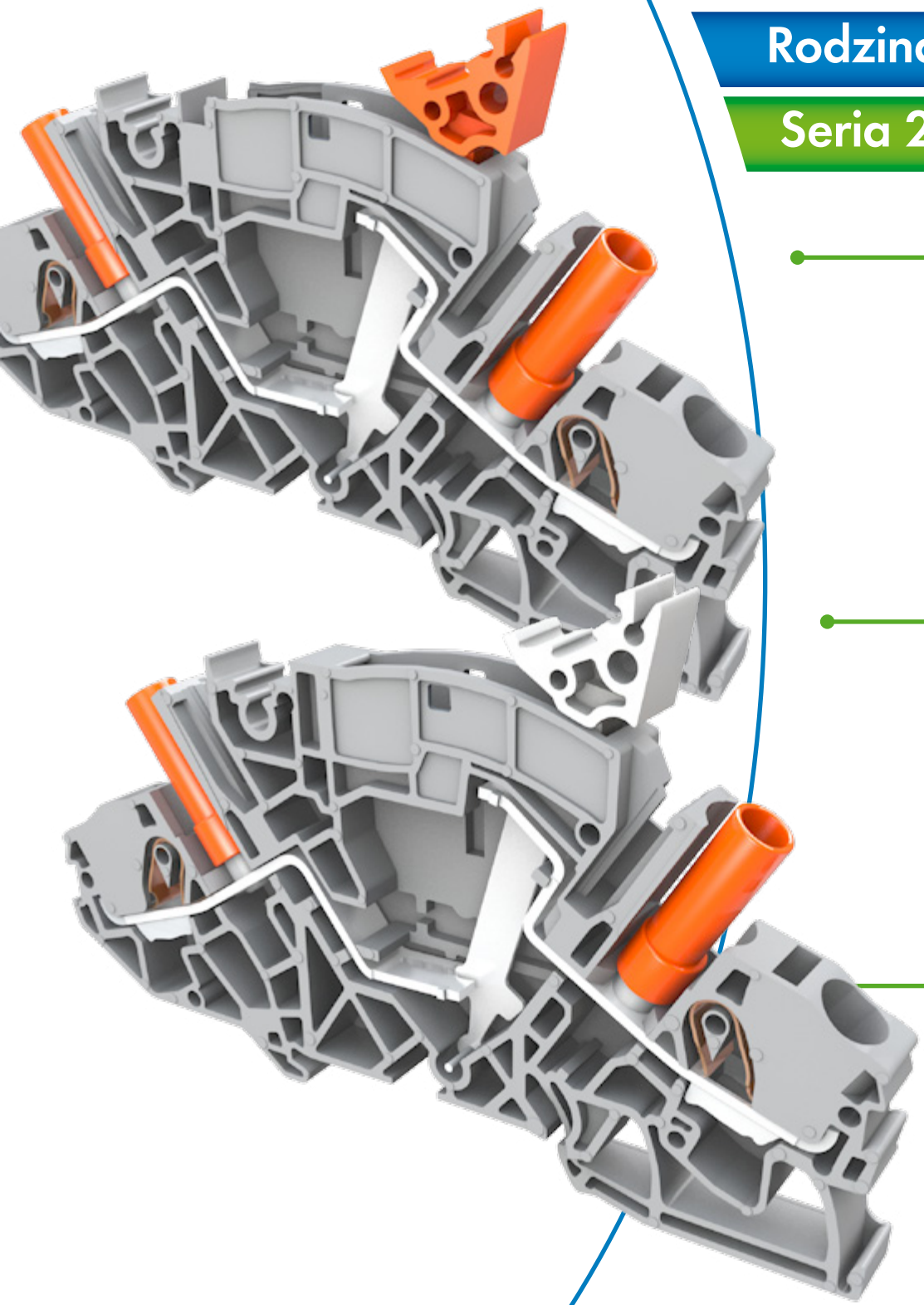

Zastosowanie:

Listwy zaciskowe do obwodów wtórnych rozdzielni energetycznych – układy funkcyjne z możliwością zwierania, przełączania lub rozłączania obwodów oraz podłączania aparatury kontrolno-pomiarowej:

- obwody pomiarowe energii elektrycznej – Listwy Pomiarowe WAGO
- obwody elektroenergetycznej automatyki zabezpieczeniowej – Listwy Kontrolne WAGO
- obwody pozostałe – listwy specjalizowane

złączki rozłączalno-pomiarowe

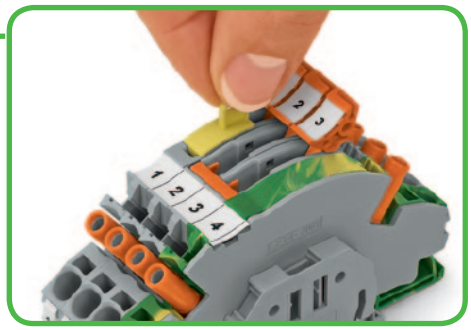

Blokada zapobiega nieumyślnemu manewrowaniu łącznikiem uchylnym.

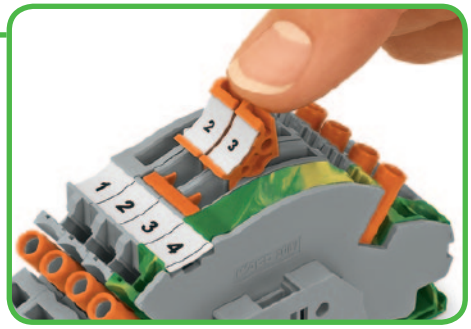

Dobrze widoczny mostek do zwierania łączników uchylnych pozwala na uniknięcie błędów łączeniowych.



Przezroczyste nasadki ryglujące pozwalają na równoczesne przełączanie kilku łączników.

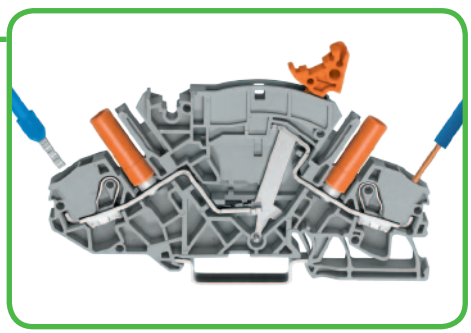

Montaż przewodów jednodrutowych i linkowych zakończonych tulejką bez pomocy narzędzi.

Nowa złączka rozłączalno-pomiarowa WAGO z serii 2007 łączy zalety złączek TOPJOB®S z dodatkową funkcjonalnością – innowacyjną techniką zwierania przekładnika prądowego. Jest to już czwarta generacja złączek rozłączalno-pomiarowych WAGO.

Atutem nowych wyrobów są ich małe gabaryty, przy jednoczesnym zwiększeniu zakresu podłączanych przewodów do 10 mm².
Zacisk CAGE CLAMP®S pozwala na wtykowy montaż przewodów jednodrutowych i linkowych zakończonych tulejkami bez użycia narzędzi.
W serii 2007 wykorzystano intuicyjny sposób zwierania przekładnika prądowego poprzez przełączenie izolowanego łącznika uchylnego, przy zamontowanym mostku zwierającym.
Pozwala to uniknąć niebezpieczeństwa rozwarcia obwodów wtórnych przekładników prądowych przy jednoczesnym zapewnieniu ochrony przed dotykiem bezpośrednim elementów elektrycznie czynnych.

Dodatkową zaletą jest umieszczenie mostka zwierającego od czoła złączki, dzięki czemu można jednoznacznie określić stan pracy układu.

Zalety

- rozmiar złączek (szerokość 99,6 mm, grubość 8 mm) pozwalający na tworzenie wąskich listew zaciskowych do zastosowania w rozdzielnicach małogabarytowych
- wtykowy montaż przewodów jednodrutowych i linkowych zakończonych tulejką bez użycia narzędzi
- zwiększony zakres przekroju podłączanych przewodów do 10 mm²
- sprawdzone i intuicyjne zwieranie przekładnika poprzez przesunięcie łącznika uchylnego, przy wetkniętym mostku zwierającym
- widoczny mostek w torach prądowych pozwala jednoznacznie określić stan połączenia
- złączki rozłączalne, przelotowe i PE w jednakowym kształcie ułatwiają tworzenie kompletnych zestawów listew
- bezpieczna obsługa – prace eksploatacyjne wykonywane bez kontaktu obsługi z elementami elektrycznie czynnymi

Złączki rozłączalno-pomiarowe 6 (10) mm²/30 A przelotowe i PE do przekładników prądowych i napięciowych, seria 2007

0,5–6 (10) mm² | AWG 20-8 500 V/6 kV/3 I_N 30 A szerokość złączki 8 mm/0,315 in 13–15 mm/0,55 in	0,5–6 (10) mm² | AWG 20-8 500 V/6 kV/3 I_N 30 A szerokość złączki 8 mm/0,315 in 13–15 mm/0,55 in	0,5–6 (10) mm² | AWG 20-8 500 V/6 kV/3 I_N 30 A szerokość złączki 8 mm/0,315 in 13–15 mm/0,55 in

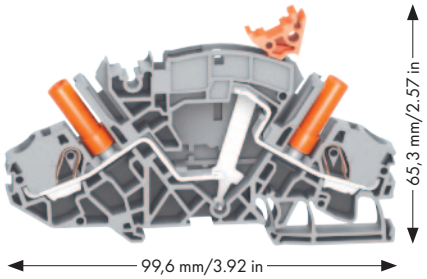

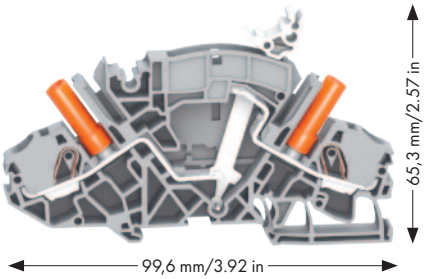

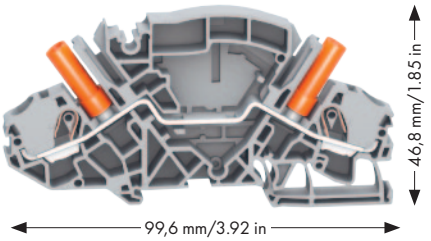

	nr katalogowy	szt./ opak.
2-przewodowa złączka rozłączalno-pomiarowa,		
np. do przekładników prądowych i napięciowych,		
z izolowanymi gniazdami pomiarowymi		
na wtyk pomiarowy ø 4 mm		
szary	**2007-8821**	20

	nr katalogowy	szt./ opak.
2-przewodowa złączka rozłączalna,		
np. do przekładników napięciowych,		
z izolowanymi gniazdami pomiarowymi,		
na wtyk pomiarowy ø 4 mm		
szary	**2007-8811**	20

	nr katalogowy	szt./ opak.
2-przewodowa złączka przelotowa,		
z izolowanymi gniazdami pomiarowymi,		
na wtyk pomiarowy ø 4 mm		
szary	**2007-8801**	20
2-przewodowa złączka PE (bez zdjęcia)		
żółto-zielona	**2007-8807**	20

Akcesoria, seria 2007

pasujące oznaczniki WMB/paski oznacznikowe

ścianka końcowa/rozdzielająca, gr. 1,5 mm			
bez możliwości plombowania			
pomarańcz.	**2007-8892**	50 (5×10)	
szary	**2007-8891**	50 (5×10)	
ścianka końcowa/rozdzielająca, gr. 1,5 mm			
z możliwością plombowania			
pomarańcz.	**2007-8894**	50 (5×10)	
szary	**2007-8893**	50 (5×10)	
blokada połączenia			
do łącznika uchylnego			
żółty	**2007-8899**	100 (5×20)	
nasada ryglująca, przeźroczysta,			
do przełączania grupowego			
1-bieg.	**282-881**	50 (5×10)	
2-bieg.	**282-882**	50 (5×10)	
3-bieg.	**282-883**	50 (5×10)	
4-bieg.	**282-884**	50 (5×10)	
5-bieg.	**282-885**	50 (5×10)	
6-bieg.	**282-886**	50 (5×10)	
7-bieg.	**282-887**	50 (5×10)	
8-bieg.	**282-888**	50 (5×10)	
profil ryglujący,			
do przełączania grupowego			
długość 1 m			
przeźrocz.	**210-254**	1	
zaślepka ostrzegawcza,			
z czarną błyskawicą			
do 5 złączek			
żółty	**2006-115**	100 (4×25)	

mostek do zwierania łączników uchylnych			
izolowany, pomarańczowy, I_N 30 A			
2-torowy	**2007-8442**	50 (5×10)	
3-torowy	**2007-8443**	50 (5×10)	
4-torowy	**2007-8444**	50 (5×10)	
5-torowy	**2007-8445**	50 (5×10)	
6-torowy	**2007-8446**	50 (5×10)	
7-torowy	**2007-8447**	50 (5×10)	
8-torowy	**2007-8448**	50 (5×10)	
mostek, izolowany			
pomarańczowy, I_N 30 A			
2-torowy	**282-432**	50 (5×10)	
3-torowy	**282-433**	50 (5×10)	
4-torowy	**282-434**	50 (5×10)	
5-torowy	**282-435**	50 (5×10)	
6-torowy	**282-436**	50 (5×10)	
7-torowy	**282-437**	50 (5×10)	
8-torowy	**282-438**	50 (5×10)	
9-torowy	**282-439**	50 (5×10)	
10-torowy	**282-440**	50 (5×10)	
mostek z blokadą, izolowany			
pomarańczowy, I_N 30 A			
2-torowy	**282-432/100-000**		
3-torowy	**282-433/100-000**		
4-torowy	**282-434/100-000**		
		50 (5×10)	
mostek, wykonanie specjalne			
pomarańczowy, I_N 30 A			
1-3-5	**282-435/011-000**		
1-3-5-7	**282-437/011-000**		
		50 (5×10)	

oznaczniki WMB, bez nadruku			
10 pasków po 10 tabliczek w karcie			
do złączek o szerokości 5–17,5 mm			
przeźrocz.	**793-501**	50 (5×10)	
oznaczniki WMB, bez nadruku			
10 pasków po 10 tabliczek w karcie			
do złączek o szerokości 4–4,2 mm			
żółty	**793-4501/000-002**		
czerwony	**793-4501/000-005**		
niebieski	**793-4501/000-006**		
szary	**793-4501/000-007**		
pomarańcz.	**793-4501/000-012**		
jasnozielony	**793-4501/000-017**		
zielony	**793-4501/000-023**		
fioletowy	**793-4501/000-024**		
		50 (5×10)	
oznaczniki WMB, bez nadruku			
10 pasków po 10 tabliczek w karcie			
do złączek o szerokości 5–17,5 mm			
żółte			
k/l (po 50×)	**794-5553/000-002**		
		50 (5×10)	
oznaczniki WMB, bez nadruku			
10 pasków po 10 tabliczek w karcie			
do złączek o szerokości 5–17,5 mm			
niebieskie			
U/V (po 50×)	**794-5554/000-006**		
		50 (5×10)	
pasek oznacznikowy, bez nadruku			
szerokość 11 mm			
rolka 50 m			
biały	**2009-110**		

Sposób obsługi – realizowane funkcje pomiarowe

Łączniki uchylne w pozycji roboczej „I”

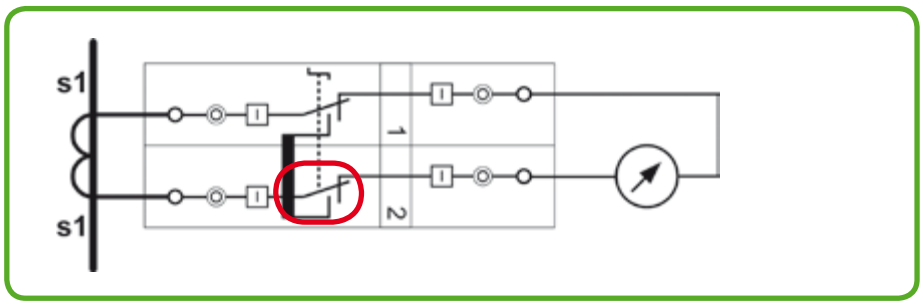

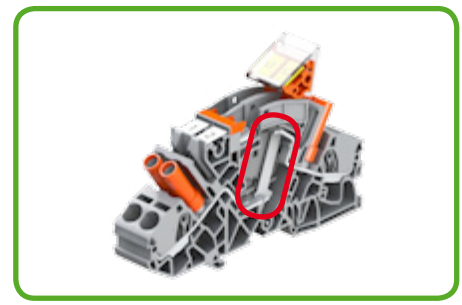

Urządzenie pomiarowe jest podłączone do przekładnika przy ustawieniu łącznika uchylnego w pozycji roboczej „I”.

Przejście łączników uchylnych z pozycji „I” na „TEST” (złączki 1 + 2)

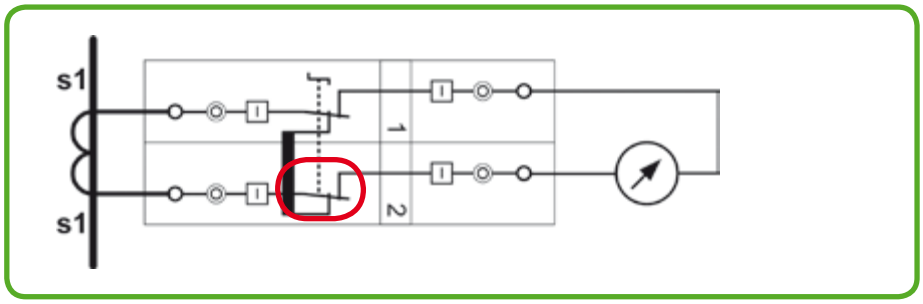

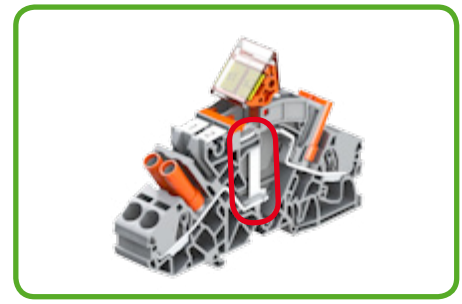

Urządzenie pomiarowe nie jest jeszcze odłączone od przekładnika, ale przesunięcie łącznika powoduje wstępne zwarcie przekładnika poprzez mostek do zwierania łączników uchylnych.

Łączniki uchylne w pozycji „TEST” (złączki 1 + 2)

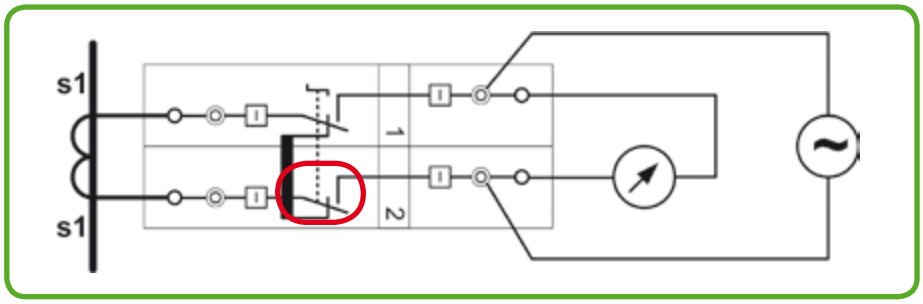

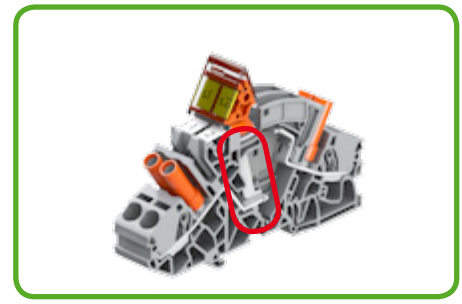

Urządzenie pomiarowe jest odłączone od przekładnika. W razie potrzeby istnieje możliwość podpięcia zewnętrznego źródła prądowego poprzez gniazda pomiarowe.

Łącznik uchylny w pozycji „I” (złączka 1)
Łącznik uchylny w pozycji „TEST” (złączka 2)

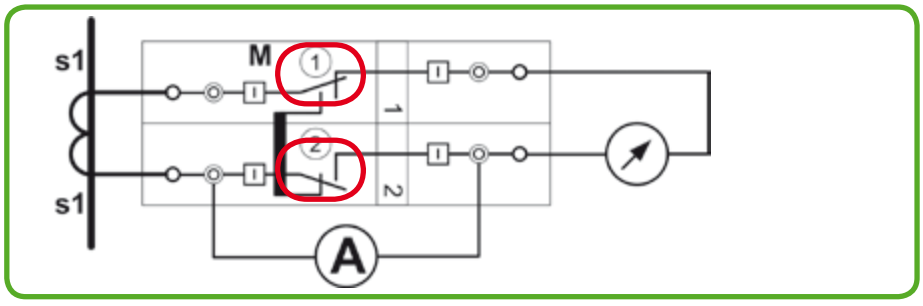

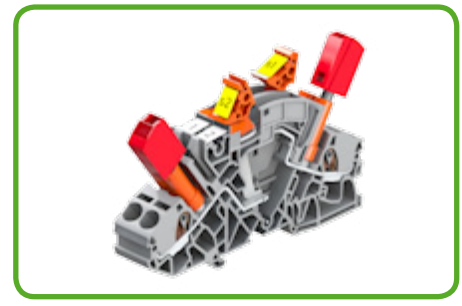

Sprawdzenie wskazań układu pomiarowego. Przed przełączeniem łącznika uchylnego do pozycji „TEST” należy przyłączyć amperomierz do gniazd pomiarowych w złączce 2. Przełączanie rozdzielne złączek możliwe po zdjęciu nasadki ryglującej oba przełączniki.

UWAGA: mostek jest warunkiem koniecznym prawidłowego zwierania strony wtórnej przekładnika prądowego.
(Wszelkie manipulacje przy mostku podczas czynności kontrolno-pomiarowych są zabronione!)

51271920 • 0888-0814/0000-0305 • Seria 2007 • 08/12 • Zastrzega się prawo do zmian technicznych.

WAGO ELWAG sp. z o.o.
ul. Piękna 58a, 50-506 Wrocław
tel. 71 360 29 70
fax 71 360 29 99

wago.elwag@wago.com
www.wago.com

WAGO®
INNOVATIVE CONNECTIONS