ETI GREEN PROTECT

WKŁADKI TOPIKOWE 404

PODSTAWY BEZPIECZNIKOWE I OSPRZĘT 409

OGRANICZNIKI PRZEPIĘĆ ETITEC PV 412

ROZDZIELNICE PV 415

BEZPIECZNIKI I OGRANICZNIKI PRZEPIĘĆ DO ZABEZPIECZANIA SYSTEMÓW FOTOWOLTAICZNYCH PV I WIATROWYCH



ENERGIA POD KONTROLĄ

ETI GREEN PROTECT

Wkładki topikowe cylindryczne CH 10 gPV

Zastosowanie Systemy fotowoltaiczne (PV) są zbudowane z: paneli (ogniw) solarnych, kabli, bezpieczników, ograniczników przepięć i przekształtnika mocy. Panele (ogniwa) solarne wykorzystują energię promieniowania słonecznego i przetwarzają ją w energię prądu elektrycznego (stałego DC). Energia prądu elektrycznego generowana przez panele solarne dostarczana jest do przekształtnika, gdzie następuje jej przemiana na energię elektryczną prądu przemiennego (AC). Bezpieczniki topikowe o charakterystyce gPV wykorzystuje się w celu zabezpieczenia systemu PV przed przetężeniem. Ograniczniki przepięć serii ETITEC B-PV, C-PV służą do zabezpieczenia systemu fotowoltaicznego PV przed przepięciami powstałymi na skutek bezpośrednich i pośrednich wyładowań atmosferycznych, lub przed przepięciami łączeniowymi. Układ wewnętrzny ograniczników zawiera dwa warystory, z których każdy zabezpieczony jest elementem termicznym.

Zabezpieczenie przetężeniowe Systemy PV zbudowane z trzech lub więcej rzędów paneli solarnych połączonych równolegle, musi posiadać w każdym rzędzie zabezpieczenie odpowiednim bezpiecznikiem gPV. Systemy PV posiadające mniej niż 3 rzędy paneli solarnych nie generują takich prądów udarowych mogących uszkodzić przewody lub panele solarne. Zwykle do zabezpieczania przed przetężeniem przewodów, paneli solarnych jednego rzędu paneli solarnych używa się 2 bezpieczniki gPV (biegun + i biegun -). W razie uszkodzenia bezpieczniki odcinają uszkodzony rząd paneli solarnych. Pozostałe rzędy paneli PV mogą kontynuować generowanie energii elektrycznej.



Dane techniczne	
Napięcie znamionowe	1000V DC L/R=2ms
Znamionowa zdolność zwarciowa	30kA DC
Charakterystyka	gPV
Norma	PN-IEC 60269-4
Zastosowanie	Do ochrony paneli solarnych PV

CH 10 gPV

Wielkość	I_n [A]	Nr kodowy	Całka Joule'a przedłukowa [A^2s] L/R=2ms	Całka Joule'a wyłączania [A^2s] L/R=2ms	Straty mocy [0,7 x I_n] P_d [W]	Straty mocy [I_n] P_d [W]	Waga [g]	Pakowanie [szt.]
10 x 38	2	002625101	1,3	3,5	0,47	1,00	10	10/500
	4	002625102	3,3	28	0,52	1,25		
	6	002625103	5,5	45	0,73	1,65		
	8	002625104	8	62	0,93	1,9		
	10	002625105	11	88	1,06	2,3		
	12	002625106	23	180	1,03	2,4		
	16	002625107	35	270	1,00	2,5		
	20	002625108	50	430	1,18	3,25		
	25*	002625109	75	620	1,25	3,45		

* 900V DC

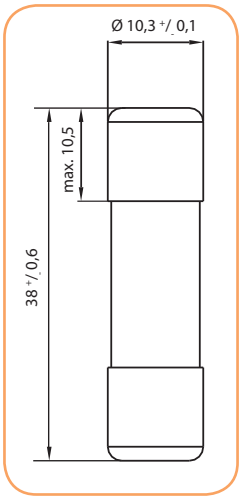

Wkładki topikowe NH gPV 1000V - 0, 1C

Dane techniczne	
Wielkość	0, 1C
Napięcie znamionowe	1000V DC (L/R = 2ms)
Znamionowa zdolność zwarciowa	20 kA DC
Charakterystyka	gPV
Normy	PN-IEC 60269-2, PN-IEC 60269-4
Zastosowania	Bezpieczniki do prądu stałego DC Stosowane w podstawach PK0 i PK1 DC.

NH gPV 1000V

I_n [A]	Nr kodowy Wielkość 0	Nr kodowy Wielkość 1C	Straty mocy [W]	Całka Joule'a przedłukowa [A^2s] L/R=2ms	Całka Joule'a wyłączania [A^2s] L/R=2ms	Waga [g]	Pakowanie [szt.]
32	004110381	004110371	7,6	52	430	280/0 300/1C	324
40	004110383	004110373	8,8	96	730		
50	004110384	004110374	11,0	155	920		
63	004110385	004110375	13,5	290	1.760		
80	004110386	004110376	17,0	520	3.160		
100	004110387	004110377	21,0	1.110	5.280		
125	004110388	004110378	25,2	2.800	11.340		
160*	004110389	004110379	31,2	5.950	20.750		

* 900V DC

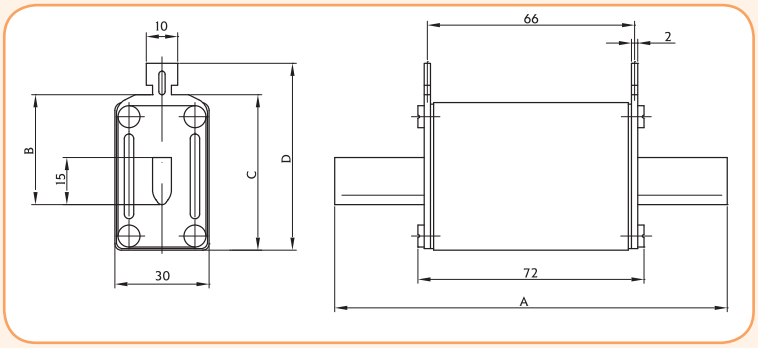

Wielkość	A	B	C	D
0	125	35	50	60
1C	135	40	55	65





Uwaga:

Dla systemów energetyki wiatrowej, firma ETI Polam oferuje bezpieczniki topikowe na prąd stały DC i napięcie 440V oraz 750V w wielkościach 00C, 00, 1C, 1. Bezpieczniki te są przedstawione w niniejszym katalogu na str. 321

Wkładki topikowe NH gPV1100V - 1, 2, 3



Dane techniczne	
Wielkość	1, 2, 3
Napięcie znamionowe	1100V DC (L/R = 5ms)
Znamionowa zdolność zwarciowa	10 kA DC
Charakterystyka	gPV
Normy	PN-IEC 60269-2, PN-IEC 60269-4
Zastosowania	Bezpieczniki do prądu stałego DC Stosowane w podstawach U1-3-1/1200/H

NH DC 1100V

Wielkość	I_n [A]	Nr kodowy		Straty mocy [W]	Całka Joule'a przedłukowa [A²s] L/R=5ms	Całka Joule'a wyłączania [A²s] L/R=5ms	Waga [g]	Pakowanie [szt.]
		Wskaźnik standard (Rys.1)	Wybijak - K (Rys.2)					
1	63	004110426	004110431	15,0	2.720	3.520	750	1
	80	004110427	004110432	17,0	4.000	5.500		
	100	004110428	004110433	20,0	6.500	9.000		
	125	004110429	004110434	23,0	11.000	15.000		
	160	004110410	004110414	35,0	19.400	28.640		
2	200	004110430	004110415	42,0	40.000	60.000	1050	1
	250	004110413	004110417	46,0	85.260	117.400		
3	315	004110425	004110419	54,0	166.800	221.900	1360	1

Rys. 1

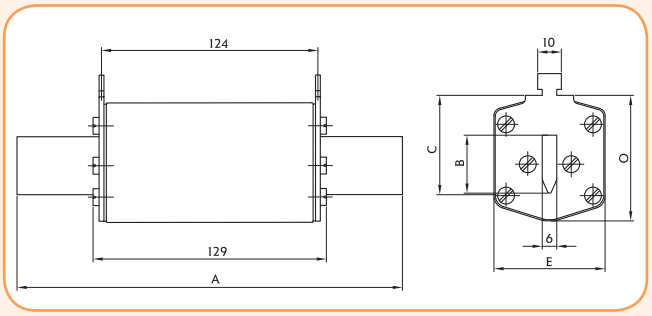

Rys. 2

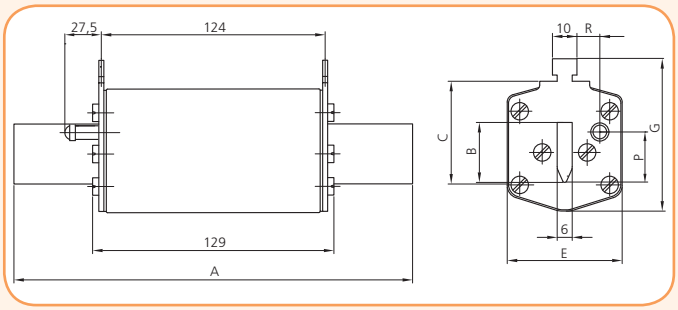

Wielkość	Wymiary [mm]								
	A	B	C	E	G	P	R	M	O
1	194	24	40	46	61,5	20,5	13,7	50	46
2	209	30	48	54	71	27,3	16,2	59	54
3	209	37	60	64	82	35,6	17,0	70	64

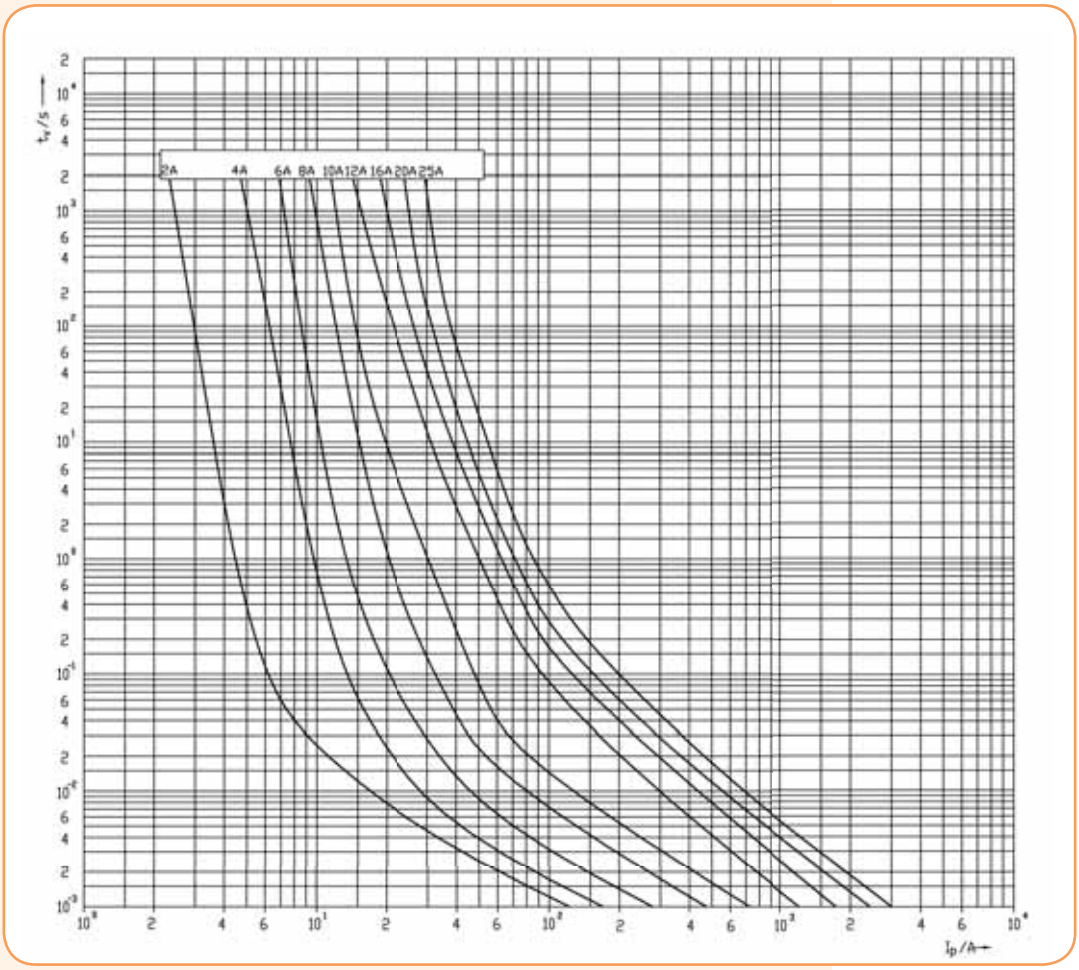

Charakterystyki t-I wkładek cylindrycznych CH 10 gPV 1000V

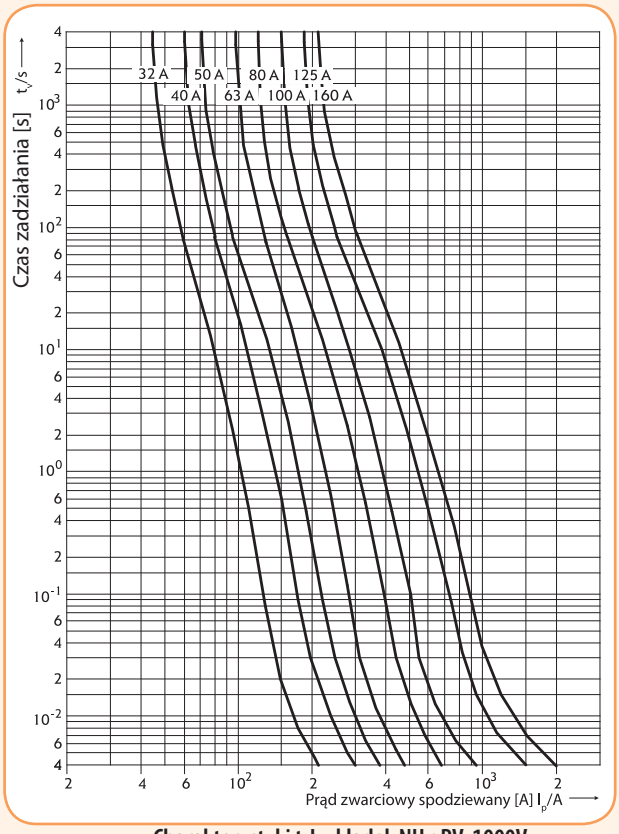

Charakterystyki t-I wkładek NH gPV 1000V

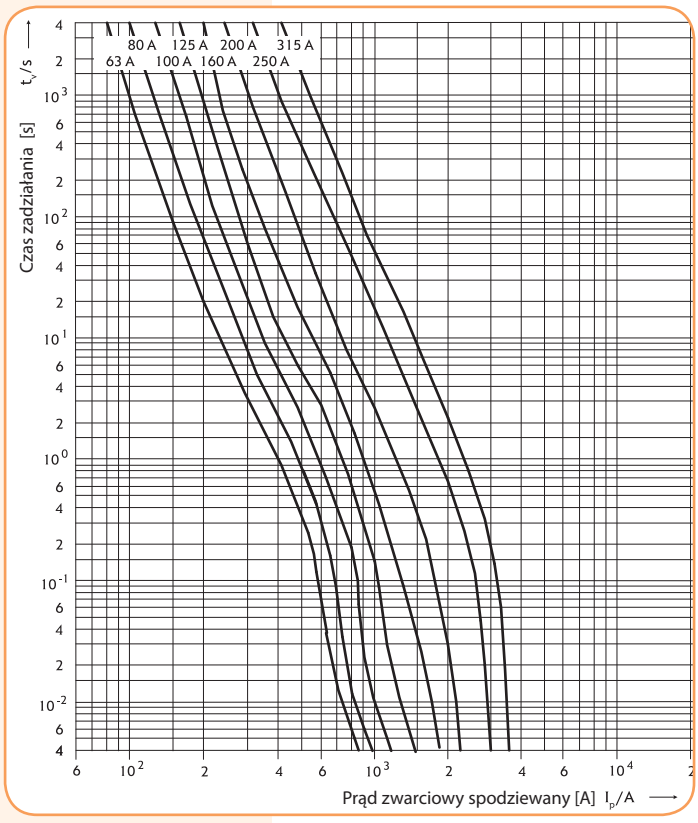

Charakterystyki t-I wkładek NH gPV 1100V

Rozłącznik bezpiecznikowy - PCF10 DC do bezpieczników cylindrycznych





Dane techniczne		
Napięcie znabmionowe	900V DC	1000V DC
Rated current	max. 25A	max. 20A
Nakwiększa strata mocy bezpiecznika	3 W	
Pojemność zacisków	0,5 mm² - 10 mm²	
Szerokość modułu	18 mm	
Montaż	na szynie TH35	
Kategoria pracy	DC-20B	
Norma (dla bezpieczników)	PN-IEC 60269-2:2006, UL 284-4	
Normy (dla rozłączników)	PN-IEC 60947-1 Ed. 4.0 PN-EN 60947-1:1999+A1+A2 PN-IEC 60947-3 Ed. 2.1 PN-EN 60947-3:1999+A1:2001	

PCF 10 DC

Liczba biegunów	U_e/U_i [V]	$I_{max.}$ [A]	Nr kodowy	Wskaźnik zadziałania	Waga [g]	Pakowanie [szt.]
1 b	900	25	002550301	-	58	12/336
2 b	900	25	002550303	-	120	6/168
1 b	900	25	002550311	LED	58	12/336
2 b	900	25	002550313	LED	120	6/168
1 b	1000	20	002550201	-	58	12/336
2 b	1000	20	002550203	-	120	6/168
1 b	1000	20	002550211	LED	58	12/336
2 b	1000	20	002550213	LED	120	6/168

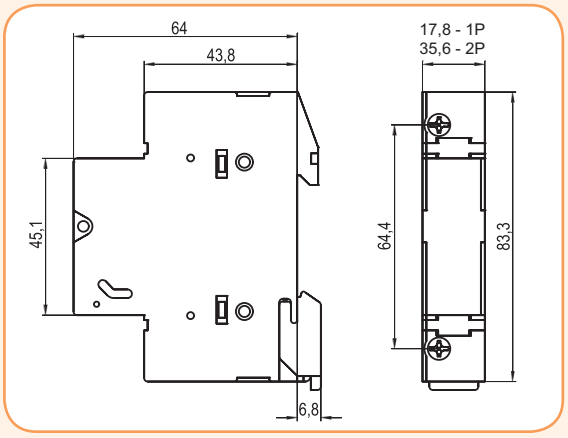



Wkładka topikowa CH 10PV z rozłącznikiem PCF 10 DC



Podstawy bezpiecznikowe U1-3 DC 1200V

Dane techniczne	
Napięcie znamionowe	1200V DC
Prądy znamionowe	250A, 400A, 630A
Klasa izolacji	C-VDE 0110
Normy	PN-EN 60269, PN-IEC 60269, DIN VDE 0636, DIN 43620, DIN 43623

Podstawy bezpiecznikowe U1-3 DC 1200V

Typ	I_n [A]	Nr kodowy	Mechaniczny wskaźnik zadziałania	Waga [g]	Pakowanie [szt.]
U1-1/1200/H	250	004122027	nie	550	2
U1-1/1200/H/K	250	004122028	tak	600	
U2-1/1200/H	400	004122029	nie	930	1
U2-1/1200/H/K	400	004122030	tak	1000	
U3-1/1200/H	630	004122031	nie	1200	
U3-1/1200/H/K	630	004122032	tak	1250	



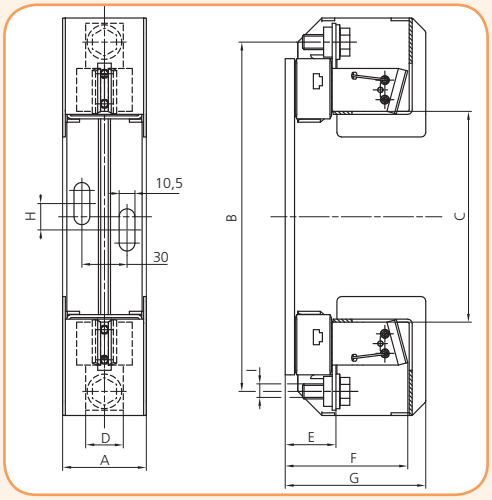

Typ	Wymiary [mm]									
	A	B	C	D	E	F	G	H	I	K
U1-1/1200/H	56	232	140	25	37	84,5	96	17,5	M10	287
U2-1/1200/H	64	257	140	30	37	100	103	17,5	M10	287
U3-1/1200	68	270	140	40	38	103	-	25	M12	307

Podstawy bezpiecznikowe PK 0 DC, PK1 DC

Dane techniczne	
Napięcie znamionowe	1000V d.c.
Prądy znamionowe	160A, 250A
Klasa izolacji	C-VDE 0110
Normy	PN-EN 60269, PN-IEC 60269, DIN VDE 0636, DIN 43620, DIN 43623

Fuse base PK 1 DC

Typ	I_n [A]	Nr kodowy	Waga [g]	Pakowanie [szt.]
PK1	250	004122025	598	3/42
PK0	160	004122033	258	3/90

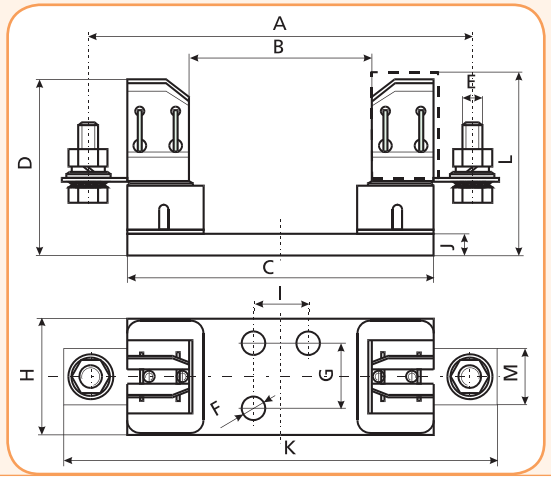





Typ	Wymiary [mm]											
	A	B	C	D	E	F	G	H	I	J	K	M
PK1	175	80	141	81	M10	Ø10,5	30	55	25	10	200	26
PK0	193	74	130	60	M8-M8	Ø7,5	30	33	25	4,5	170	20

Uchwyt izolacyjny do wkładek topikowych DC 1100V

Zastosowanie: Uchwyt izolacyjny GP1200 służy do bezpiecznego zakładania i wyjmowania wkładek topikowych do lub z podstaw bezpiecznikowych. Napięcie izolacji uchwytu wynosi 1200V.



Uchwyt izolacyjny do wkł. 1100V DC			
Typ	Nr kodowy	Waga [g]	Pakowanie [szt.]
GP1200	004941112	400	1

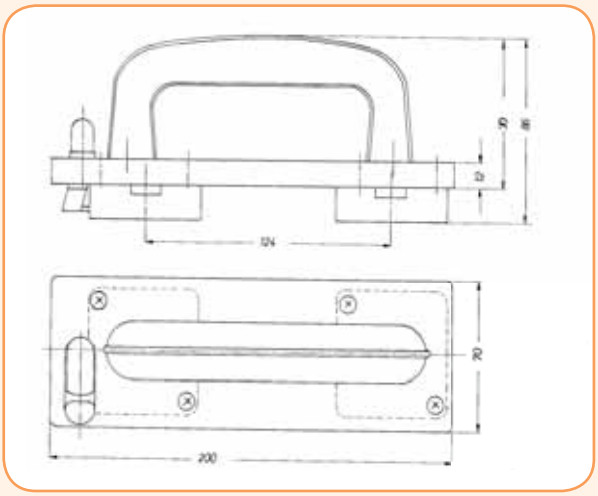

Zaciski szczękowe do wkładek topikowych cylindrycznych CH 10 x 38 gPV

Zastosowanie: Uchwyty szczękowe służą do mocowania wkładek topikowych cylindrycznych CH gPV o wymiarze 10 x 38mm na izolowanej powierzchni płaskiej. W określonych przypadkach zastępują gniazdo bezpiecznikowe lub rozłącznik bezpiecznikowy. Podłączenia przewodów do uchwytów - lutowane.

Uchwyt izolacyjny do wkł. 1100V DC			
Typ	Nr kodowy	Waga [g]	Pakowanie [szt.]
HK 10383	006710335	2	250



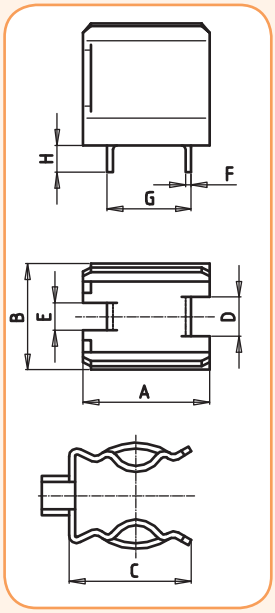

Typ	Wymiary [mm]							
	A	B	C	D	E	F	G	H
HK10383	12,3	9,8	19,0	2,0	2,0	0,75	11,0	4,0

Rozłączniki LS...SMA.. do układów fotowoltaicznych PV

Zastosowanie: Rozłączniki LS służą do przyłączania lub odłączania przekształtników DC/AC lub innych części obwodu prądu słałego do paneli fotowoltaicznych PV. Konstrukcja rozłączników pozwala na łączenie prądów znamionowych do 32A i napięciu 1000V DC w kategorii pracy DC21B. Konstrukcja styków rozłącznika oraz specjalnie dobrane materiały gwarantują pełną czystość styków (brak oksydacji) oraz niskie straty mocy nawet przy małej częstotliwości łączeń. Szybkość zamykania lub otwierania styków nie zależy od prędkości oraz siły działania operatora.



Dane techniczne	
Napięcie znamionowe	do 1000V DC
Prądy znamionowe	do 32A DC
Normy	IEC 60364-7-712

Rozłączniki do obwodów fotowoltaicznych PV

Typ	Nr kodowy	Il. biegunów	Waga [g]	Pakowanie [szt.]
LS16 SMA A2	004660060	2	400	1
LS25 SMA A2	004660061			
LS32 SMA A2	004660062			
LS16 SMA A4	004660063	4		
LS25 SMA A4	004660064			
LS32 SMA A4	004660065			

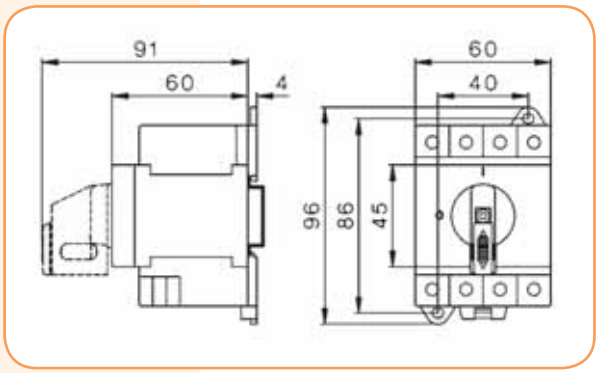

Rozłączniki do obwodów fotowoltaicznych PV i ich obciążalność prądem stałym - DC

Dane techniczne wg PN- IEC 60947-3, VDE0660			DC 21B				DC 22B			
			500V	600V	800V	1000V	500V	600V	800V	1000V
LS16 SMA ..	1 2	2 bieg. poł. szeregowo	16A	16A	16A	9A	7A	5,5A	2A	1A
	1 2 3 4	4 bieg. poł. szeregowo	16A	16A	16A	16A	16A	16A	11,5A	8A
LS25 SMA ..	1 2	2 bieg. poł. szeregowo	25A	25A	20A	11A	8A	6A	2,5A	1,5A
	1 2 3 4	4 bieg. poł. szeregowo	25A	25A	25A	25A	25A	25A	12A	9A
LS32 SMA ..	1 2	2 bieg. poł. szeregowo	32A	32A	23A	13A	9A	6,5A	3A	2A
	1 2 3 4	4 bieg. poł. szeregowo	32A	32A	32A	32A	32A	27,5A	12,5A	10A

Ze względu na dużą znamionową zdolność zwarciową , rozłączniki LS SMA ... są zdolne do wykonywania wielu łączeń w warunkach znamionowych - podanych w powyższej tabeli.

Ograniczniki przepięć do ochrony systemów fotowoltaicznych ETITEC -PV

Ograniczniki przepięć ETITEC B-PV

Seria ograniczników przepięć ETITEC B-PV jest przeznaczona do ochrony systemów fotowoltaicznych - paneli PV (instalacji solarnych) przed przepięciami: łączeniowymi lub pochodzącymi od wyładowań atmosferycznych pośrednich lub bezpośrednich. Znajdują zastosowanie w obiektach wyposażonych w zewnętrzną instalację od gromową. Układ wewnętrzny ograniczników zawiera dwa warystory, z których każdy zabezpieczony jest elementem termicznym - odłącznikiem.

Zalety:

- wysoki znamionowy prąd wyładowczy I_{imp}
- wewnętrzne zabezpieczenie: oddzielny element termiczny dla każdego warystora
- wskaźnik uszkodzenia warystora: wizualny + styki sygnalizacji zewnętrznej (RC)



ETITEC B-PV 550/12,5 (10/350)

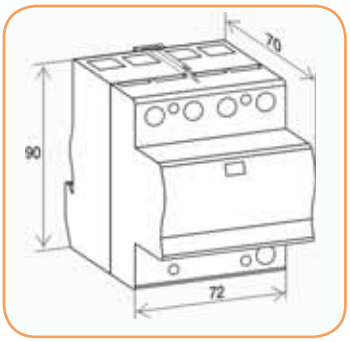

Dane techniczne

Typ	ETITEC B-PV xxxx/12,5 (10/350)	
	550 V	1000 V
Zgodność z normami	IEC-61643-1	
Napięcie pracy trwałej U_c (DC)	550 V	1000V
Znamionowy prąd wyładowczy I_n (8/20)	20 kA	20 kA
Max. prąd wyładowczy I_{max} (8/20)	40 kA	40 kA
Znam. prąd wyładowczy I_{imp} (10/350)/1-bieg.	12,5 kA	12,5 kA
Energia właściwa	39 kJ/Ω	39 kJ/Ω
Ładunek Q	6,25 As	6,25 As
Poziom ochrony U_p przy I_n (8/20)	< 2,0 kV	< 2,6 kV
Poziom ochrony U_p przy I_{imp} (10/350)	< 1,7 kV	< 2,4 kV
Czas zadziałania (odpowiedzi) t_A	< 25 ns	
Prąd upływu przy U_c	< 1,5 mA	
Zabezpieczenie termiczne	Tak	
Zabezpieczenie wstępne (jeśli zab. gł. > 250A)	250 A gG	
Wytrzymałość zwarciowa	25 kA/ 50 Hz	
Temperatura pracy	- 40°C ... +80°C	
Pojemność zacisków	35 mm²(drut)/25 mm² (linka)	
Moment dokręcania	Max. 4,5 Nm	
Montaż	na szynie TH35	
Stopień ochrony	IP20	
Materiał obudowy	Tworzywo termoplastyczne, niepalne wg UI 94 V-0	
Szerokość	4 moduły	
Styki sygnalizacyjne – typ ...RC		
Obciążenie znamionowe	AC 250V/0,5A; 125V/3A	
Pojemność zacisków	Max. 1,5 mm²	
Moment dokręcania	0,25 Nm	

ETITEC B - PV

Typ	Nr kodowy	U_c [V DC]	I_{imp} [kA]	Waga [g]	Pakowanie [szt.]
ETITEC B-PV 550/12,5 (10/350)	002445202	550	12,5	300	1/3
ETITEC B-PV 1000/12,5 (10/350)	002445203	1000		350	
ETITEC B-PV 550/12,5 (10/350) RC	002445204	550		310	
ETITEC B-PV 1000/12,5 (10/350) RC	002445205	1000		360	

RC - Styki sygnalizacji zewnętrznej

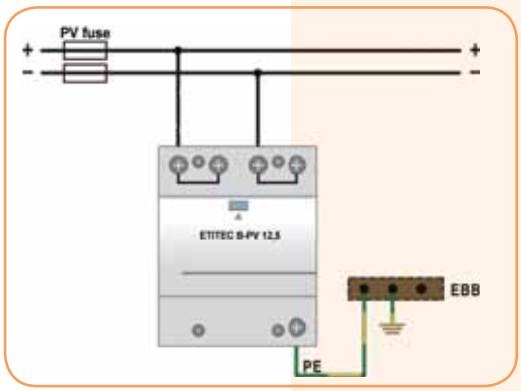

Podłączenie -T ogranicznika ETITEC B-PV

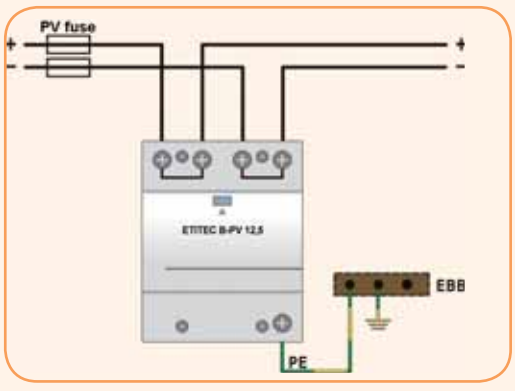

Podłączenie-V ogranicznika ETITEC B-PV

Ograniczniki przepięć ETITEC C-PV

Seria ograniczników przepięć ETITEC C-PV jest przeznaczona do ochrony systemów fotowoltaicznych PV (instalacji solarnych) przed przepięciami: łączeniowymi lub pochodzącymi od wyładowań atmosferycznych pośrednich lub bezpośrednich. Znajdują zastosowanie w obiektach bez zewnętrznej instalacji odgromowej. Układ wewnętrzny ograniczników zawiera dwa (lub 3) warystory, z których każdy zabezpieczony jest elementem termicznym - odłącznikiem.

Dane techniczne

Type	ETITEC C-PV xxxx/20 (8/20)		
	100 V	550 V	1000V
Zgodność z normami	IEC-61643-1		
Napięcie pracy trwałej U_c (DC)	100 V	550V	1000V
Znamionowy prąd wyładowczy I_n (8/20)	20 kA	20 kA	20 kA
Max. prąd wyładowczy I_{max} (8/20)	40 kA	40 kA	40 kA
Poziom ochrony U_p przy I_n (8/20)	< 0,7 kV	< 2,1 kV	< 4,0 kV
Czas zadziałania (odpowiedzi) t_A	< 25 ns		
Prąd upływu przy U_c	< 1,5 mA		
Zabezpieczenie termiczne	Tak		
Zabezpieczenie wstępne (jeśli zab. gł. > 250A)	125 A gG		
Wytrzymałość zwarciowa	25 kA/ 50 Hz		
Temperatura pracy	- 40°C ... +80°C		
Pojemność zacisków	35 mm²(drut)/25 mm² (linka)		
Moment dokręcania	Max. 4,5 Nm		
Montaż	TH 35		
Stopień ochrony	IP20		
Materiał obudowy	Tworzywo termoplastyczne, niepalne wg Ul 94 V-0		
Szerokość	2 moduły		3 moduły
Styki sygnalizacyjne – typ ...RC			
Obciążenie znamionowe	AC 250V/0,5A; 125V/3A		
Pojemność zacisków	Max. 1,5 mm²		
Moment dokręcania	0,25 Nm		

ETITEC C - PV

Typ	Nr kodowy	Uc [V DC]	I_{imp} [kA]	Waga [g]	Pakowanie [szt.]
ETITEC C-PV 100/20	002445206	100	20	200	1/7
ETITEC C-PV 550/20	002445207	550		255	1/7
ETITEC C-PV 1000/20	002445208	1000		365	1/5
ETITEC C-PV 100/20 RC	002445209	100		210	1/7
ETITEC C-PV 550/20 RC	002445210	550		265	1/7
ETITEC C-PV 1000/20 RC	002445211	1000		375	1/5

RC - Styki sygnalizacji zewnętrznej



ETITEC C-PV 100/20, 550/20

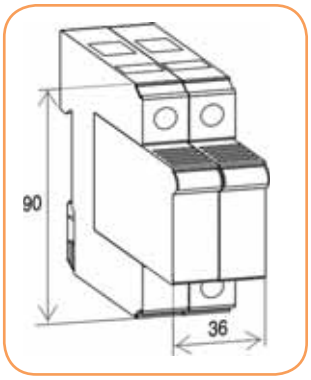



ETITEC C-PV 1000/20

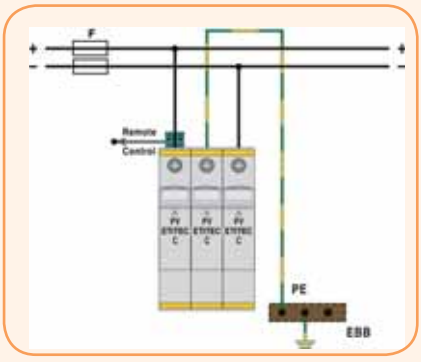

Podłączenie -T ogranicznika ETITEC C-PV

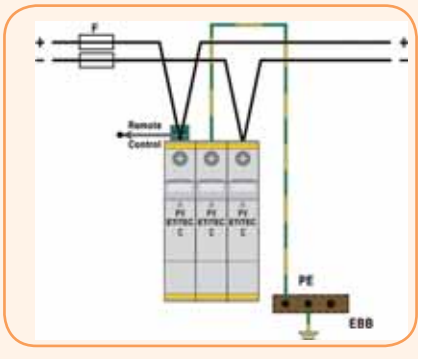

Podłączenie-V ogranicznika ETITEC C-PV

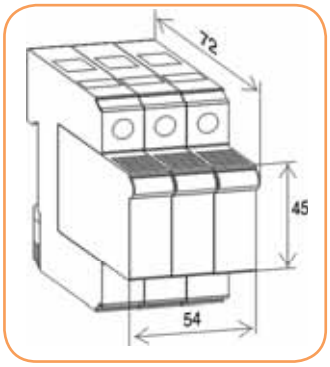

Zastosowanie bezpieczników topikowych PV i ograniczników przepięć ETITEC PV do ochrony systemów fotowoltaicznych PV

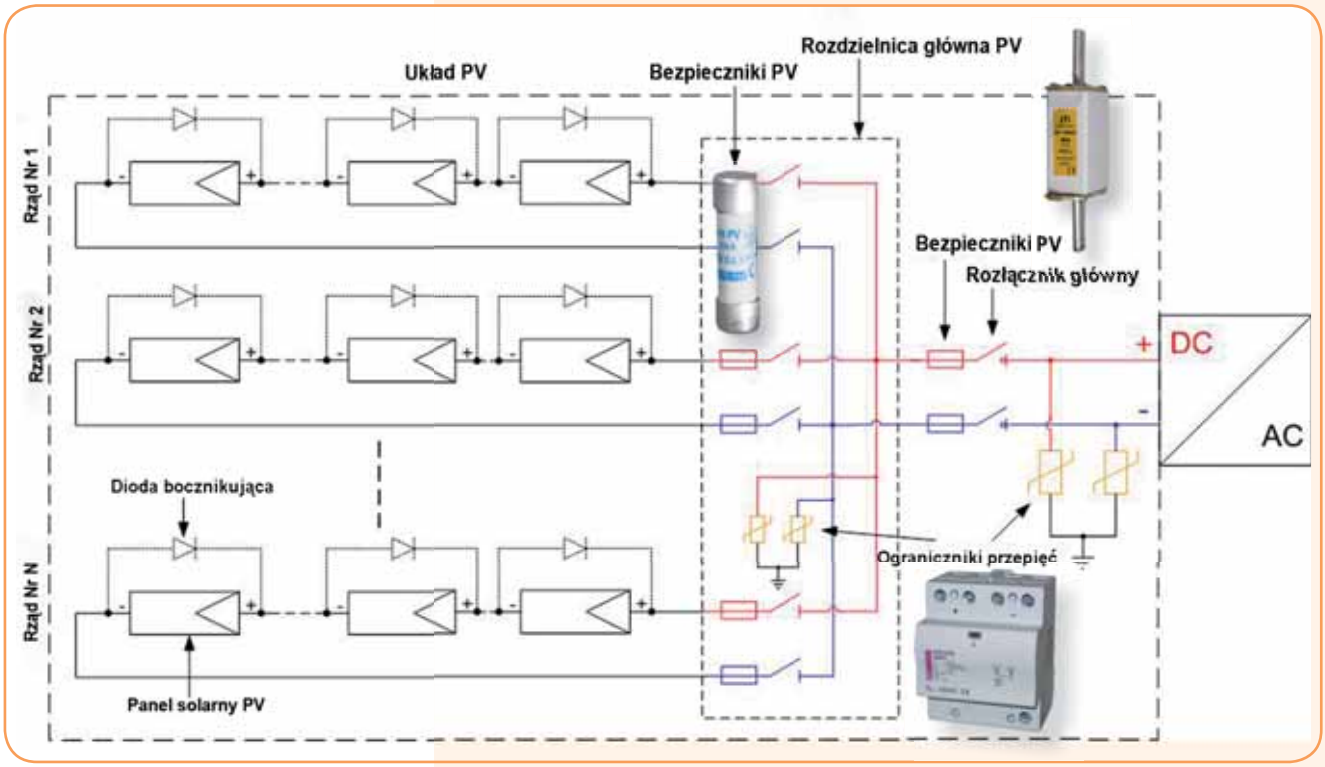

Ograniczniki przepięć ETITEC C-PV do ochrony systemów PV w budynku wyposażonym w zewnętrzną instalację odgromową



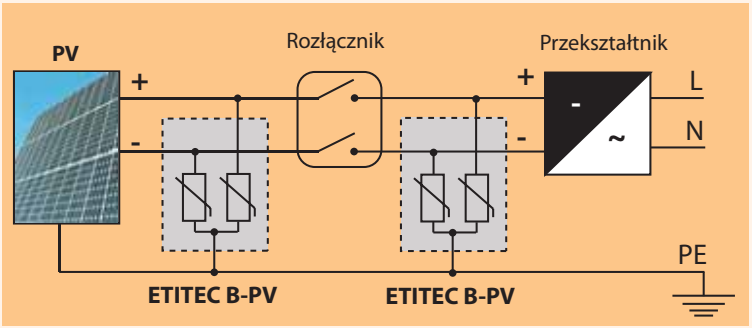

Ograniczniki przepięć ETITEC B-PV do ochrony systemów PV w budynku wyposażonym w zewnętrzną instalację odgromową



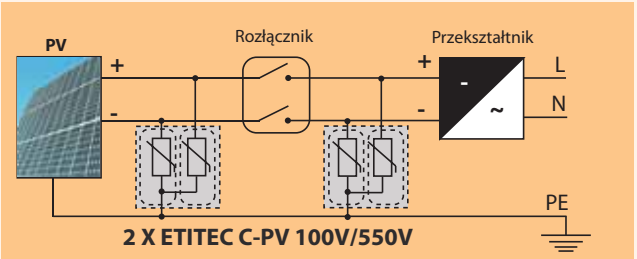

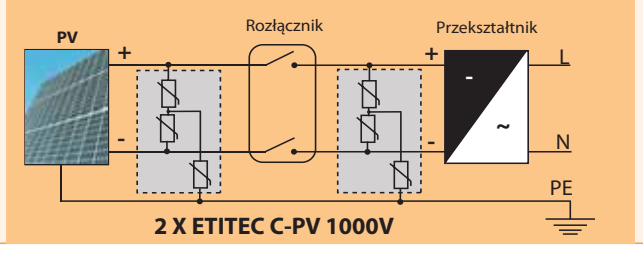

Rozdzielnice PV do systemów fotowoltaicznych - PV

Rozdzielnice PV 12-modułowe, 1, 2 - wejść

Rozdzielnice PV przeznaczone są do montowania ich w instalacjach fotowoltaicznych PV jako rozdzielnice kompletnie uzupełnione w aparaty zabezpieczajace układ ogniw fotowoltaicznych PV: przed przeciążeniem lub zwarciem - bezpiecznikami cylindrycznymi gPV (13A, 25A) oraz przed przepięciami - ogranicznikami przepięć ETITEC PV. Posiadają 1 lub 2 wejścia do podłączenia 1 lub 2 rzędów szeregowo połączonych paneli fotowoltaicznych PV. W rozdzielnicy PV zamontowany jest również rozłącznik główny DC powodujący rozłączenie paneli PV od pozostałej części układu fotowoltaicznego PV.

Dane techniczne	
Napięcie znamionowe	500V, 1000V DC
Prąd znamionowy	13A, 25A DC
Normy	PN-IEC 60364-7-712:2005, PN-EN 69439-1, Badanie typu - ICEM-TC Maribor (SI)
Stopień ochrony	IP65
Kategoria pracy	DC 21B
Klasa izolacja	II ⧈
Temperatura pracy	-25 °C do +60 °C
Kolor	Ral 7035
Zastosowanie	Jako rozdzielnice w systemach fotowoltaicznych PV



Rozdzielnice PV 1 i 2 wejściowe

Ilość modułów	Napięcie DC (V)	Typ (Klasa ochrony)	Ilość wejść	13 A DC		25A DC		Waga (kg)	Pakowanie (szt.)
12 modułów (318 x 258 x 142mm)	500V	1 (B)	1	PV500/13/B/1	001103001	PV500/25/B/1	001103017	1,86	1
			2	PV500/13/B/2	001103002	PV500/25/B/2	001103018	1,98	
		2 (C)	1	PV500/13/C/1	001103005	PV500/25/C/1	001103021	1,86	
			2	PV500/13/C/2	001103006	PV500/25/C/2	001103022	1,98	
	1000V	1 (B)	1	PV1000/13/B/1	001103009	PV1000/25/B/1	001103025	1,86	
			2	PV1000/13/B/2	001103010	PV1000/25/B/2	001103026	1,98	
		2 (C)	1	PV1000/13/C/1	001103013	PV1000/25/C/1	001103029	1,86	
			2	PV1000/13/C/2	001103014	PV1000/25/C/2	001103030	1,98	

Klasa ochrony	Przewód uziemiający
Typ B	16mm²
Typ C	6mm²

Sposób oznaczania:

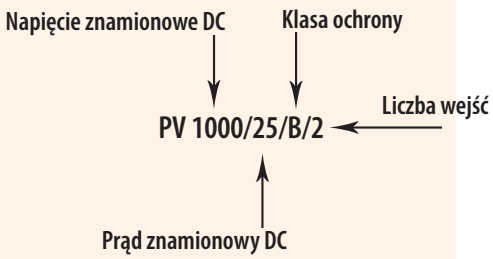

Układ wewnętrzny rozdzielnic PV 12 mod. z wyposażeniem

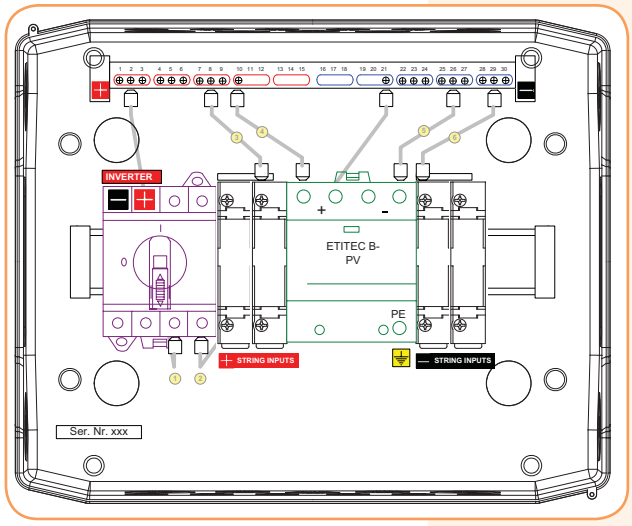

PV500/B/25/2

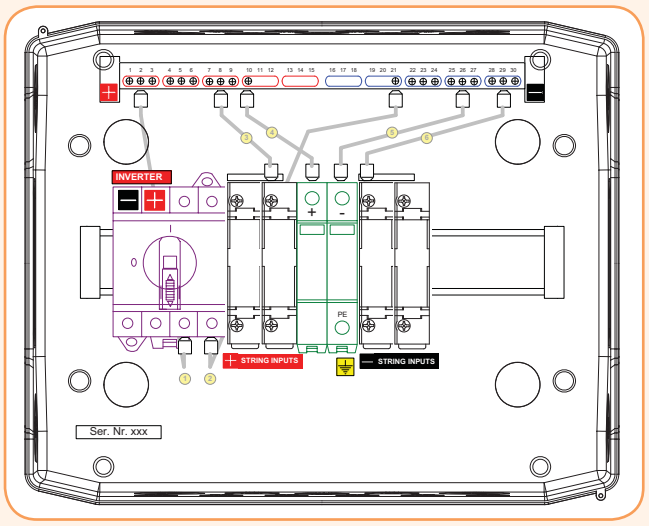

PV500/C/25/2

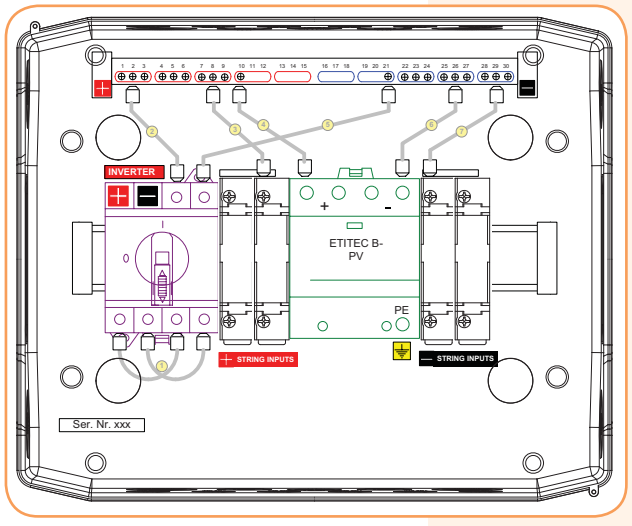

PV1000/B/25/2

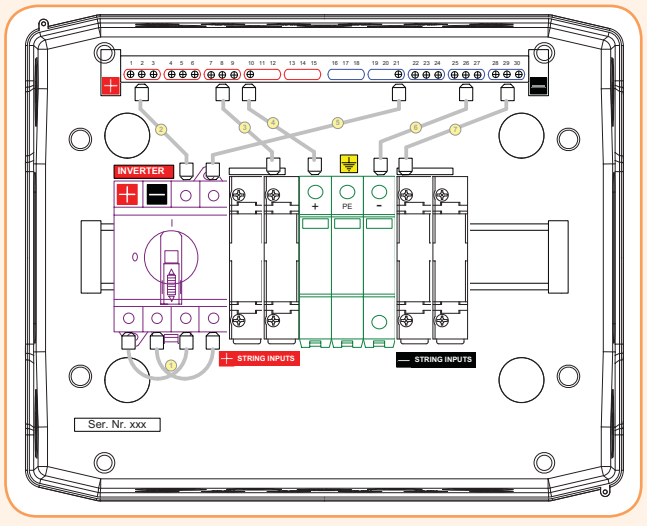

PV1000/C/25/2

Rozdzielnice PV 24-modułowe, 3, 4, 5, 6 - wejść

Rozdzielnice PV przeznaczone są do montowania ich w instalacjach fotowoltaicznych jako rozdzielnice kompletnie uzupełnione w aparaty zabezpieczające układ ogniw fotowoltaicznych PV: przed przeciążeniem lub zwarciem - bezpiecznikami cylindrycznymi gPV (13A, 25A) oraz przed przepięciami - ogranicznikami przepięć ETITEC PV. Posiadają 3,4,5 lub 6 wejśś do podłączenia 3,4,5 lub 6 rzędów szeregowo połączonych paneli fotowoltaicznych PV. W rozdzielnicy PV zamontowany jest również rozłącznik główny DC powodujący rozłączenie paneli PV od pozostałej części ukadu fotowoltaicznego PV

Dane techniczne	
Napięcie znamionowe	500V DC, 1000V DC
Prąd znamionowy	13A, 25A DC
Normy	PN-IEC 60364-7-712:2005, PN-EN 69439-1, Badanie typu - ICEM-TC Maribor (SI)
Stopień ochrony	IP65
Kategoria pracy	DC 21B
Klasa izolacja	II ⧈
Temperatura pracy	-25 °C do +60°C
Kolor	Ral 7035
Zastosowanie	Jako rozdzielnice w systemach fotowoltaicznych PV



Rozdzielnice PV 3, 4, 5, 6 wejściowe

Ilość modułów	Napięcie DC (V)	Typ (Klasa ochrony)	Ilość wejść	13 A DC		25A DC		Waga (kg)	Pakowanie (szt.)
24 modules (318 x 383 x 142mm)	500V d.c.	B	3	PV500/13/B/3	001103065	PV500/25/B/3	001103033	2,56	1
			4	PV500/13/B/4	001103066	PV500/25/B/4	001103034	2,68	
			5	PV500/13/B/5	001103067	PV500/25/B/5	001103035	2,80	
			6	PV500/13/B/6	001103068	PV500/25/B/6	001103036	2,92	
		C	3	PV500/13/C/3	001103073	PV500/25/C/3	001103041	2,56	
			4	PV500/13/C/4	001103074	PV500/25/C/4	001103042	2,68	
			5	PV500/13/C/5	001103075	PV500/25/C/5	001103043	2,80	
			6	PV500/13/C/6	001103076	PV500/25/C/6	001103044	2,92	
	1000V d.c.	B	3	PV1000/13/B/3	001103081	PV1000/25/B/3	001103049	2,56	
			4	PV1000/13/B/4	001103082	PV1000/25/B/4	001103050	2,68	
			5	PV1000/13/B/5	001103083	PV1000/25/B/5	001103051	2,80	
			6	PV1000/13/B/6	001103084	PV1000/25/B/6	001103052	2,92	
		C	3	PV1000/13/C/3	001103089	PV1000/25/C/3	001103057	2,56	
			4	PV1000/13/C/4	001103090	PV1000/25/C/4	001103058	2,68	
			5	PV1000/13/C/5	001103091	PV1000/25/C/5	001103059	2,80	
			6	PV1000/13/C/6	001103092	PV1000/25/C/6	001103060	2,92	

Klasa ochrony	Przewód uziemiający
Typ B	16mm²
Typ C	6mm²

Sposób oznaczania - identyczny jak pokazano na str. 415

Układ wewnętrzny rozdzielnic PV 24 mod. z wyposażeniem

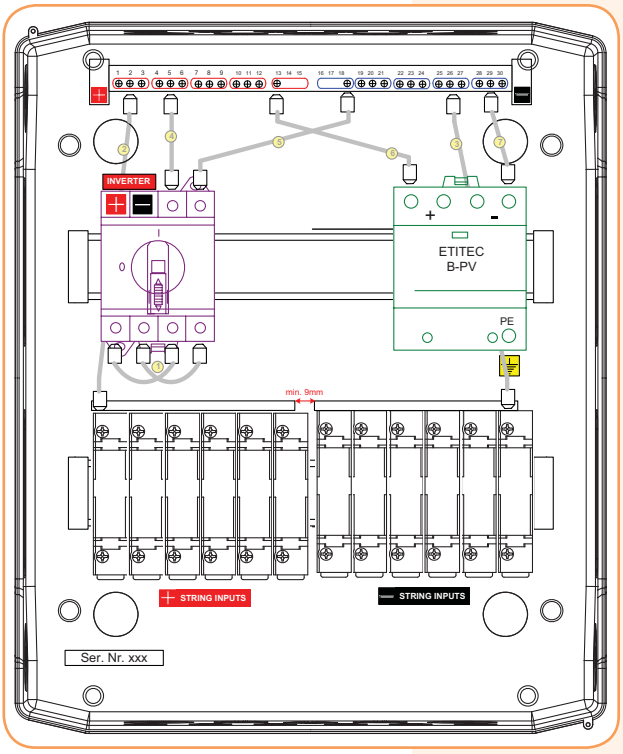

PV1000/B/25/6

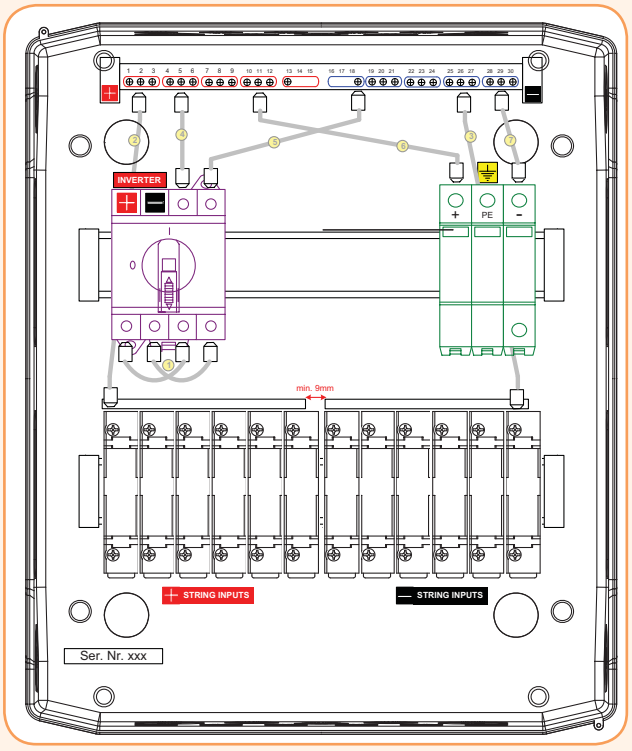

PV1000/C/25/6

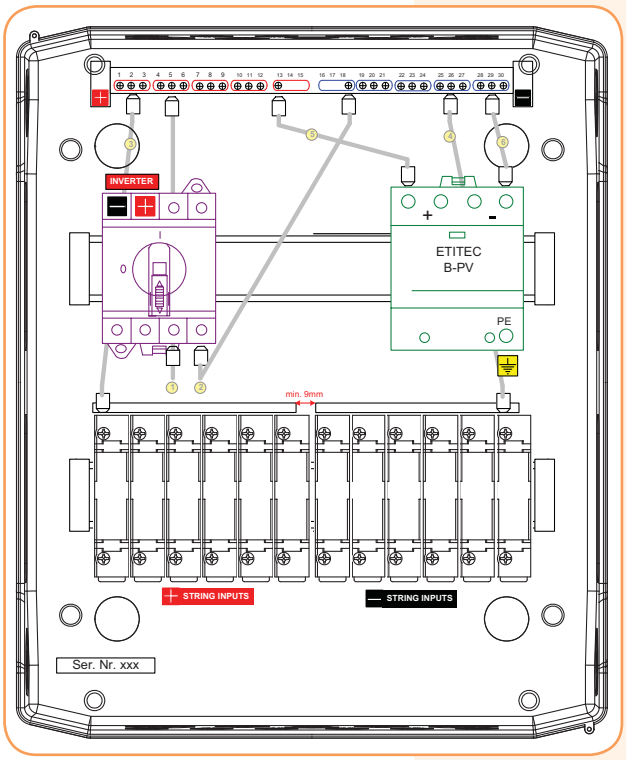

PV500/B/25/6

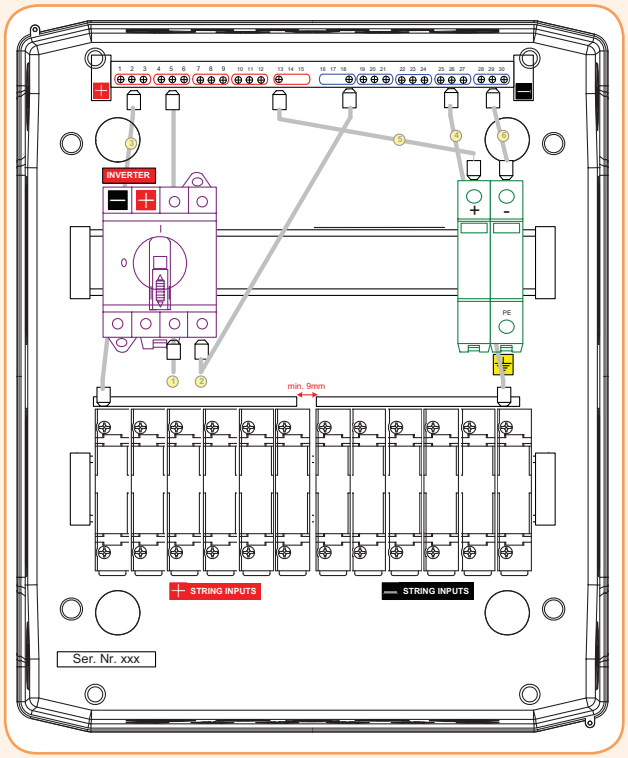

PV500/C/25/6

Układ połączeń rozłączników PCF do wkładek cylindrycznych CH 10 PV z panelami fotowoltaicznymi PV w rozdzielnicy PV

Rozłącznik bezpiecznikowy PCF 1000V (pusty)

- Zabezpiecza rzędy paneli fotowoltaicznych PV
- Wizualny (migający sygnał świetlny) wskaźnik zadziałania wkładki topikowej cH gPV
- przeznaczony dla wkładek topikowych CH gPV 1000V
- Posiada możliwość jego plombowania



System z uziemieniem

PCF 10 DC

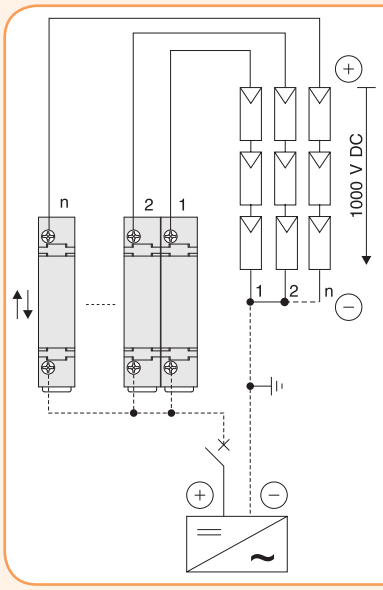

PCF 10 DC LED (ze świetlnym wskaźnikiem zadziałania wkładki CH gPV)

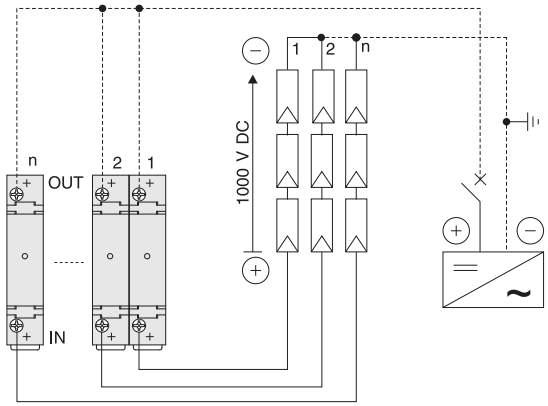

System bez uziemienia

PCF 10 DC

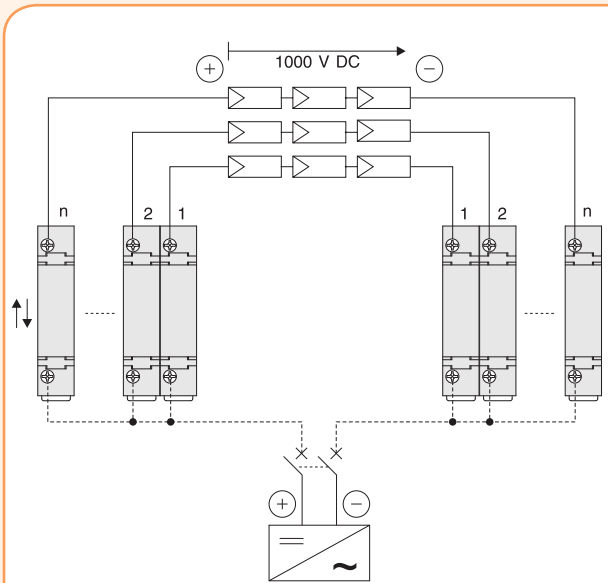

PCF 10 DC LED (ze świetlnym wskaźnikiem zadziałania wkładki CH gPV)

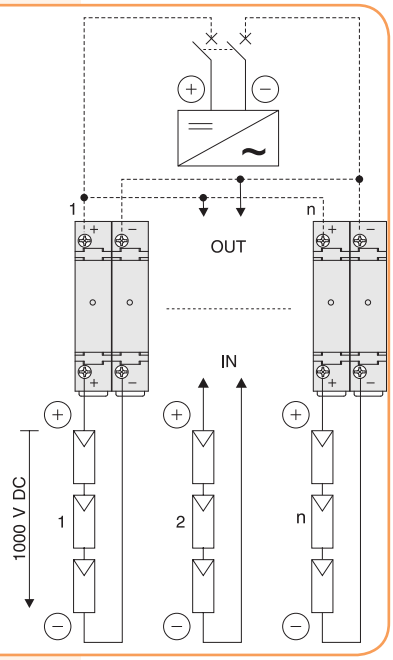

Skorowidz numerów kodowych

Nr kodowy	strona
000612034	400
001101000	145
001101001	145
001101005	145
001101006	145
001101010	146
001101011	146
001101014	146
001101015	146
001101022	145
001101023	145
001101050	146
001101060	147
001101061	147
001101062	147
001101065	147
001101067	147
001101068	145
001101069	145
001101071	145
001101072	145
001101073	145
001101074	146
001101075	146
001101076	145
001101076	146
001101077	146
001101078	146
001101079	146
001101080	147
001103001	415
001103002	415
001103005	415
001103006	415
001103009	415
001103010	415
001103013	415
001103014	415
001103017	415
001103018	415
001103021	415
001103022	415
001103025	415
001103026	415
001103029	415
001103030	415
001103033	417
001103034	417
001103035	417
001103036	417
001103041	417
001103042	417
001103043	417
001103044	417
001103049	417
001103050	417
001103051	417
001103052	417
001103057	417
001103058	417
001103059	417
001103060	417
001103065	417
001103066	417
001103067	417
001103068	417
001103073	417
001103074	417
001103075	417
001103076	417
001103081	417
001103082	417
001103083	417
001103084	417
001103089	417
001103090	417
001103091	417
001103092	417
001158110	153
001158114	152
001158118	152
001158119	155
001158120	155
001158124	154
001158210	153
001158220	156
001168010	144
001168020	146
001168030	149
001168210	144
001168220	147
001168230	149
001168310	154
001168320	156
001171020	147
001171030	150
001171040	150
001178110	145
001188210	145
001188220	148
001188222	151
001198310	146
001198312	151
001198320	148
001214011	245
001214012	245
001214013	245
001651061	240
001651062	240
001651063	240
001651064	240
001651071	240
001651072	240
001651073	240
001651074	240
001651081	240
001651082	240
001651083	240
001651084	240
001651091	240
001651092	240
001651093	240
001651094	240
001651101	242
001651102	242
001651103	242
001651104	242
001651111	242
001651112	242
001651113	242
001651114	242
001651115	242
001651116	242
001651117	242
001651118	242
001651131	242
001651132	242
001651133	242
001651134	242
001651135	242
001651136	242
001651137	242
001651138	242
001651139	242
001651140	242
001651141	242
001651142	242
001651143	242
001651144	242
001651145	242
001651146	242
001651161	242
001651162	242
001651163	242
001651164	242
001651165	242
001651166	242
001651167	242
001651168	242
001651169	242
001651170	242
001651171	242
001651172	242
001651173	242
001651174	242
001651191	243
001651192	243
001651193	243
001651194	243
001651195	243
001651196	243
001651201	243
001651202	243
001651203	243
001651204	243
001651205	243
001651206	243
001651211	243
001651212	243
001651213	243
001651214	243
001651215	243
001651221	243
001651222	243
001651223	243
001651300	238
001651301	238
001651302	238
001651303	238
001651304	238
001651305	238
001651306	238
001651307	238
001651308	238
001691020	341
001691022	341
001691024	341
001691026	341
001691027	341
001691030	341
001691032	341
001691033	341
001691034	341
001691035	341
001692010	350
001692031	350
001692032	350
001692110	350
001692130	350
001692210	350
001692230	350
001692310	350
001692330	350
001692420	350
001692421	350
001692492	346
001692494	346
001692496	346
001692499	346
001692520	346
001692550	346
001692555	346
001692560	346
001692570	346
001692580	346
001692581	346
001692582	346
001692660	320
001692661	320
001692662	320
001692663	320
001692708	347
001692709	347
001692715	347
001692716	347
001692717	347
001692718	347
001692719	347
001692720	347
001692727	344
001701000	344
001701001	344
001701002	344
001701003	344
001701004	344
001701005	344
001701006	344
001701008	344
002050100	48
002050101	48
002050102	48
002050103	48
002050104	48
002050105	48
002050106	48
002050107	48
002050108	48
002050110	48
002050111	48
002050112	48
002050113	48
002050114	48
002050115	48
002050116	48
002050117	48
002050118	48
002050200	48
002050201	48
002050202	48
002050203	48
002050204	48
002050205	48
002050206	48
002050207	48
002050208	48
002050210	48
002050211	48
002050212	48
002050213	48
002050214	48
002050215	48
002050216	48
002050217	48
002050218	48
002050300	49
002050301	49
002050302	49
002050303	49
002050304	49
002050305	49
002050306	49
002050307	49
002050308	49
002050310	49
002050311	49
002050312	49
002050313	49
002050314	49
002050315	49
002050316	49
002050317	49
002050318	49
002050600	48
002050601	48
002050602	48
002050603	48
002050604	48
002050605	48
002050606	48
002050607	48
002050608	48
002050610	48
002050611	48
002050612	48
002050613	48
002050614	48
002050615	48
002050616	48
002050617	48
002050618	48
002050700	48
002050701	48
002050702	48
002050703	48
002050704	48
002050705	48
002050706	48
002050707	48
002050708	48
002050710	48
002050711	48
002050712	48
002050713	48
002050714	48
002050715	48
002050716	48
002050717	48
002050718	48
002050800	49
002050801	49
002050802	49
002050803	49
002050804	49
002050805	49
002050806	49
002050807	49
002050808	49
002050810	49
002050811	49
002050812	49
002050813	49
002050814	49
002050815	49
002050816	49
002050817	49
002050818	49
002052100	50
002052101	50
002052102	50
002052103	50
002052104	50
002052105	50
002052106	50
002052110	50
002052111	50
002052112	50
002052113	50
002052114	50
002052115	50
002052116	50
002052200	51
002052201	51
002052202	51
002052203	51
002052204	51
002052205	51
002052206	51
002052207	51
002052208	51
002052210	51
002052211	51
002052212	51
002052213	51
002052214	51

Skorowidz numerów kodowych

Nr kodowy	strona
002052215	51
002052216	51
002052217	51
002052218	51
002052300	51
002052301	51
002052302	51
002052303	51
002052304	51
002052305	51
002052306	51
002052307	51
002052308	51
002052310	51
002052311	51
002052312	51
002052313	51
002052314	51
002052315	51
002052316	51
002052317	51
002052318	51
002052600	50
002052601	50
002052602	50
002052603	50
002052604	50
002052605	50
002052606	50
002052610	50
002052611	50
002052612	50
002052613	50
002052614	50
002052615	50
002052616	50
002052700	51
002052701	51
002052702	51
002052703	51
002052704	51
002052705	51
002052706	51
002052707	51
002052708	51
002052710	51
002052711	51
002052712	51
002052713	51
002052714	51
002052715	51
002052716	51
002052717	51
002052718	51
002052800	51
002052801	51
002052802	51
002052803	51
002052804	51
002052805	51
002052806	51
002052807	51
002052808	51
002052810	51
002052811	51
002052812	51
002052813	51
002052814	51
002052815	51
002052816	51
002052817	51
002052818	51

Nr kodowy	strona
002054100	49
002054101	49
002054102	49
002054103	49
002054104	49
002054105	49
002054106	49
002054110	49
002054111	49
002054112	49
002054113	49
002054114	49
002054115	49
002054116	49
002054200	49
002054201	49
002054202	49
002054203	49
002054204	49
002054205	49
002054206	49
002054207	49
002054208	49
002054210	49
002054211	49
002054212	49
002054213	49
002054214	49
002054215	49
002054216	49
002054217	49
002054218	49
002054300	49
002054301	49
002054302	49
002054303	49
002054304	49
002054305	49
002054306	49
002054307	49
002054308	49
002054310	49
002054311	49
002054312	49
002054313	49
002054314	49
002054315	49
002054316	49
002054317	49
002054318	49
002054600	49
002054601	49
002054602	49
002054603	49
002054604	49
002054605	49
002054606	49
002054610	49
002054611	49
002054612	49
002054613	49
002054614	49
002054615	49
002054616	49
002054700	49
002054701	49
002054702	49

Nr kodowy	strona
002054703	49
002054704	49
002054705	49
002054706	49
002054707	49
002054708	49
002054710	49
002054711	49
002054712	49
002054713	49
002054714	49
002054715	49
002054716	49
002054717	49
002054718	49
002054800	49
002054801	49
002054802	49
002054803	49
002054804	49
002054805	49
002054806	49
002054807	49
002054808	49
002054810	49
002054811	49
002054812	49
002054813	49
002054814	49
002054815	49
002054816	49
002054817	49
002054818	49
002056100	51
002056101	51
002056102	51
002056103	51
002056104	51
002056105	51
002056106	51
002056110	51
002056111	51
002056112	51
002056113	51
002056114	51
002056115	51
002056116	51
002056200	51
002056201	51
002056202	51
002056203	51
002056204	51
002056205	51
002056206	51
002056207	51
002056208	51
002056210	51
002056211	51
002056212	51
002056213	51
002056214	51
002056215	51
002056216	51
002056217	51
002056218	51
002056300	51
002056301	51

Nr kodowy	strona
002056302	51
002056303	51
002056304	51
002056305	51
002056306	51
002056307	51
002056308	51
002056310	51
002056311	51
002056312	51
002056313	51
002056314	51
002056315	51
002056316	51
002056317	51
002056318	51
002056600	51
002056601	51
002056602	51
002056603	51
002056604	51
002056605	51
002056606	51
002056610	51
002056611	51
002056612	51
002056613	51
002056614	51
002056615	51
002056616	51
002056700	51
002056701	51
002056702	51
002056703	51
002056704	51
002056705	51
002056706	51
002056707	51
002056708	51
002056710	51
002056711	51
002056712	51
002056713	51
002056714	51
002056715	51
002056716	51
002056717	51
002056718	51
002056800	51
002056801	51
002056802	51
002056803	51
002056804	51
002056805	51
002056806	51
002056807	51
002056808	51
002056810	51
002056811	51
002056812	51
002056813	51
002056814	51
002056815	51
002056816	51
002056817	51
002056818	51
002058002	52

Nr kodowy	strona
002058003	52
002058007	52
002058008	52
002058022	53
002058023	53
002058027	53
002058028	53
002058202	52
002058203	52
002058207	52
002058208	52
002058222	53
002058223	53
002058227	53
002058228	53
002058301	53
002058302	53
002058303	53
002058306	53
002058307	53
002058308	53
002058321	53
002058322	53
002058323	53
002058326	53
002058327	53
002058328	53
002058421	53
002058422	53
002058423	53
002058426	53
002058427	53
002058428	53
002062121	41
002062122	41
002062123	41
002062124	41
002062125	41
002062132	43
002062133	43
002062137	43
002062138	43
002062141	42
002062142	42
002062143	42
002062144	42
002062145	42
002062150	42
002062151	42
002062152	42
002062153	42
002062154	42
002062155	42
002062521	41
002062522	41
002062523	41
002062524	41
002062525	41
002062530	41
002062531	41
002062532	41
002062533	41
002062534	41
002062535	41
002062541	42
002062542	42
002062543	42

Nr kodowy	strona
002062544	42
002062545	42
002063121	41
002063122	41
002063123	41
002063124	41
002063125	41
002063141	42
002063142	42
002063143	42
002063144	42
002063145	42
002063521	41
002063522	41
002063523	41
002063524	41
002063525	41
002063541	42
002063542	42
002063543	42
002063544	42
002063545	42
002064121	41
002064122	41
002064123	41
002064124	41
002064125	41
002064141	42
002064142	42
002064143	42
002064144	42
002064145	42
002064243	42
002064244	42
002064521	41
002064522	41
002064523	41
002064524	41
002064525	41
002064541	42
002064542	42
002064543	42
002064544	42
002064545	42
002065121	41
002065122	41
002065123	41
002065124	41
002065125	41
002065141	42
002065142	42
002065143	42
002065144	42
002065145	42
002065521	41
002065522	41

Nr kodowy	strona
002065523	41
002065524	41
002065525	41
002065541	42
002065542	42
002065543	42
002065544	42
002065545	42
002069001	45
002069002	45
002069003	45
002069011	45
002069012	45
002069101	44
002121712	14
002121714	14
002121715	14
002121716	14
002121717	14
002121718	14
002121719	14
002121720	14
002121726	15
002121727	15
002122712	14
002122714	14
002122715	14
002122716	14
002122717	14
002122718	14
002122719	14
002122720	14
002123712	14
002123714	14
002123715	14
002123716	14
002123717	14
002123718	14
002123719	14
002123720	14
002123726	15
002123727	15
002125712	14
002125714	14
002125715	14
002125716	14
002125717	14
002125718	14
002125719	14
002125720	14
002125726	16
002125727	16
002126712	15
002126714	15
002126715	15
002126716	15
002126717	15
002126718	15
002126719	15
002126720	15
002126726	16
002126727	16
002127712	17
002127714	17
002127715	17
002127716	17
002127717	17

Nr kodowy	strona
002127718	17
002127719	17
002127720	17
002127721	17
002127722	17
002128712	17
002128714	17
002128715	17
002128716	17
002128717	17
002128718	17
002128719	17
002128720	17
002128721	17
002128722	17
002129000	36
002129001	36
002129002	36
002129003	36
002129004	36
002129005	36
002129006	36
002129007	36
002129008	36
002129009	36
002129010	36
002129020	36
002129020	38
002129021	36
002129021	38
002129022	36
002129022	38
002129023	36
002129023	38
002129024	36
002129024	38
002129025	36
002129025	38
002129026	36
002129026	38
002129027	36
002129027	38
002129028	36
002129028	38
002129029	36
002129029	38
002129030	36
002129030	38
002129040	37
002129041	37
002129042	37
002129043	37
002129044	37
002129045	37
002129046	37
002129047	37
002129048	37
002129049	37
002129050	37
002129051	37
002129052	37
002129053	37
002129054	37
002129055	37
002129056	37
002129057	37
002129058	37

Nr kodowy	strona
002129059	37
002129071	38
002129072	38
002129080	39
002129081	39
002129082	39
002129083	39
002129084	39
002129085	39
002129086	39
002129090	39
002129091	39
002129092	39
002129093	39
002129094	39
002129095	39
002129096	39
002131701	14
002131704	14
002131707	14
002131708	14
002131710	14
002131712	14
002131714	14
002131715	14
002131716	14
002131717	14
002131718	14
002131719	14
002131720	14
002131726	15
002131727	15
002131731	16
002131732	16
002131733	16
002132701	14
002132704	14
002132707	14
002132708	14
002132710	14
002132712	14
002132714	14
002132715	14
002132716	14
002132717	14
002132718	14
002132719	14
002132720	14
002133701	14
002133704	14
002133707	14
002133708	14
002133710	14
02133712	14
002133714	14
002133715	14
002133716	14
002133717	14
002133718	14
002133719	14
002133720	14
002133726	15
002133727	15
002133731	16
002133732	16
002133733	16
002135701	14

Nr kodowy	strona
002135704	14
002135707	14
002135708	14
002135710	14
002135712	14
002135714	14
002135715	14
002135716	14
002135717	14
002135718	14
002135719	14
002135720	14
002135726	16
002135727	16
002135731	16
002135732	16
002135733	16
002136701	15
002136704	15
002136707	15
002136708	15
002136710	15
002136712	15
002136714	15
002136715	15
002136716	15
002136717	15
002136718	15
002136719	15
002136720	15
002136726	16
002136727	16
002136731	16
002136732	16
002136733	16
002137701	17
002137704	17
002137707	17
002137708	17
002137710	17
002137712	17
002137714	17
002137715	17
002137716	17
002137717	17
002137718	17
002137719	17
002137720	17
002137721	17
002137722	17
002138701	17
002138704	17
002138707	17
002138708	17
002138710	17
002138712	17
002138714	17
002138715	17
002138716	17
002138717	17
002138718	17
002138719	17
002138720	17
002138721	17
002138722	17
002151701	14
002151704	14

Nr kodowy	strona
002151707	14
002151708	14
002151710	14
002151712	14
002151714	14
002151715	14
002151716	14
002151717	14
002151718	14
002151719	14
002151720	14
002151721	14
002151722	14
002151731	16
002151732	16
002152701	14
002152704	14
002152707	14
002152708	14
002152710	14
002152712	14
002152714	14
002152715	14
002152716	14
002152717	14
002152718	14
002152719	14
002152720	14
002153701	14
002153704	14
002153707	14
002153708	14
002153710	14
002153712	14
002153714	14
002153715	14
002153716	14
002153717	14
002153718	14
002153719	14
002153720	14
002153731	16
002153732	16
002155701	14
002155704	14
002155707	14
002155708	14
002155710	14
002155712	14
002155714	14
002155715	14
002155716	14
002155717	14
002155718	14
002155719	14
002155720	14
002155721	14
002155722	14
002155731	16
002155732	16
002156701	15
002156704	15
002156707	15
002156708	15
002156710	15
002156712	15
002156714	15

Nr kodowy	strona
002156715	15
002156716	15
002156717	15
002156718	15
002156719	15
002156720	15
002156721	15
002156722	15
002156731	16
002156732	16
002159011	19
002159031	18
002159032	18
002159033	18
002159041	18
002159051	19
002159121	20
002159131	19
002159301	18
002159311	18
002159312	18
002159321	20
002173101	46
002173102	46
002173103	46
002173104	46
002173105	46
002173106	46
002173107	46
002173108	46
002173121	46
002173122	46
002173123	46
002173124	46
002173125	46
002173126	46
002173127	46
002173128	46
002173201	46
002173202	46
002173203	46
002173204	46
002173205	46
002173206	46
002173207	46
002173208	46
002173211	46
002173212	46
002173213	46
002173214	46
002173221	46
002173222	46
002173223	46
002173224	46
002173225	46
002173226	46
002173227	46
002173228	46
002173231	46
002173232	46
002173233	46

Skorowidz numerów kodowych

Nr kodowy	strona
002173234	46
002173301	46
002173302	46
002173303	46
002173304	46
002173305	46
002173306	46
002173307	46
002173308	46
002173321	46
002173322	46
002173323	46
002173324	46
002173325	46
002173326	46
002173327	46
002173328	46
002174001	47
002174002	47
002174004	47
002174005	47
002174006	47
002174007	47
002174021	47
002174022	47
002174024	47
002174025	47
002174026	47
002174027	47
002174701	47
002174702	47
002174704	47
002174705	47
002174706	47
002174707	47
002174721	47
002174722	47
002174724	47
002174725	47
002174726	47
002174727	47
002174801	47
002174802	47
002174804	47
002174805	47
002174806	47
002174807	47
002174821	47
002174822	47
002174824	47
002174825	47
002174826	47
002174827	47
002174901	47
002174902	47
002174904	47
002174905	47
002174906	47
002174907	47
002174921	47
002174922	47
002174924	47
002174925	47
002174926	47
002174927	47
002181009	22
002181011	22
002181013	22
002181014	22
002181016	22
002181017	22
002181020	22
002181021	22
002181022	22
002181060	21
002181061	21
002181062	21
002181063	21
002181064	21
002181065	21
002181072	21
002181073	21
002181074	21
002181075	21
002181076	21
002181077	21
002181084	21
002181085	21
002181088	21
002181089	21
002181092	21
002181094	21
002185009	22
002185011	22
002185013	22
002185014	22
002185016	22
002185017	22
002185019	22
002185021	22
002185022	22
002211001	286
002211002	286
002211003	286
002211004	286
002211005	286
002211006	286
002212001	286
002212002	286
002212003	286
002212004	286
002212005	286
002212006	286
002212007	286
002213001	286
002213002	286
002221001	287
002221002	287
002221011	287
002221012	287
002221015	288
002221020	288
002221021	288
002221022	288
002221030	288
002221031	288
002221111	287
002221112	287
002222001	287
002222002	287
002222005	287
002222006	287
002222011	287
002222012	287
002222015	287
002222016	287
002222018	288
002222020	288
002222021	288
002222022	288
002222023	288
002222030	288
002222031	288
002222032	288
002222033	288
002222043	288
002222111	287
002222112	287
002231000	289
002231003	289
002231008	289
002231009	289
002232003	289
002232008	289
002232009	289
002232010	289
002241000	289
002241001	289
002241002	289
002241003	289
002241004	289
002242001	289
002242002	289
002242003	289
002242004	289
002243001	289
002243002	289
002243003	289
002243004	289
002243005	289
002243010	293
002243011	293
002243012	293
002243013	293
002243018	293
002243019	293
002243020	293
002251002	289
002251004	289
002251005	288
002251006	288
002251007	289
002261001	292
002261002	292
002261003	292
002261006	292
002261007	292
002261008	292
002261011	292
002261012	292
002261013	292
002261016	292
002261017	292
002261018	292
002261021	292
002261022	292
002261023	292
002261028	292
002261029	292
002261030	292
002271001	293
002271002	293
002271003	293
002271004	293
002271005	293
002279001	294
002279002	294
002279003	294
002311101	274
002311102	274
002311103	274
002311104	274
002311105	274
002311106	274
002311107	274
002311401	274
002311402	274
002311403	274
002311404	274
002311405	274
002311406	274
002311407	274
002312101	274
002312102	274
002312103	274
002312104	274
002312105	274
002312106	274
002312107	274
002312123	274
002312124	274
002312125	274
002312126	274
002312401	274
002312402	274
002312403	274
002312404	274
002312405	274
002312406	274
002312407	274
002312409	274
002312438	274
002312439	274
002312440	274
002312441	274
002313101	274
002313102	274
002313103	274
002313401	274
002313402	274
002313403	274
002313404	274
002313405	274
002313501	275
002313502	275
002313503	275
002313504	275
002313505	275
002313506	275
002313507	275
002313508	275
002313509	275
002313510	275
002313601	275
002313602	275
002313603	275
002313604	275
002313605	275
002313606	275
002313607	275
002313608	275
002313609	275
002313610	275
002313620	275
002313621	275
002313622	275
002313623	275
002313624	275
002313625	275
002313626	275
002313627	275
002314101	275
002314102	275
002315101	275
002315102	275
002315103	275
002315401	275
002315402	275
002315403	275
002321001	276
002321002	276
002322001	276
002322003	277
002322009	277
002322011	277
002322015	276
002322016	277
002322017	277
002322024	276
002322025	278
002322026	278
002322036	279
002322037	279
002322040	277
002322041	386
002322042	386
002322043	386
002322043	387
002322044	386
002322044	387
002322045	386
002322045	387
002322046	386
002322046	388
002323001	276
002323002	277
002323004	276
002323008	277
002323010	277
002323013	277
002323016	278
002323017	278
002323018	278
002323019	278
002323020	277
002323022	277
002323023	277
002323028	277
002323029	277
002323043	279
002323044	279
002331001	278
002332001	278
002333001	278
002342001	276
002342002	276
002342003	276
002342004	276
002342005	276
002342006	276
002342007	276
002343001	276
002343002	276
002343003	276
002352001	278
002352003	279
002353002	278
002353004	279
002362003	279
002362004	279
002363003	279
002363004	279
002411005	72
002411006	72
002411007	72
002411010	72
002411011	72
002412001	72
002412002	72
002413001	72
002413002	72
002414010	71
002414011	71
002414020	71
002421112	69
002421122	69
002421132	69
002421142	69
002421212	69
002421222	69
002421232	69
002421312	70
002421322	70
002421412	70
002421422	70
002421521	70
002421541	70
002422120	70
002422140	70
002422221	70
002422222	70
002422223	70
002422224	70
002422225	70
002422226	70
002423114	68
002423115	68
002423116	68
002423117	68
002423121	68
002423122	68
002423123	68
002423214	68
002423215	68
002423216	68
002423217	68

Nr kodowy	strona
002423221	68
002423222	68
002423223	68
002423314	68
002423315	68
002423316	68
002423317	68
002423321	68
002423322	68
002423323	68
002423414	69
002423415	69
002423416	69
002423417	69
002423421	69
002423422	69
002423423	69
002431002	71
002431106	71
002439001	70
002439002	70
002439003	70
002439004	70
002439005	70
002439011	71
002439012	71
002439013	71
002439014	71
002439015	71
002439021	71
002440121	133
002440122	133
002440124	133
002440125	133
002440131	133
002440132	133
002440134	133
002440135	133
002440141	133
002440142	133
002440144	133
002440145	133
002440151	133
002440152	133
002440154	133
002440155	133
002441410	126
002441420	126
002441421	126
002441422	126
002441423	126
002441460	126
002441461	126
002441502	127
002441503	127
002441504	127
002441505	127
002441510	128
002441511	128
002441512	128
002441515	128
002441516	128
002441538	128
002441539	128
002441540	128
002441541	128
002441610	129

Nr kodowy	strona
002441611	129
002441615	129
002441616	129
002441632	129
002441651	138
002441652	138
002441653	138
002441654	138
002441655	138
002441656	138
002441657	138
002441658	138
002441659	138
002441660	126
002441661	138
002441662	138
002441663	138
002441664	138
002441666	138
002441667	138
002441669	138
002441672	138
002441673	138
002441674	138
002441675	138
002441676	138
002441677	138
002441678	138
002441679	138
002441680	126
002441681	138
002441682	138
002441686	138
002441687	138
002441688	138
002441701	135
002441702	135
002441703	135
002441704	135
002441705	135
002441706	135
002441707	135
002441708	135
002441709	135
002441710	128
002441711	135
002441720	128
002441740	129
002441800	130
002441801	130
002441804	130
002441805	130
002441820	130
002441821	130
002441822	130
002441823	130
002441824	130
002441825	130
002441827	130
002441840	131
002441841	131
002441844	131
002441845	131
002441860	131
002441861	131
002441862	131
002441863	131

Nr kodowy	strona
002441900	126
002441910	128
002441920	130
002441930	134
002442112	124
002442113	124
002442114	124
002442115	124
002442116	124
002442117	124
002442132	124
002442133	124
002442134	124
002442135	124
002442136	124
002442137	124
002442312	124
002442313	124
002442314	124
002442315	124
002442316	124
002442317	124
002442332	124
002442333	124
002442334	124
002442335	124
002442336	124
002442337	124
002442412	124
002442413	124
002442414	124
002442415	124
002442416	124
002442417	124
002442432	124
002442433	124
002442434	124
002442436	124
002442437	124
002442511	125
002442512	125
002442513	125
002442514	125
002442515	125
002442521	125
002442522	125
002442523	125
002442524	125
002442525	125
002442531	125
002442532	125
002442533	125
002442534	125
002442541	124
002442542	124
002442543	124
002442544	124
002442545	124
002442546	124
002442551	124
002442552	124
002442553	124
002442554	124
002442555	124
002442556	124
002442561	124
002442562	124

Nr kodowy	strona
002442563	124
002442564	124
002442565	124
002442566	124
002442571	125
002442572	125
002442573	125
002442574	125
002442575	125
002442576	125
002442581	125
002442582	125
002442583	125
002442584	125
002442585	125
002442586	125
002442591	125
002442592	125
002442593	125
002442594	125
002442595	125
002442596	125
002443112	124
002443113	124
002443114	124
002443115	124
002443116	124
002443117	124
002443118	124
002443119	124
002443235	124
002443312	124
002443313	124
002443314	124
002443315	124
002443316	124
002443317	124
002443318	124
002443319	124
002443412	124
002443413	124
002443414	124
002443415	124
002443416	124
002443417	124
002443418	124
002443419	124
002444003	132
002444004	132
002444005	132
002444013	132
002444014	132
002444015	132
002444025	132
002444035	132
002444044	132
002444045	132
002444046	132
002444054	132
002444055	132
002444056	132
002444065	132
002444075	132
002445101	133
002445103	133
002445104	133
002445111	133

Nr kodowy	strona
002445113	133
002445114	133
002445202	412
002445203	412
002445204	412
002445205	412
002445206	413
002445207	413
002445208	413
002445209	413
002445210	413
002445211	413
002461101	95
002461110	95
002461120	95
002461130	95
002461210	94
002461211	94
002461220	94
002461221	94
002461230	94
002461231	94
002462310	94
002462311	94
002462320	94
002462321	94
002462330	94
002462331	94
002462340	94
002462341	94
002462350	94
002462351	94
002463450	95
002463451	95
002463460	95
002463461	95
002463470	95
002463471	95
002463480	95
002463481	95
002463501	94
002463502	94
002463503	94
002463504	94
002463505	94
002463506	94
002470001	73
002470002	73
002470003	74
002470004	76
002470008	80
002470009	78
002470010	76
002470011	79
002470013	81
002470015	84
002470017	88
002470019	86
002470021	76
002470027	73
002470028	73
002470029	74
002470032	80
002470078	74
002470280	82
002470281	82
002470282	81

Nr kodowy	strona
002470284	72
002471101	79
002471102	79
002471103	79
002471211	83
002471220	83
002471225	83
002471400	84
002471401	84
002471407	83
002471408	81
002471409	81
002471410	83
002471412	85
002471416	85
002471502	81
002471503	81
002471703	87
002471704	87
002471705	87
002471706	87
002471707	87
002471715	87
002471801	88
002471802	88
002471803	88
002471804	88
002471805	88
002471806	88
002471807	88
002471808	88
002471809	88
002471810	88
002471811	88
002471812	88
002471816	86
002471817	86
002471818	86
002471819	86
002471824	88
002471847	88
002472001	77
002472002	77
002472011	76
002472012	76
002472013	76
002472031	77
002521000	299
002521100	299
002521200	299
002522000	299
002522100	299
002522200	299
002523000	299
002523100	299
002523200	299
002524000	299
002524100	299
002524200	299
002525000	299
002525100	299

Skorowidz numerów kodowych

Nr kodowy	strona
002525200	299
002530001	301
002530002	301
002530003	301
002530004	302
002530005	302
002530011	301
002530012	301
002530013	301
002530014	302
002530015	302
002541000	299
002541100	299
002541200	299
002542000	299
002542100	299
002542200	299
002543000	299
002543100	299
002543200	299
002544000	299
002544100	299
002544200	299
002545000	299
002545100	299
002545200	299
002550001	302
002550002	302
002550003	302
002550004	303
002550005	303
002550011	302
002550012	302
002550013	302
002550014	303
002550015	303
002550201	408
002550203	408
002550211	408
002550213	408
002550301	408
002550303	408
002550311	408
002550313	408
002561000	300
002561100	300
002562000	300
002562100	300
002563000	300
002563100	300
002564000	300
002564100	300
002565000	300
002565100	300
002569001	300
002571000	300
002571100	300
002572000	300
002572100	300
002573000	300
002573100	300
002574000	300
002574100	300
002575000	300
002575100	300
002579001	300
002610000	296

Nr kodowy	strona
002610001	296
002610003	296
002610005	296
002610006	296
002610007	296
002610008	296
002610009	296
002610011	296
002610013	296
002611000	296
002611001	296
002611003	296
002611005	296
002611006	296
002611007	296
002611008	296
002611009	296
002611011	296
002611013	296
002620000	296
002620001	296
002620003	296
002620005	296
002620006	296
002620007	296
002620008	296
002620009	296
002620011	296
002620013	296
002620015	296
002620017	296
002621000	296
002621001	296
002621003	296
002621005	296
002621006	296
002621007	296
002621008	296
002621009	296
002621011	296
002621013	296
002621015	296
002621017	296
002625101	404
002625102	404
002625103	404
002625104	404
002625105	404
002625106	404
002625107	404
002625108	404
002625109	404
002630001	297
002630003	297
002630005	297
002630006	297
002630007	297
002630008	297
002630009	297
002630011	297
002630013	297
002630015	297
002630017	297
002630019	297
002631001	297
002631003	297
002631005	297

Nr kodowy	strona
002631006	297
002631007	297
002631008	297
002631009	297
002631011	297
002631013	297
002631015	297
002631017	297
002631019	297
002636004	304
002636005	304
002636006	304
002636007	304
002640009	297
002640011	297
002640013	297
002640015	297
002640017	297
002640019	297
002640021	297
002640023	297
002640025	297
002641009	297
002641011	297
002641013	297
002641015	297
002641017	297
002641019	297
002641021	297
002641023	297
002641025	297
002911001	229
002911001	229
002911001	230
002911001	230
002911001	230
002911001	230
002911001	230
002911001	231
002911001	231
002911001	231
002911001	231
002911001	231
002911001	232
002911001	232
002911001	232
002911001	232
002911001	232
002911001	233
002911003	245
002911007	245
002911010	229
002911010	229
002911010	245
002911017	229
002911017	229
002911017	231
002911018	229
002911018	229
002911018	231
002911022	245
002911023	245
002911024	229
002911024	245
002911025	245
002912001	389
002912002	389

Nr kodowy	strona
002912003	389
002912004	389
002912005	390
002912006	390
002912010	390
002912011	390
002912012	390
002912013	390
002912014	390
002912015	390
002912016	390
002912017	390
002912018	390
002912019	391
002912021	391
002912022	391
002912023	391
002912024	391
002912025	391
002912026	391
002912040	391
002912041	391
002912042	392
002912043	392
002912044	392
002912045	392
002912046	392
002912047	392
002912048	392
002912049	392
002912050	392
002912051	392
002912052	392
002912053	392
002912054	392
002912055	393
002912056	393
002912057	392
002912058	393
002912059	393
002912090	388
002912091	388
002912092	388
002912093	388
002912094	388
002912095	388
002912096	388
002912097	388
002912098	388
002912099	388
002912100	388
002912101	388
002912102	388
002912110	393
002912111	393
002912112	393
002912113	393
002912114	393
002912115	393
002918100	145
002921018	244
002921019	244
002921020	244
002921022	244
002921024	244
002921026	244
002921060	244

Nr kodowy	strona
002921061	244
002921062	244
002921063	244
002921064	244
002921065	244
002921066	244
002921067	244
002921068	244
002921069	244
002921071	244
002921072	244
002921073	244
002921074	244
002921081	128
002921082	128
002921083	128
002921091	244
002921092	244
002921132	244
002921133	244
002921140	244
002921141	244
002921142	244
002921143	244
002921144	244
003810201	248
003810202	248
003810203	248
003810204	248
003810205	248
003810206	248
003810207	248
003810208	248
003810209	248
003810210	248
003810211	248
003810212	248
003810213	248
003810214	248
003810215	248
003810216	248
003810217	248
003810218	248
003810219	248
003810220	248
003810221	248
003810222	248
003810223	248
003810224	248
003810225	248
003810226	248
003810227	248
003810228	249
003810229	249
003810230	249
003810231	249
003810232	249
003810233	249
003810234	249
003810235	249
003810236	249
003810237	249
003810238	249
003810239	249
003810240	249
003810241	249
003810242	249

Nr kodowy	strona
003810243	249
003810244	249
003810245	249
003810246	249
003810247	249
003810248	249
003810249	249
003810250	249
003810251	249
003810252	249
003810253	249
003810254	249
003810255	249
003810256	249
003810257	249
003810258	249
003810259	249
003810260	249
003810261	249
003901000	229
003901001	229
003901002	229
003901003	229
003901016	229
003901016	229
003901016	230
003901016	230
003901016	230
003901016	230
003901016	230
003901016	231
003901016	231
003901016	231
003901016	231
003901016	231
003901016	232
003901016	232
003901016	232
003901016	232
003901016	232
003901016	233
003901019	229
003901019	229
003901020	229
003901020	229
003901021	229
003901021	229
003901022	229
003901022	229
003901025	229
003901025	229
003901025	229
003901025	229
003901025	231
003901025	231
003901025	231
003901025	232
003901025	232
003901037	229
003901038	229
003901039	229

Nr kodowy	strona
003901040	229
003901052	229
003901052	229
003901052	231
003901052	231
003901052	231
003901052	232
003901052	232
003901053	229
003901053	229
003901053	231
003901053	231
003901053	231
003901053	232
003901053	232
003901054	229
003901054	229
003901054	231
003901054	231
003901054	231
003901054	232
003901054	232
003901055	229
003901055	229
003901055	231
003901055	231
003901055	231
003901055	232
003901055	232
003901056	229
003901068	230
003901069	230
003901070	230
003901071	230
003901082	230
003901082	230
003901082	230
003901083	230
003901083	230
003901084	230
003901085	230
003901086	230
003901087	230
003901088	230
003901089	230
003901089	230
003901089	230
003901101	230
003901102	230
003901103	230
003901114	230
003901115	230
003901116	230
003901117	230
003901129	230
003901130	230
003901131	230
003901142	230
003901143	230
003901144	230
003901145	230
003901157	230
003901158	230
003901159	230
003901170	230
003901171	230
003901172	230

Nr kodowy	strona
003901173	230
003901174	230
003901175	230
003901176	230
003901188	230
003901189	230
003901190	230
003901201	230
003901202	230
003901203	230
003901204	230
003901232	229
003901232	231
003901243	231
003901244	231
003901245	231
003901266	231
003901266	231
003901266	231
003901277	231
003901278	231
003901279	231
003901290	229
003901290	231
003901290	231
003901290	232
003901290	232
003901300	231
003901301	231
003901302	231
003901320	232
003901321	232
003901322	232
003901360	231
003901361	231
003901362	231
003901375	231
003901420	229
003901421	229
003901422	229
003901430	229
003901430	229
003901431	229
003901431	229
003901442	229
003901443	229
003901444	229
003901476	233
003901497	233
003901518	233
003901539	233
003901560	232
003901571	232
003901571	232
003901571	233
003901574	232
003901574	232
003901574	233
003901606	232
003901650	233
003901671	232
003901672	232
003901673	232
003901684	232
003901685	232
003901686	232
003901687	232

Nr kodowy	strona
003901688	232
003901699	231
003901700	231
003901701	231
003901714	231
003901728	235
003901750	234
003901751	234
003901752	234
003901753	234
003901754	234
003901755	234
003901756	234
003901757	234
003901758	234
003901759	234
003901760	234
003901761	234
003901762	234
003901763	234
003901764	234
003901765	234
003901766	234
003901767	234
003901768	234
003901769	234
003901770	234
003901771	234
003901772	234
003901773	234
003901774	234
003901775	234
003901776	234
003901777	234
003901778	234
003901779	234
003901780	234
003901781	234
003901782	234
003901783	234
003901784	234
003901785	234
003901786	234
003901787	234
003901788	234
003901789	234
003901790	234
003901791	234
003901792	234
003901793	234
003901794	234
003901795	234
003901796	234
003901797	234
003901798	234
003901799	234
003901800	234
003901801	234
003901802	234
003901803	234
003901804	234
003901805	234
003901806	234
003901807	234
003901808	234
003901809	234
003901810	234

Nr kodowy	strona
003901811	234
003901812	234
003901813	234
003901814	234
003901815	234
003901816	234
003901817	234
003901859	231
003911001	247
003911002	247
003911003	247
003911004	247
003911034	247
003911035	247
003911036	247
003911037	247
003911038	247
003911039	247
003911040	247
003911041	247
003911042	247
003911043	247
003911044	247
003911045	247
003911046	247
003911047	247
003911048	247
003911049	247
003911050	247
003911051	247
003911052	247
003911053	247
003911054	247
003911055	247
004110101	320
004110102	320
004110103	320
004110104	320
004110106	320
004110107	320
004110108	320
004110109	320
004110110	320
004110115	320
004110200	321
004110201	321
004110202	321
004110203	321
004110204	321
004110210	321
004110211	321
004110212	321
004110213	321
004110214	321
004110220	321
004110221	321
004110222	321
004110223	321
004110224	321
004110225	321
004110226	321
004110227	321
004110228	321
004110229	321
004110230	321
004110231	321
004110300	322

Nr kodowy	strona
004110301	322
004110302	322
004110303	322
004110304	322
004110305	322
004110306	322
004110307	322
004110308	322
004110310	322
004110311	322
004110312	322
004110313	322
004110314	322
004110315	322
004110316	322
004110331	322
004110333	322
004110334	322
004110335	322
004110336	322
004110337	322
004110338	322
004110371	405
004110373	405
004110374	405
004110375	405
004110376	405
004110377	405
004110378	405
004110379	405
004110381	405
004110383	405
004110384	405
004110385	405
004110386	405
004110387	405
004110388	405
004110389	405
004110410	406
004110413	406
004110414	406
004110415	406
004110417	406
004110419	406
004110425	406
004110426	406
004110427	406
004110428	406
004110429	406
004110430	406
004110431	406
004110432	406
004110433	406
004110434	406
004111125	311
004111128	311
004111129	311
004111130	311
004111131	311
004111132	311
004111133	311
004111134	311
004111135	311
004111136	311
004111137	311
004111138	311
004111139	311

Nr kodowy	strona
004111140	311
004111141	313
004111142	313
004111143	313
004111144	313
004111145	313
004111146	313
004111147	313
004111148	313
004111149	313
004111172	317
004111173	317
004111174	317
004111175	317
004111176	317
004111177	317
004111178	317
004111179	317
004111180	317
004111181	317
004111182	317
004111183	317
004111184	317
004111185	317
004111186	317
004111219	311
004111220	311
004111221	311
004111222	311
004111223	311
004111224	311
004111225	311
004111226	311
004111227	311
004111228	311
004111229	311
004111230	311
004111231	311
004111232	311
004111300	311
004111301	311
004111302	311
004111303	311
004111304	311
004111305	311
004111306	311
004111307	311
004111308	311
004111309	311
004111310	311
004111311	311
004111428	311
004111429	311
004111430	311
004111431	311
004111432	311
004111433	311
004111434	311
004111435	311
004111436	311
004111437	311
004111438	311
004111439	311
004111735	319
004111736	319
004112125	319
004112126	319

Nr kodowy	strona
004112127	319
004112128	319
004112129	319
004112130	319
004112131	319
004112132	319
004112133	319
004112134	319
004112135	319
004112136	319
004113226	311
004113227	311
004113228	311
004113229	311
004113230	311
004113231	311
004113232	311
004113233	311
004113234	311
004113235	311
004113236	311
004113237	311
004113238	311
004113239	311
004113240	311
004113241	311
004113242	311
004113243	311
004113244	311
004113245	311
004113246	311
004113247	311
004113248	311
004113249	311
004113330	311
004113331	311
004113332	311
004113335	311
004113336	311
004113337	311
004113338	311
004113340	317
004113341	317
004113342	317
004113343	317
004113344	317
004113345	317
004113346	317
004113347	317
004113400	311
004113401	311
004113402	311
004113403	311
004113404	311
004113405	311
004113406	311
004113407	311
004113408	311
004113409	311

Nr kodowy	strona
004113410	311
004113411	311
004113412	311
004113413	311
004113414	311
004113415	311
004113416	311
004113417	311
004113418	311
004113419	311
004113420	311
004113421	311
004113422	311
004113423	311
004113424	311
004113425	311
004113426	311
004113427	311
004113428	311
004113429	311
004113430	311
004113703	313
004113704	313
004113705	313
004113706	313
004113707	313
004113708	313
004113710	313
004113711	313
004113712	313
004113713	313
004113714	313
004113715	313
004113716	313
004113717	313
004114221	312
004114222	312
004114223	312
004114224	312
004114225	312
004114226	312
004114227	312
004114228	312
004114229	312
004114230	312
004114231	312
004114232	312
004114233	312
004114240	312
004114241	312
004114320	312
004114321	312
004114322	312
004114323	312
004114324	312
004114325	312
004114326	312
004114327	312
004114328	312
004114329	312
004114330	312
004114331	312
004114332	312
004114333	313
004114334	313
004114335	313
004114336	313

Nr kodowy	strona
004114337	313
004114338	313
004114339	313
004114340	313
004114341	313
004114345	317
004114346	317
004114347	317
004114348	317
004114349	317
004114350	317
004114400	314
004114401	314
004114402	314
004114403	314
004114404	314
004114405	314
004114406	314
004114500	312
004114501	312
004114502	312
004114503	312
004114504	312
004114505	312
004114506	312
004114507	312
004114508	312
004114509	312
004114510	312
004114511	312
004114512	312
004114513	312
004114514	312
004114515	312
004114516	312
004114517	312
004114518	312
004114519	312
004114520	312
004114521	312
004114522	312
004114523	312
004114524	312
004114525	312
004114526	312
004114527	312
004115120	318
004115121	318
004115122	318
004115123	318
004115124	318
004115125	318
004115400	314
004115401	314
004115402	314
004115403	314
004115404	314
004115405	314
004115406	314
004115407	314
004115408	314
004115409	314
004115410	314
004116101	312
004116102	312
004116103	312
004116104	312

Nr kodowy	strona
004116105	312
004116106	312
004116108	313
004116109	313
004116110	313
004116111	313
004116112	313
004116113	313
004116119	313
004116120	313
004116186	318
004116187	318
004116188	318
004116189	318
004116190	318
004116400	314
004116401	314
004116402	314
004116403	314
004116404	314
004116405	314
004116406	314
004116407	314
004116408	314
004116409	314
004116410	314
004116411	314
004116412	314
004117001	343
004119100	314
004119101	314
004119102	314
004119103	314
004119104	314
004119200	314
004119201	314
004119202	314
004119203	314
004119204	314
004121003	340
004121007	340
004121008	340
004121012	341
004121101	338
004121102	338
004121103	338
004121105	338
004121106	338
004121106	338
004121107	338
004121107	338
004121108	338
004121121	338
004121122	338
004121123	338
004121130	338
004121131	338
004121132	338
004121136	338
004121137	338
004121138	338
004122001	340
004122002	340
004122003	340
004122004	340
004122005	340
004122006	340

Nr kodowy	strona
004122007	340
004122008	340
004122009	340
004122010	340
004122011	340
004122012	340
004122014	340
004122015	341
004122016	341
004122017	341
004122018	341
004122019	341
004122020	341
004122021	341
004122022	341
004122025	409
004122027	409
004122028	409
004122029	409
004122030	409
004122031	409
004122032	409
004122033	409
004129001	343
004129002	343
004129003	343
004129201	343
004129301	343
004129310	343
004131101	339
004131102	339
004131103	339
004131106	339
004131107	339
004131108	339
004131115	339
004131116	339
004131117	339
004131121	339
004131122	339
004131123	339
004131130	339
004131131	339
004131132	339
004131136	339
004131137	339
004131138	339
004132001	340
004132002	340
004132003	340
004132004	340
004132005	340
004132007	340
004132008	340
004132009	340
004132010	340
004132011	340
004132015	340
004132016	340
004132020	342
004132021	342
004132022	342
004139100	314
004139101	314
004139110	313
004139111	313
004139112	313

Nr kodowy	strona
004139113	313
004139114	313
004139115	313
004139116	313
004139117	313
004139118	313
004139119	313
004139120	313
004139121	313
004139123	313
004139124	313
004139125	313
004139126	313
004139127	313
004139128	313
004139129	313
004139130	313
004139131	313
004139132	313
004139133	313
004139134	313
004139200	314
004139201	314
004139202	314
004139203	314
004139204	314
004139205	314
004139206	314
004139207	314
004139208	314
004139209	314
004139412	314
004139413	314
004139414	314
004176026	313
004176027	313
004176028	313
004176029	313
004176030	313
004176031	313
004176032	313
004176033	313
004176105	313
004176106	313
004176107	313
004176108	313
004176109	313
004176110	313
004181101	315
004181102	315
004181103	315
004181104	315
004181105	315
004181106	315
004181107	315
004181108	315
004181109	315
004181110	315
004181111	315
004181112	315
004181113	315
004181114	315
004181201	315
004181202	315
004181203	315
004181204	315
004181205	315

Nr kodowy	strona
004181206	315
004181207	315
004181208	315
004181209	315
004181210	315
004181211	315
004181212	315
004181213	315
004181214	315
004181301	315
004181302	315
004181303	315
004181304	315
004181305	315
004181306	315
004181307	315
004181308	315
004181309	315
004181310	315
004181311	315
004181401	319
004181402	319
004181403	319
004181404	319
004181405	319
004181406	319
004181407	319
004181408	319
004181409	319
004181410	319
004181411	319
004181412	319
004181413	319
004181414	319
004182115	315
004182116	315
004182215	315
004182216	315
004182312	315
004182313	315
004182314	315
004182315	315
004182411	319
004182412	319
004182413	319
004182414	319
004183203	315
004183204	315
004183205	315
004183206	315
004183207	315
004183208	315
004183209	315
004183210	315
004183211	315
004183212	315
004183213	315
004183214	315
004183215	315
004183216	315
004183303	315
004183304	315
004183305	315
004183306	315

Nr kodowy	strona
004183307	315
004183308	315
004183309	315
004183310	315
004183311	315
004183312	315
004183313	315
004183314	315
004183315	315
004184117	316
004184118	316
004184119	316
004184120	316
004184121	316
004184122	316
004184123	316
004184124	316
004184207	315
004184208	315
004184209	315
004184210	315
004184211	315
004184212	315
004184213	315
004184214	315
004184215	315
004184216	315
004184217	316
004184218	316
004184219	316
004184220	316
004184221	316
004184222	316
004184223	316
004184224	316
004184307	315
004184308	315
004184309	315
004184310	315
004184311	315
004184312	315
004184313	315
004184314	315
004184315	315
004184317	316
004184318	316
004184319	316
004184320	316
004184321	316
004184322	316
004184323	316
004184324	316
004184417	319
004184418	319
004184419	319
004184420	319
004184421	319
004184422	319
004184423	319
004184424	319
004184425	319
004184426	319
004184427	319
004184428	319
004184429	319
004184430	319
004184431	319
004185112	316

Nr kodowy	strona
004185113	316
004185114	316
004185115	316
004185116	316
004185117	316
004185118	316
004185119	316
004185120	316
004185121	316
004185122	316
004185123	316
004185124	316
004185212	316
004185213	316
004185214	316
004185215	316
004185216	316
004185217	316
004185218	316
004185219	316
004185220	316
004185221	316
004185222	316
004185223	316
004185224	316
004185312	316
004185313	316
004185314	316
004185315	316
004185316	316
004185317	316
004185318	316
004185319	316
004185320	316
004185321	316
004185322	316
004185412	319
004185413	319
004185414	319
004185415	319
004185416	319
004185417	319
004185418	319
004185419	319
004185420	319
004185421	319
004185422	319
004185423	319
004185424	319
004185425	319
004185426	319
004185427	319
004185428	319
004185429	319
004185430	319
004185431	319
004186119	316
004186120	316
004186121	316
004186122	316
004186123	316
004186124	316
004186130	316
004186131	316
004186132	316
004186133	316
004186219	316
004186220	316

Nr kodowy	strona
004186221	316
004186222	316
004186223	316
004186224	316
004186230	316
004186231	316
004186232	316
004186233	316
004186319	316
004186320	316
004186321	316
004186322	316
004186328	316
004186329	316
004186330	316
004186331	316
004186428	319
004186429	319
004186430	319
004186431	319
004187432	319
004187433	319
004187434	319
004187435	319
004187436	319
004187437	319
004191101	315
004191102	315
004191103	315
004191104	315
004191105	315
004191106	315
004191107	315
004191108	315
004191109	315
004191110	315
004191111	315
004191112	315
004191113	315
004191114	315
004191201	315
004191202	315
004191203	315
004191204	315
004191205	315
004191206	315
004191207	315
004191208	315
004191209	315
004191210	315
004191211	315
004191212	315
004191213	315
004191214	315
004191301	315
004191302	315
004191303	315
004191304	315
004191305	315
004191306	315
004191307	315
004191308	315
004191309	315
004191310	315
004191311	315
004192115	315
004192116	315
004192215	315

Nr kodowy	strona
004192216	315
004192312	315
004192313	315
004192314	315
004192315	315
004194117	316
004194118	316
004194119	316
004194120	316
004194121	316
004194122	316
004194123	316
004194124	316
004194207	315
004194208	315
004194209	315
004194210	315
004194211	315
004194212	315
004194213	315
004194214	315
004194215	315
004194216	315
004194217	316
004194218	316
004194219	316
004194220	316
004194221	316
004194222	316
004194223	316
004194224	316
004194307	315
004194308	315
004194309	315
004194310	315
004194311	315
004194312	315
004194313	315
004194314	315
004194315	315
004194317	316
004194318	316
004194319	316
004194320	316
004194321	316
004194322	316
004194323	316
004194324	316
004195112	316
004195113	316
004195114	316
004195115	316
004195116	316
004195117	316
004195118	316
004195119	316
004195120	316
004195121	316
004195122	316
004195123	316
004195124	316
004195212	316
004195213	316
004195214	316
004195215	316
004195216	316
004195217	316
004195218	316

Nr kodowy	strona
004195219	316
004195220	316
004195221	316
004195222	316
004195223	316
004195224	316
004195312	316
004195313	316
004195314	316
004195315	316
004195316	316
004195317	316
004195318	316
004195319	316
004195320	316
004195321	316
004195322	316
004211010	379
004211020	379
004211030	379
004211040	379
004211050	379
004211061	379
004211070	379
004211080	379
004211090	379
004211100	379
004211110	379
004211120	379
004211130	379
004211140	379
004211150	379
004211160	379
004213010	378
004213020	378
004213030	378
004213040	378
004213050	378
004213061	378
004213070	378
004213080	378
004213090	378
004213100	378
004213110	378
004213120	378
004213130	378
004213140	378
004213150	378
004213160	378
004225003	358
004225004	358
004225005	358
004225006	358
004225007	358
004225008	358
004225009	358
004225010	358
004225011	358
004225012	358
004225013	358
004225014	358
004225015	358
004225016	358
004225017	358
004225505	359
004225506	359
004225507	359
004225508	359

Nr kodowy	strona
004225509	359
004225510	359
004225512	359
004225513	359
004225514	359
004225515	359
004225516	359
004225517	359
004225518	359
004225519	359
004225613	360
004225614	360
004225615	360
004225616	360
004225617	360
004225618	360
004225619	360
004225620	360
004226003	358
004226004	358
004226005	358
004226006	358
004226007	358
004226008	358
004226009	358
004226010	358
004226011	358
004226012	358
004226013	358
004226014	358
004226015	358
004226016	358
004226017	358
004226505	359
004226506	359
004226507	359
004226508	359
004226509	359
004226510	359
004226511	359
004226512	359
004226513	359
004226514	359
004226515	359
004226516	359
004226517	359
004226518	359
004226519	359
004226613	360
004226614	360
004226615	360
004226616	360
004226617	360
004226618	360
004226619	360
004226620	360
004227003	358
004227004	358
004227005	358
004227006	358
004227007	358
004227008	358
004227009	358
004227010	358
004227011	358
004227012	358
004227013	358
004227014	358

Nr kodowy	strona
004227015	358
004227016	358
004227017	358
004227505	359
004227506	359
004227507	359
004227508	359
004227509	359
004227510	359
004227511	359
004227512	359
004227513	359
004227514	359
004227515	359
004227516	359
004227517	359
004227518	359
004227519	359
004227613	360
004227614	360
004227615	360
004227616	360
004227617	360
004227618	360
004227619	360
004227620	360
004235003	362
004235004	362
004235005	362
004235006	362
004235007	362
004235008	362
004235009	362
004235010	362
004235011	362
004235012	362
004235013	362
004235014	362
004235015	362
004235016	362
004235017	362
004235103	361
004235104	361
004235105	361
004235106	361
004235107	361
004235108	361
004235109	361
004235110	361
004235111	361
004235112	361
004235503	363
004235504	363
004235505	363
004235506	363
004235507	363
004235508	363
004235509	363
004235510	363
004235511	363
004235512	363
004235513	363
004235514	363
004235515	363
004235516	363
004235517	363

Nr kodowy	strona
004235518	363
004236003	362
004236004	362
004236005	362
004236006	362
004236007	362
004236008	362
004236009	362
004236010	362
004236011	362
004236012	362
004236013	362
004236014	362
004236015	362
004236016	362
004236017	362
004236103	361
004236104	361
004236105	361
004236106	361
004236107	361
004236108	361
004236109	361
004236110	361
004236111	361
004236112	361
004236503	363
004236504	363
004236505	363
004236506	363
004236507	363
004236508	363
004236509	363
004236510	363
004236511	363
004236512	363
004236513	363
004236514	363
004236515	363
004236516	363
004236517	363
004236518	363
004237003	362
004237004	362
004237005	362
004237006	362
004237007	362
004237008	362
004237009	362
004237010	362
004237011	362
004237012	362
004237013	362
004237014	362
004237015	362
004237016	362
004237017	362
004237103	361
004237104	361
004237105	361
004237106	361
004237107	361
004237108	361
004237109	361
004237110	361
004237111	361
004237112	361
004237503	363

Nr kodowy	strona
004237504	363
004237505	363
004237506	363
004237507	363
004237508	363
004237509	363
004237510	363
004237511	363
004237512	363
004237513	363
004237514	363
004237515	363
004237516	363
004237517	363
004237518	363
004239010	372
004239020	372
004239030	372
004239040	372
004245003	365
004245004	365
004245005	365
004245006	365
004245007	365
004245008	365
004245009	365
004245010	365
004245011	365
004245012	365
004245013	365
004245014	365
004245015	365
004245016	365
004245017	365
004245103	364
004245104	364
004245105	364
004245106	364
004245107	364
004245108	364
004245109	364
004245110	364
004245111	364
004245112	364
004245113	364
004245114	364
004245114	364
004245114	364
004245503	366
004245504	366
004245505	366
004245506	366
004245507	366
004245508	366
004245509	366
004245510	366
004245511	366
004245512	366
004245513	366
004245514	366
004245515	366
004245516	366
004246003	365
004246004	365
004246005	365
004246006	365
004246007	365
004246008	365

Nr kodowy	strona
004246009	365
004246010	365
004246011	365
004246012	365
004246013	365
004246014	365
004246015	365
004246016	365
004246017	365
004246103	364
004246104	364
004246105	364
004246106	364
004246107	364
004246108	364
004246109	364
004246110	364
004246111	364
004246112	364
004246113	364
004246503	366
004246504	366
004246505	366
004246506	366
004246507	366
004246508	366
004246509	366
004246510	366
004246511	366
004246512	366
004246513	366
004246514	366
004246515	366
004246516	366
004247003	365
004247004	365
004247005	365
004247006	365
004247007	365
004247008	365
004247009	365
004247010	365
004247011	365
004247012	365
004247013	365
004247014	365
004247015	365
004247016	365
004247017	365
004247103	364
004247104	364
004247105	364
004247106	364
004247107	364
004247108	364
004247109	364
004247110	364
004247111	364
004247112	364
004247113	364
004247503	366
004247504	366
004247505	366
004247506	366
004247507	366
004247508	366
004247509	366
004247510	366

Nr kodowy	strona
004247511	366
004247512	366
004247513	366
004247514	366
004247515	366
004247516	366
004255003	368
004255004	368
004255005	368
004255006	368
004255007	368
004255008	368
004255009	368
004255010	368
004255011	359
004255011	368
004255012	368
004255013	368
004255014	368
004255015	368
004255016	368
004255103	367
004255104	367
004255105	367
004255106	367
004255107	367
004255108	367
004255109	367
004255110	367
004255111	367
004255112	367
004255113	367
004255503	369
004255504	369
004255505	369
004255506	369
004255507	369
004255508	369
004255509	369
004255510	369
004255511	369
004255512	369
004255513	369
004255514	369
004255515	369
004255516	369
004255517	369
004256003	368
004256004	368
004256005	368
004256006	368
004256007	368
004256008	368
004256009	368
004256010	368
004256011	368
004256012	368
004256013	368
004256014	368
004256015	368
004256016	368
004256103	367
004256104	367
004256105	367
004256106	367
004256107	367
004256108	367
004256109	367

Nr kodowy	strona
004256110	367
004256111	367
004256112	367
004256113	367
004256503	369
004256504	369
004256505	369
004256506	369
004256507	369
004256508	369
004256509	369
004256510	369
004256511	369
004256512	369
004256513	369
004256514	369
004256515	369
004256516	369
004256517	369
004257003	368
004257004	368
004257005	368
004257006	368
004257007	368
004257008	368
004257009	368
004257010	368
004257011	368
004257012	368
004257013	368
004257014	368
004257015	368
004257016	368
004257103	367
004257104	367
004257105	367
004257106	367
004257107	367
004257108	367
004257109	367
004257110	367
004257111	367
004257112	367
004257113	367
004257503	369
004257504	369
004257505	369
004257506	369
004257507	369
004257508	369
004257509	369
004257510	369
004257511	369
004257512	369
004257513	369
004257514	369
004257515	369
004257516	369
004257517	369
004259010	372
004259020	372
004259030	372
004259040	372
004265003	370
004265004	370
004265005	370
004265006	370
004265007	370

Nr kodowy	strona
004265008	370
004265009	370
004265010	370
004265011	370
004265012	370
004265103	370
004265104	370
004265105	370
004265106	370
004265107	370
004266003	370
004266004	370
004266005	370
004266006	370
004266007	370
004266008	370
004266009	370
004266010	370
004266011	370
004266012	370
004266103	370
004266104	370
004266105	370
004266106	370
004266107	370
004267003	370
004267004	370
004267005	370
004267006	370
004267007	370
004267008	370
004267009	370
004267010	370
004267011	370
004267012	370
004267103	370
004267104	370
004267105	370
004267106	370
004267107	370
004269010	372
004269020	372
004269030	372
004269040	372
004341460	386
004600171	56
004600172	56
004600173	56
004600340	54
004600341	54
004600342	54
004600343	54
004600344	54
004600345	54
004600346	54
004600347	54
004600348	54
004600349	54
004600350	54
004600351	54
004600360	57
004600361	57
004600362	57
004600363	57
004600364	56
004600365	57
004600366	58
004600367	58

Nr kodowy	strona
004600368	58
004600369	58
004600370	58
004600371	58
004600372	58
004600373	58
004600374	59
004600375	59
004600377	59
004600378	59
004600379	59
004625101	162
004625102	162
004625121	165
004625122	165
004625123	165
004625124	165
004625125	165
004625126	165
004625131	164
004625141	165
004625151	165
004625163	165
004625165	165
004625177	165
004625201	162
004625202	162
004625276	165
004626101	162
004626121	165
004626122	165
004626123	165
004626124	165
004626131	164
004626141	165
004626151	165
004626163	165
004626165	165
004626201	162
004627101	163
004627102	163
004627103	163
004627104	163
004627121	165
004627122	165
004627123	165
004627124	165
004627131	164
004627132	164
004627141	165
004627142	165
004627201	163
004627202	163
004627203	163
004627204	163
004628101	163
004628102	163
004628103	163
004628201	163
004628202	163
004628203	163
004631180	164
004631190	164
004631200	164
004631210	164
004631220	164
004631225	164
004631230	164

Nr kodowy	strona
004631250	164
004631260	164
004631280	164
004631290	164
004631300	164
004631310	164
004631330	164
004641010	115
004641011	115
004641012	115
004641013	115
004641014	115
004641015	115
004641020	115
004641021	115
004641022	115
004641023	115
004641024	115
004641025	115
004641050	108
004641051	108
004641052	108
004641053	108
004641054	108
004641055	108
004641056	108
004641057	108
004641058	108
004641059	108
004641060	108
004641061	108
004641062	109
004641063	109
004641064	109
004641065	109
004641066	109
004641067	109
004641068	109
004641069	109
004641070	109
004641071	109
004641072	109
004641073	109
004641074	109
004641075	109
004641076	109
004641077	109
004641078	109
004641079	109
004641080	109
004641081	109
004641082	109
004641083	109
004641084	109
004641085	109
004641086	110
004641087	110
004641088	110
004641089	110
004641090	110
004641091	110
004641092	110
004641093	110
004641094	110
004641095	110
004641096	110
004641097	110
004641100	109

Nr kodowy	strona
004641101	109
004641102	109
004641103	109
004641104	110
004641105	110
004641106	110
004641107	110
004641130	109
004641131	109
004641132	109
004641133	109
004641134	109
004641135	109
004641136	109
004641137	109
004641138	109
004641139	109
004641140	109
004641141	109
004641142	110
004641143	110
004641144	110
004641145	110
004641146	110
004641147	110
004641148	110
004641149	110
004641150	110
004641151	110
004641152	110
004641153	110
004641160	108
004641161	108
004641162	108
004641163	108
004641164	108
004641170	108
004641171	108
004641172	108
004641173	108
004641174	108
004641200	110
004641201	110
004641202	110
004641203	110
004641204	110
004641205	110
004641206	110
004641207	110
004641210	111
004641211	111
004641212	111
004641213	111
004641214	111
004641215	111
004641216	111
004641217	111
004641340	108
004641343	108
004641350	108
004641353	108
004641360	108
004641363	108
004641380	108
004641383	108
004641400	107
004641401	107
004641402	107

Nr kodowy	strona
004641403	107
004641404	107
004641405	107
004641406	107
004641407	107
004641408	107
004641409	107
004641501	98
004641501	98
004641501	99
004641501	99
004641501	99
004641501	99
004641501	100
004641501	100
004641501	100
004641501	100
004641501	100
004641501	100
004641501	102
004641501	102
004641501	103
004641501	103
004641501	103
004641501	103
004641501	104
004641501	104
004641501	104
004641501	105
004641501	105
004641501	105
004641510	98
004641510	98
004641510	99
004641510	99
004641510	99
004641510	99
004641510	100
004641510	100
004641510	100
004641510	100
004641510	100
004641510	100
004641510	102
004641510	102
004641510	103
004641510	103
004641510	103
004641510	103
004641510	104
004641510	104
004641510	104
004641510	105
004641510	105
004641510	105
004641520	111
004641521	111
004641522	111
004641523	111
004641524	111
004641525	111
004641526	111
004641527	111
004641530	111
004641530	111
004641531	111
004641531	111
004641532	111

Nr kodowy	strona
004641532	111
004641533	111
004641533	111
004641534	111
004641534	111
004641535	111
004641535	111
004641536	111
004641536	111
004641537	111
004641537	111
004641540	111
004641541	111
004641542	111
004641543	111
004641544	111
004641545	111
004641546	111
004641547	111
004641610	115
004641611	115
004641612	115
004641613	115
004641614	115
004641620	115
004641621	115
004641622	115
004641623	115
004641624	115
004641701	115
004641701	115
004641701	115
004641702	115
004641702	115
004641702	115
004641702	115
004641703	115
004641703	115
004641703	115
004641703	115
004641703	115
004641720	110
004641721	110
004641722	110
004641723	110
004641724	110
004641725	110
004641726	110
004641727	110
004641728	110
004641729	110
004641730	110
004641731	110
004641810	102
004641811	102
004641812	102
004641813	102
004641814	102
004641815	102
004641820	102
004641821	102
004641822	102
004641823	102
004641824	102
004641825	102
004641830	102
004641831	102
004641832	102

Nr kodowy	strona
004641833	102
004641834	102
004641835	102
004641840	103
004641841	103
004641842	103
004641843	103
004641844	103
004641850	103
004641851	103
004641852	103
004641853	103
004641854	103
004641860	103
004641861	103
004641862	103
004641863	103
004641864	103
004642110	98
004642111	98
004642112	98
004642113	98
004642114	98
004642115	98
004642120	98
004642121	98
004642122	98
004642123	98
004642124	98
004642125	98
004642210	98
004642211	98
004642220	98
004642221	98
004642340	114
004642343	114
004642360	114
004642363	114
004642370	114
004642373	114
004642380	114
004642383	114
004642390	108
004642391	108
004642392	108
004642393	108
004642394	108
004642400	107
004642401	107
004642402	107
004642403	107
004642404	107
004642405	107
004642406	107
004642407	107
004642408	107
004642409	107
004642410	107
004642411	107
004642412	107
004642413	107
004642414	107
004642510	98
004642510	98
004642510	99

Nr kodowy	strona
004642510	99
004642510	99
004642510	99
004642510	100
004642510	100
004642510	100
004642510	100
004642510	100
004642510	100
004642510	102
004642510	102
004642510	103
004642510	103
004642510	103
004642510	103
004642510	104
004642510	104
004642510	104
004642510	105
004642510	105
004642510	105
004642701	98
004642701	98
004642701	99
004642701	99
004642701	99
004642701	99
004642701	100
004642701	100
004642701	100
004642701	100
004642701	102
004642701	102
004642701	100
004642701	100
004642702	98
004642702	98
004642702	99
004642702	99
004642702	99
004642702	99
004642702	100
004642702	100
004642702	100
004642702	100
004642702	102
004642702	102
004642702	100
004642702	100
004642703	98
004642703	98
004642703	99
004642703	99
004642703	99
004642703	99
004642703	100
004642703	100
004642703	100
004642703	100
004642703	100
004642703	100
004642703	102
004642703	102
004642705	103
004642705	103
004642705	103
004642705	103
004642705	104

Nr kodowy	strona
004642705	104
004642705	105
004642705	105
004642705	105
004642705	104
004642706	103
004642706	103
004642706	103
004642706	103
004642706	104
004642706	104
004642706	105
004642706	105
004642706	105
004642706	104
004642707	103
004642707	103
004642707	103
004642707	103
004642707	104
004642707	104
004642707	104
004642707	105
004642707	105
004642707	105
004642708	105
004642708	106
004642708	106
004642708	106
004642708	106
004642711	105
004642711	106
004642711	106
004642711	106
004642711	106
004642720	109
004642730	112
004642731	112
004642732	112
004642733	112
004642734	112
004642735	112
004642736	112
004642740	112
004642741	112
004642742	112
004642743	112
004642744	112
004642745	112
004642746	112
004642747	112
004642748	112
004642749	112
004642750	112
004642751	112
004642752	112
004642753	112
004642760	112
004642761	112
004642762	112
004642810	102
004642811	102
004642812	102
004642820	102
004642821	102
004642822	102
004642830	102
004642831	102

Nr kodowy	strona
004642832	102
004643110	99
004643111	99
004643112	99
004643113	99
004643114	99
004643115	99
004643120	99
004643121	99
004643122	99
004643123	99
004643124	99
004643125	99
004643210	99
004643211	99
004643220	99
004643221	99
004643415	107
004643416	107
004643510	98
004643510	98
004643510	99
004643510	99
004643510	99
004643510	99
004643510	100
004643510	100
004643510	100
004643510	100
004643510	100
004643510	100
004643510	102
004643510	102
004643510	103
004643510	103
004643510	103
004643510	103
004643510	104
004643510	104
004643510	104
004643510	105
004643510	105
004643510	105
004643601	98
004643601	98
004643601	99
004643601	99
004643601	99
004643601	99
004643601	100
004643601	100
004643601	100
004643601	100
004643601	100
004643601	100
004643601	102
004643601	102
004643601	103
004643601	103
004643601	103
004643601	103
004643601	104
004643601	104
004643601	104
004643601	105
004643601	105
004643601	105
004643602	105

Nr kodowy	strona
004643602	106
004643602	106
004643602	106
004643602	106
004643603	109
004643701	98
004643701	98
004643701	99
004643701	99
004643701	99
004643701	99
004643701	100
004643701	100
004643701	100
004643701	100
004643701	100
004643701	102
004643701	102
004643701	103
004643701	103
004643701	103
004643701	103
004643701	104
004643701	104
004643701	104
004643701	105
004643701	105
004643701	105
004644110	99
004644111	99
004644112	99
004644113	99
004644114	99
004644115	99
004644120	99
004644121	99
004644122	99
004644123	99
004644124	99
004644125	99
004644210	99
004644211	99
004644220	99
004644221	99
004644417	107
004644418	107
004644419	107
004644420	107
004644511	98
004644511	98
004644511	99
004644511	99
004644511	99
004644511	99
004644511	100
004644511	100
004644511	100
004644 511	100
004644511	100
004644511	100
004644511	102
004644 511	102
004644511	103
004644511	103
004644511	103
004644511	104

Nr kodowy	strona
004644511	104
004644511	104
004644511	105
004644511	105
004644511	105
004644511	105
004644511	106
004644511	106
004644511	106
004644511	106
004644520	98
004644520	98
004644520	99
004644520	99
004644520	99
004644520	99
004644520	100
004644520	100
004644520	100
004644520	100
004644520	100
004644520	100
004644520	102
004644520	102
004644520	103
004644520	103
004644520	103
004644520	103
004644520	104
004644520	104
004644520	104
004644520	105
004644520	105
004644520	105
004644520	105
004644520	106
004644520	106
004644520	106
004644520	106
004645100	100
004645101	100
004645102	100
004645103	100
004645104	100
004645105	100
004645110	100
004645111	100
004645112	100
004645113	100
004645114	100
004645115	114
004645120	100
004645121	100
004645122	100
004645123	100
004645124	100
004645200	100
004645201	100
004645210	100
004645211	100
004645220	100
004645221	100
004645421	107
004645422	107
004645424	107
004645425	107
004645511	98
004645511	98

Nr kodowy	strona
004645511	99
004645511	99
004645511	99
004645511	99
004645511	100
004645511	100
004645511	100
004645511	100
004645511	100
004645511	100
004645511	102
004645511	102
004645511	103
004645511	103
004645511	103
004645511	103
004645511	104
004645511	104
004645511	104
004645511	105
004645511	105
004645511	105
004645511	105
004645511	106
004645511	106
004645511	106
004645511	106
004645520	98
004645520	98
004645520	99
004645520	99
004645520	99
004645520	99
004645520	100
004645520	100
004645520	100
004645520	100
004645520	100
004645520	100
004645520	102
004645520	102
004645520	103
004645520	103
004645520	103
004645520	103
004645520	104
004645520	104
004645520	104
004645520	105
004645520	105
004645520	105
004645520	105
004645520	106
004645520	106
004645520	106
004645520	106
004646000	114
004646001	114
004646002	114
004646003	114
004646004	114
004646005	114
004646006	114
004646007	114
004646010	108

Nr kodowy	strona
004646011	108
004646012	108
004646013	108
004646014	108
004646018	105
004646019	105
004646020	105
004646021	105
004646023	106
004646025	106
004646026	106
004646027	106
004646028	106
004646029	106
004646030	106
004646031	106
004646032	106
004646033	106
004646044	104
004646045	104
004646046	104
004646047	104
004646048	104
004646049	104
004646050	104
004646051	104
004646052	104
004646053	104
004646054	104
004646055	104
004646100	100
004646101	100
004646102	100
004646103	100
004646104	100
004646105	100
004646110	100
004646111	100
004646112	100
004646113	100
004646114	100
004646115	114
004646120	100
004646121	100
004646122	100
004646123	100
004646124	100
004646200	100
004646201	100
004646210	100
004646211	100
004646220	100
004646221	100
004646421	107
004646422	107
004647100	102
004647101	102
004647102	102
004647103	102
004647104	102
004647105	102
004647130	102
004647131	102
004647132	102
004647133	102
004647134	102
004647200	102
004647201	102

Nr kodowy	strona
004647230	102
004647231	102
004647423	107
004648001	60
004648002	60
004648003	60
004648004	60
004648005	60
004648006	60
004648007	60
004648008	60
004648009	60
004648010	60
004648011	60
004648012	60
004648013	60
004648014	60
004648021	61
004648022	62
004648023	62
004648024	62
004648027	62
004648028	62
004648030	62
004648032	63
004648033	63
004648034	63
004648035	63
004648039	63
004648040	63
004648041	63
004648042	63
004648043	64
004648044	64
004648045	64
004648046	64
004648047	64
004648048	64
004648049	63
004648050	63
004648052	64
004648053	64
004648054	65
004648055	65
004648056	65
004648057	65
004648058	65
004648060	64
004648061	64
004648062	64
004648100	103
004648101	103
004648102	103
004648103	103
004648104	103
004648105	103
004648115	114
004648130	103
004648131	103
004648132	103
004648133	103
004648134	103
004648200	103
004648201	103
004648230	103
004648231	103
004649100	103
004649101	103

Nr kodowy	strona
004649102	103
004649103	103
004649104	103
004649105	103
004649115	114
004649130	103
004649131	103
004649132	103
004649133	103
004649134	103
004649200	103
004649201	103
004649230	103
004649230	103
004650100	104
004650101	104
004650102	104
004650103	104
004650104	104
004650105	104
004650130	104
004650131	104
004650132	104
004650133	104
004650134	104
004650200	104
004650201	104
004650230	104
004650231	104
004651100	104
004651101	104
004651102	104
004651103	104
004651104	104
004651105	104
004651130	105
004651131	105
004651132	105
004651133	105
004651134	105
004651200	104
004651201	104
004651230	105
004651231	105
004652100	105
004652101	105
004652102	105
004652103	105
004652104	105
004652105	105
004652130	105
004652131	105
004652132	105
004652133	105
004652134	105
004652200	105
004652201	105
004652230	105
004652231	105
004653140	105
004653141	105
004653142	105
004653143	105
004653144	105
004654240	106
004654241	106
004655140	106
004655141	106

Nr kodowy	strona
004655142	106
004655143	106
004655144	106
004656140	106
004656141	106
004656142	106
004656143	106
004656144	106
004656300	106
004656303	106
004656304	106
004656305	106
004660011	189
004660012	189
004660013	189
004660014	189
004660015	190
004660060	411
004660061	411
004660062	411
004660063	411
004660064	411
004660065	411
004660106	189
004660107	189
004660108	189
004661011	191
004661012	189
004661013	189
004661014	189
004661015	192
004661106	189
004661107	189
004661108	189
004661200	193
004661201	189
004661202	189
004661203	189
004661204	194
004661205	189
004661206	189
004661207	189
004661208	195
004661209	189
004661210	191
004661211	191
004661212	191
004661213	191
004662031	192
004662032	192
004662033	192
004662034	192
004662035	192
004662041	192
004662042	192
004662043	192
004662044	192
004662045	192
004662131	192
004662132	192
004662133	192
004662134	192
004662141	192
004662142	192
004662143	192
004662144	192
004662145	192
004663105	203

Nr kodowy	strona
004663106	203
004663107	203
004663108	203
004663135	192
004663309	192
004663410	192
004663511	192
004663612	192
004663713	192
004664105	203
004664106	203
004664107	203
004664108	203
004664109	203
004664200	203
004664201	203
004664202	203
004664203	203
004664204	203
004664205	203
004664206	203
004664207	203
004664309	192
004664410	192
004664511	192
004664612	192
004664713	192
004665001	190
004665002	190
004665005	196
004665006	196
004665007	196
004665008	196
004665009	196
004665010	190
004665010	203
004665011	190
004665011	203
004665012	190
004665014	197
004665015	197
004665017	197
004665018	197
004665021	191
004665021	203
004665031	191
004665041	191
004665051	191
004665051	203
004665055	197
004665056	197
004665057	197
004665071	197
004665072	197
004665073	197
004665074	197
004665075	197
004665081	197
004665082	197
004665083	197
004665084	197
004665085	197
004665101	196
004665102	196
004665103	196
004665104	196
004665105	196
004665201	196

Nr kodowy	strona
004665202	196
004665203	196
004665204	196
004665205	196
004666001	195
004666002	195
004666003	195
004666004	195
004666005	195
004666006	195
004666011	195
004666012	195
004666013	195
004666014	195
004666015	195
004666016	195
004666021	195
004666022	195
004666023	195
004666024	195
004666025	195
004666026	195
004666031	195
004666032	195
004666033	195
004666034	195
004666035	195
004666036	195
004666041	195
004666042	195
004666043	195
004666044	195
004666045	195
004666046	195
004666051	195
004666052	195
004666053	195
004666054	195
004666055	195
004666056	195
004666060	196
004666061	196
004666062	196
004666063	196
004666064	196
004666065	197
004666066	197
004666067	197
004666068	197
004666069	197
004666070	197
004666071	197
004666072	197
004666073	197
004666074	197
004667001	204
004667002	204
004667003	204
004667004	204
004667005	204
004667006	204
004667007	204
004667008	204
004667011	204
004667012	204

Nr kodowy	strona
004667013	204
004667014	204
004667015	204
004667016	204
004667017	204
004667018	204
004667021	205
004667022	205
004667023	205
004667024	205
004667025	205
004667026	205
004667027	205
004667028	205
004667031	205
004667032	205
004667033	205
004667034	205
004667035	205
004667036	205
004667037	205
004667038	205
004667041	205
004667042	205
004667043	205
004667044	205
004667045	205
004667046	205
004667047	205
004667048	205
004667051	205
004667052	205
004667053	205
004667054	205
004667055	205
004667056	205
004667057	205
004667058	205
004667101	204
004667102	204
004667103	204
004667104	204
004667105	204
004667106	204
004667107	204
004667108	204
004667111	204
004667112	204
004667113	204
004667114	204
004667115	204
004667116	204
004667117	204
004667118	204
004667201	205
004667202	205
004667203	205
004667204	205
004667205	205
004667206	205
004667207	205
004667208	205
004667209	205
004667210	205
004667211	205
004667212	205
004667213	205
004667214	205

Nr kodowy	strona
004667215	206
004667216	206
004667217	206
004667218	206
004667219	206
004667220	206
004667221	206
004667222	206
004667223	206
004667224	206
004667225	206
004667226	206
004667227	206
004667321	211
004667322	211
004667323	211
004667324	211
004667325	211
004667331	211
004667332	211
004667333	211
004667334	211
004667335	211
004667341	211
004667342	211
004667343	211
004667344	211
004667345	211
004667351	211
004667352	211
004667353	211
004667354	211
004667355	211
004667361	211
004667362	211
004667371	211
004667372	211
004671021	168
004671022	168
004671023	168
004671024	168
004671025	168
004671026	168
004671027	168
004671028	168
004671029	168
004671030	168
004671031	168
004671032	168
004671041	168
004671042	168
004671043	168
004671044	168
004671045	168
004671046	168
004671047	168
004671048	168
004671049	168
004671050	168
004671051	168
004671052	168
004671061	169
004671062	169
004671072	169
004671073	169
004671075	169
004671076	169
004671082	169

Nr kodowy	strona
004671083	169
004671085	169
004671086	169
004671091	169
004671092	169
004671093	169
004671094	169
004671101	169
004671102	169
004671103	169
004671104	169
004671111	170
004671112	170
004671113	170
004671114	170
004671121	170
004671122	170
004671127	170
004671128	170
004671141	170
004671142	170
004671143	170
004671144	170
004671145	170
004671146	170
004671147	170
004671148	170
004671149	170
004671150	170
004671151	170
004671152	170
004671153	170
004671154	170
004671155	170
004671156	170
004671157	170
004671161	171
004671162	171
004671163	171
004671164	171
004671165	171
004671166	171
004671167	171
004671168	171
004671169	171
004671170	171
004671171	171
004671172	171
004671173	171
004671174	171
004671175	171
004671176	171
004671177	171
004671178	171
004671178	173
004671178	174
004671179	171
004671179	173
004671179	174
004671180	172
004671180	173
004671181	172
004671182	172
004671183	172
004671184	172
004671185	172
004671186	172
004671191	172

Nr kodowy	strona
004671192	172
004671193	172
004671194	172
004671195	172
004671196	172
004671197	172
004671198	172
004671199	172
004671200	172
004671201	173
004671202	173
004671203	173
004671204	173
004671205	173
004671206	173
004671207	173
004671208	173
004671209	173
004671210	173
004671211	173
004671212	173
004671213	173
004671221	173
004671222	173
004671223	173
004671224	173
004671225	173
004671226	173
004671227	173
004671228	173
004671229	173
004671230	173
004671231	173
004671232	173
004671233	174
004671234	174
004671235	174
004671236	174
004671237	174
004671238	174
004671239	174
004671240	174
004671241	174
004671242	174
004671243	174
004671244	174
004671245	174
004671246	174
004671271	170
004671272	170
004671273	170
004671274	170
004671275	170
004671276	170
004671277	170
004671278	170
004671279	170
004671280	170
004671301	169
004671302	169
004671304	169
004671305	169
004671306	169
004671308	169
004671311	171
004671313	171
004671314	171
004671315	171

Nr kodowy	strona
004671316	171
004671318	171
004671319	171
004671320	171
004671321	171
004671322	171
004671323	171
004671324	171
004671331	172
004671333	172
004671334	172
004671335	172
004671336	172
004671338	172
004671339	172
004671340	172
004671341	172
004671342	172
004671343	172
004671344	172
004671441	173
004671442	173
004671443	173
004671444	173
004671445	173
004671446	173
004671447	173
004671448	173
004671449	174
004671451	172
004671452	172
004671453	172
004671454	172
004671455	172
004671456	172
004671457	172
004671457	174
004671458	172
004671458	174
004671459	172
004671459	174
004671460	173
004671461	173
004671462	173
004671463	173
004671464	173
004671465	173
004671466	174
004671467	174
004671468	174
004671469	174
004671470	174
004671471	174
004671472	171
004671473	172
004671474	172
004671475	173
004671476	173
004671501	179
004671502	179
004671503	179
004671504	179
004671505	179
004671506	179
004671507	179
004671508	179
004671509	179
004671510	179

Nr kodowy	strona
004671511	179
004671512	179
004671581	179
004671582	179
004671583	179
004671584	179
004671601	183
004671602	183
004671603	183
004671604	183
004671605	183
004671606	183
004671607	183
004671608	183
004671609	183
004671610	183
004671611	183
004671612	183
004671613	183
004671614	183
004770001	253
004770002	253
004770003	253
004770004	253
004770005	253
004770006	253
004770007	253
004770008	253
004770009	253
004770010	253
004770011	253
004770012	253
004770013	253
004770014	253
004770015	253
004770016	253
004770017	253
004770018	253
004770019	253
004770020	253
004770021	253
004770022	253
004770023	254
004770024	254
004770025	254
004770026	254
004770027	254
004770028	254
004770051	255
004770052	255
004770053	255
004770054	255
004770055	255
004770056	255
004770057	255
004770058	255
004770059	255
004770060	255
004770061	255
004770062	255
004770063	255
004770064	255
004770065	255
004770066	255
004770067	255

Nr kodowy	strona
004770068	255
004770069	255
004770070	255
004770071	255
004770081	255
004770082	255
004770083	255
004770084	255
004770085	255
004770086	255
004770087	255
004770088	255
004770089	255
004770090	255
004770091	255
004770092	255
004770093	255
004770094	255
004770095	255
004770096	255
004770097	255
004770098	255
004770099	255
004770100	255
004770101	255
004770102	255
004770103	255
004770104	255
004770105	256
004770106	256
004770107	256
004770108	256
004770109	256
004770110	256
004770111	256
004770112	256
004770113	256
004770131	256
004770132	256
004770133	256
004770134	256
004770135	256
004770136	256
004770137	256
004770138	256
004770139	256
004770140	256
004770141	256
004770142	256
004770143	256
004770144	256
004770145	257
004770146	257
004770147	257
004770148	257
004770149	257
004770150	257
004770151	257
004770152	257
004770153	257
004770154	257
004770155	257
004770156	257
004770157	257
004770158	257
004770159	257
004770160	257
004770161	257

Nr kodowy	strona
004770162	257
004770163	257
004770164	257
004770165	257
004770166	257
004770167	257
004770168	257
004770169	257
004770170	257
004770171	257
004770172	257
004770173	257
004770174	257
004770175	257
004770176	257
004770177	257
004770178	257
004770179	257
004770180	257
004770181	257
004770182	257
004770183	257
004770184	257
004770201	258
004770202	258
004770203	258
004770204	258
004770205	258
004770206	258
004770207	258
004770208	258
004770209	258
004770210	258
004770211	258
004770212	258
004770213	258
004770214	258
004770221	258
004770222	258
004770223	258
004770224	258
004770225	258
004770226	258
004770227	258
004770228	258
004770229	258
004770230	258
004770231	258
004770232	258
004770233	258
004770234	258
004770235	258
004770236	258
004770237	258
004770238	258
004770239	258
004770240	258
004770241	258
004770242	258
004770243	258
004770244	258
004770245	258
004770246	258
004770247	258
004770248	258
004770249	258
004770250	258
004770271	259

Nr kodowy	strona
004770272	259
004770273	259
004770274	259
004770275	259
004770276	259
004770277	259
004770278	259
004770279	259
004770280	259
004770281	259
004770282	259
004770283	259
004770284	259
004770285	259
004770286	259
004770287	259
004770288	259
004770289	259
004770290	259
004770291	259
004770292	259
004770293	259
004770294	259
004770295	259
004770296	259
004770297	259
004770298	259
004770299	259
004770300	259
004770311	262
004770312	262
004770313	262
004770314	262
004770315	262
004770316	262
004770317	262
004770318	262
004770319	262
004770320	262
004770321	263
004770322	263
004770323	263
004770325	263
004770326	263
004770331	263
004770332	263
004770333	263
004770334	263
004770335	263
004770341	264
004770342	264
004770343	264
004770344	264
004770345	264
004770346	264
004770347	264
004770348	264
004770351	264
004770352	264
004770353	264
004770354	264
004770355	264
004770356	264
004770361	269
004770362	269
004770363	269
004770364	269
004770365	269

Nr kodowy	strona
004770366	269
004770367	269
004770368	270
004770369	269
004770370	269
004770371	269
004770372	269
004770373	270
004770374	270
004770381	270
004770382	270
004770383	270
004770384	270
004770385	270
004770386	270
004770387	270
004770388	270
004770391	271
004770392	271
004770393	271
004770394	271
004770395	271
004770396	271
004770397	271
004770398	271
004770399	271
004770400	271
004770401	271
004770402	271
004770403	271
004770404	271
004770405	271
004770411	264
004770412	264
004770413	264
004770414	271
004770415	271
004770416	271
004770701	259
004770702	259
004770703	259
004770704	259
004770705	259
004770706	259
004770707	259
004770708	259
004770709	259
004770710	259
004770711	259
004770712	259
004770713	259
004770714	259
004770715	259
004770716	259
004770717	259
004770718	259
004770719	259
004770720	259
004770721	259
004770722	259
004770723	259
004770724	259
004770725	259
004770726	259
004770727	259
004770728	259
004770729	259
004770730	259

Nr kodowy	strona
004770737	260
004770737	262
004770738	260
004770738	262
004770739	260
004770739	262
004770740	260
004770740	262
004770741	260
004770741	262
004770742	260
004770742	262
004770743	260
004770743	262
004770744	260
004770744	262
004770745	260
004770745	262
004770746	260
004770746	262
004770747	260
004770747	262
004770748	260
004770748	262
004770749	260
004770749	262
004770750	260
004770750	262
004770751	260
004770751	262
004770752	260
004770752	262
004770753	260
004770753	262
004770754	260
004770754	262
004770755	260
004770755	262
004770756	260
004770756	262
004770757	260
004770757	262
004770758	260
004770758	262
004770759	260
004770759	262
004770760	260
004770760	262
004770761	260
004770761	262
004770762	260
004770762	262
004770763	260
004770763	262
004770764	260
004770764	262
004770765	260
004770765	262
004770766	260
004770766	262
004770767	260
004770767	262
004770768	260
004770768	262
004770769	260
004770769	262
004770770	260
004770770	262

Nr kodowy	strona
004770771	260
004770771	262
004770772	260
004770772	262
004770891	263
004772000	214
004772001	214
004772002	214
004772003	214
004772004	214
004772005	214
004772006	214
004772007	214
004772008	214
004772009	214
004772010	214
004772011	214
004772012	214
004772013	214
004772014	214
004772015	214
004772016	214
004772017	214
004772018	214
004772019	214
004772020	214
004772021	214
004772022	214
004772023	214
004772024	214
004772025	214
004772026	214
004772027	214
004772028	214
004772029	214
004772030	214
004772031	214
004772032	214
004772033	214
004772034	214
004772035	214
004772036	214
004772037	214
004772038	214
004772039	214
004772040	214
004772041	214
004772042	214
004772043	214
004772044	214
004772045	214
004772046	214
004772047	214
004772048	214
004772049	214
004772050	214
004772051	214
004772052	214
004772053	214
004772054	214
004772055	214
004772056	214
004772057	214
004772058	214
004772059	214

Skorowidz numerów kodowych

Nr kodowy	strona
004772060	214
004772061	214
004772062	214
004772063	214
004772064	215
004772065	215
004772066	215
004772067	215
004772068	215
004772069	215
004772070	215
004772071	215
004772072	215
004772073	215
004772074	215
004772075	215
004772076	215
004772077	215
004772078	215
004772079	215
004772080	215
004772081	215
004772082	215
004772083	215
004772084	215
004772085	215
004772086	215
004772087	215
004772088	215
004772089	215
004772090	215
004772091	215
004772092	215
004772093	215
004772094	215
004772095	215
004772096	215
004772097	215
004772098	215
004772099	215
004772100	215
004772101	215
004772102	215
004772103	215
004772104	215
004772105	215
004772106	215
004772107	215
004772108	215
004772109	215
004772110	215
004772111	215
004772160	215
004772161	216
004772200	216
004772201	216
004772202	216
004772203	216
004772204	216
004772205	216
004772206	216
004772211	216
004772212	216
004772213	216
004772214	216
004772215	216
004772216	216
004772217	216

Nr kodowy	strona
004772221	217
004772222	217
004772223	217
004772224	217
004772225	217
004772226	217
004772227	217
004772231	217
004772232	217
004772233	217
004772234	217
004772235	217
004772236	217
004772237	217
004772241	216
004772242	216
004772243	216
004772244	216
004772245	216
004772246	216
004772247	216
004772251	216
004772252	216
004772253	216
004772254	216
004772255	216
004772256	216
004772257	216
004772258	217
004772259	217
004772260	217
004772261	217
004772262	217
004772263	217
004772264	218
004772265	218
004772266	218
004772267	218
004772268	218
004772269	218
004772270	217
004772271	217
004772272	217
004772273	217
004772274	217
004772275	217
004772276	218
004772277	218
004772278	218
004772279	218
004772280	218
004772281	218
004772282	217
004772283	217
004772284	217
004772285	217
004772286	217
004772287	217
004772288	218
004772289	218
004772290	218
004772291	218
004772292	218
004772293	218
004772294	217
004772295	217
004772296	217
004772297	217

Nr kodowy	strona
004772298	217
004772299	217
004772300	218
004772301	218
004772302	218
004772303	218
004772304	218
004772305	218
004772306	218
004772307	218
004772308	218
004772309	218
004772310	218
004772311	218
004772312	218
004772313	218
004772314	218
004772315	218
004772316	218
004772317	218
004772318	218
004772319	218
004772320	218
004772321	218
004772322	218
004772323	218
004772324	218
004772325	218
004772326	218
004772327	218
004772328	218
004772329	218
004772330	218
004772331	218
004772332	218
004772333	218
004772334	218
004772335	218
004772336	218
004772337	218
004772370	219
004772371	219
004772400	219
004772401	219
004772402	219
004772411	219
004772412	219
004772413	219
004772421	220
004772422	220
004772423	220
004772431	220
004772432	220
004772433	220
004772441	219
004772442	219
004772443	219
004772451	220
004772452	220
004772453	220
004780001	224
004780002	224
004780003	224
004780004	224
004780005	224
004780006	224
004780007	225
004780008	225

Nr kodowy	strona
004780009	225
004780010	225
004780011	225
004780012	225
004780013	225
004780014	224
004780015	224
004780016	225
004780101	226
004800850	151
004800860	151
004800870	151
004800880	151
004800890	151
004800900	151
004800910	151
004800920	151
004800930	151
004800950	151
004800970	151
004800990	151
004802130	152
004802140	152
004802150	152
004802160	152
004802170	152
004802180	152
004802550	152
004802560	152
004802570	152
004802580	152
004802590	152
004802600	152
004802610	152
004802620	152
004803500	157
004803520	157
004803540	157
004803560	157
004803580	158
004803590	158
004803600	158
004803610	158
004803620	158
004803630	158
004803640	158
004803650	158
004803660	158
004805010	156
004805015	156
004805030	156
004805050	156
004805060	156
004805080	156
004805100	156
004805120	156
004805140	156
004805160	156
004805180	156
004805200	156
004805210	156
004805266	153
004805267	153
004805268	153
004805269	153
004805270	153
004805271	153
004805272	153

Nr kodowy	strona
004805273	153
004805274	153
004805275	153
004805276	153
004805277	153
004805278	153
004805279	153
004805280	153
004805281	153
004805282	153
004805283	153
004805284	153
004805285	153
004805286	153
004805287	153
004805288	153
004805289	153
004805290	153
004805291	153
004805292	153
004805293	153
004805294	153
004805295	153
004805296	153
004805297	153
004805298	153
004805299	153
004805300	154
004805301	154
004805302	154
004805303	154
004805304	154
004805305	154
004805306	154
004805307	154
004805308	154
004805309	154
004805310	154
004805311	154
004805312	154
004805313	154
004805314	154
004805315	154
004805316	154
004805317	154
004805318	154
004805319	154
004805320	154
004805321	154
004805322	154
004805323	154
004805324	154
004805325	154
004805326	154
004805327	154
004805328	154
004805329	154
004805330	154
004805331	154
004805332	154
004805333	154
004805334	154
004805335	154
004805336	155
004805337	155
004805338	155
004805339	155
004805340	155

Nr kodowy	strona
004805341	155
004805342	155
004805343	155
004805344	155
004805345	155
004805346	155
004805347	155
004805348	155
004805349	155
004805350	155
004805351	155
004805352	155
004805353	155
004805354	155
004805355	155
004805356	155
004805357	155
004805358	155
004805359	155
004805360	155
004805361	155
004805362	155
004805363	155
004805364	155
004805365	155
004805366	155
004805367	155
004805368	155
004805369	155
004805370	155
004805371	155
004805372	155
004805373	155
004805374	155
004805375	155
004805376	155
004805377	155
004805378	155
004805379	155
004805380	155
004805381	155
004805382	155
004805383	155
004805384	155
004805385	155
004805386	155
004805387	155
004805388	155
004805389	155
004805390	155
004805391	155
004805392	155
004805393	155
004805394	155
004805395	155
004805396	155
004805397	155
004805398	155
004805399	155
004805400	155
004805401	155

Nr kodowy	strona
004805402	155
004805422	156
004805423	156
004805425	156
004805427	156
004805429	156
004805431	156
004805433	156
004805435	156
004805437	156
004805438	156
004805440	156
004805441	156
004805442	156
004805443	156
004805444	156
004941100	342
004941111	342
004941112	410
004941201	342
004941202	342
004941203	342
004941204	342
004941205	342
004941211	342
004941213	342
004941214	342
004941215	342
004941216	342
004941217	342
004941218	342
004941219	342
004941220	342
004941221	342
004941222	342
004941223	342
004941224	342
004941301	343
004941302	343
004941303	343
004941304	343
004941305	343
004941310	343
004941401	342
004941402	342
004941404	342
004941405	342
004941406	342
006581080	342
006581090	342
006581350	342
006581360	342
006581370	342
006581380	342
006581390	342
006638001	382
006638002	382
006638003	384
006638004	382
006638006	382
006638007	385
006638008	382
006638009	382
006638010	386
006638011	382
006638012	382
006638013	382
006638014	383

Nr kodowy	strona
006638017	382
006638018	382
006638020	387
006638022	382
006638023	382
006710335	410
006711001	297
006711002	297
006711003	297
006711004	297
006711005	297
006711006	297
006711008	298
006711009	298
006711010	298
006711011	298
006711012	298
006711013	298
006711014	298
006711015	297
006711016	297
006711017	297
006711018	297
006711019	297
006711020	297
006711021	298
006711022	298
006711023	298
006711024	298
006711025	298
006711026	298
006711027	298
006711028	298
006711029	297
006711030	297
006711031	297
006711032	297
006711033	297
006711034	297
006711035	297
006711036	297
006711037	297
006711038	297
006711039	297
006711040	297
006711041	298
006711042	298
006711043	298
006711044	298
006711045	298
006711046	298
006711047	298
006711048	298
006711049	298
006711050	298
006711051	298
006711052	298
006711053	298
006711054	298
009512110	402
009512310	402
009512330	402
009512350	402
009512370	399
009911108	401
009911109	401
009911301	402
009911310	400

Nr kodowy	strona
009911311	400
009911313	402
009911314	399
009911315	399
009911321	401
009911322	401
009911323	401
009911325	401
009911329	401
009911420	399
009911435	396
009911440	397
009911455	399
009911460	399
009911465	399
009911470	399
009911600	396
009911601	397
009911602	397
009911603	397
009911604	397
009911605	397
009911606	398
009911607	398
009911608	398
009911609	398
009911610	398
009911611	398
010820180	145
010820190	145
010820200	145
630600100	32
630601101	32
630610107	32
630611108	32
630620104	33
630621105	33
630630101	33
630631102	33
631000103	32
631001104	32
631010100	32
631011101	32
631020107	33
631021108	33
631030104	33
631031105	33
631300102	32
631301103	32
631310109	32
631311100	32
631320106	33
631321107	33
631330103	33
631331104	33
631600101	32
631601102	32
631610108	32
631611109	32
631620105	33
631621106	33
631630102	33
631631103	33
632000104	32
632001105	32
632010101	32
632011102	32
632020108	33

Nr kodowy	strona
632021109	33
632030105	33
632031106	33
632500109	32
632501100	32
632510106	32
632511107	32
632520103	33
632521104	33
632530100	33
632531101	33
633200101	32
633201102	32
633210108	32
633211109	32
633220105	33
633221106	33
633230102	33
633231103	33
634000106	32
634001107	32
634010102	32
634011103	32
634020100	33
634021101	33
634030107	33
634031108	33
635000107	32
635001108	32
635010103	32
635011104	32
635020101	33
635021102	33
635030108	33
635031109	33
636300107	32
636301108	32
636310103	32
636311104	32
636320101	33
636321102	33
636330108	33
636331109	33
690600102	33
690601106	33
690620106	33
690621107	33
691000105	33
691001109	33
691020109	33
691021100	33
691300104	33
691301108	33
691320108	33
691321109	33
691600103	33
691601107	33
691620107	33
691621108	33
692000106	33
692001100	33
692020100	33
692021101	33
692500101	33
692501105	33
692520105	33
692521106	33
693200103	33

Nr kodowy	strona
693201107	33
693220107	33
693221108	33
694000108	33
694001102	33
694020102	33
694021103	33
695000109	33
695001103	33
695020103	33
695021104	33
696300109	33
696301103	33
696320103	33
696321104	33
700101108	29
700102109	29
700103100	29
700111105	29
700112106	29
700113107	29
700121102	29
700122103	29
700123104	29
700131109	30
700132100	30
700133101	30
700141106	30
700142107	30
700143108	30
700201101	29
700202102	29
700203103	29
700211108	29
700212109	29
700213100	29
700221105	29
700222106	29
700223107	29
700231102	30
700232103	30
700233104	30
700241109	30
700242100	30
700243101	30
700401107	29
700402108	29
700403109	29
700411104	29
700412105	29
700413106	29
700421101	29
700422102	29
700423103	29
700431108	30
700432109	30
700433100	30
700441105	30
700442106	30
700443107	30
700501100	29
700502101	29
700503102	29
700511107	29
700512108	29
700513109	29
700521104	29
700522105	29

Nr kodowy	strona
700523106	29
700531101	30
700532102	30
700533103	30
700541108	30
700542109	30
700543100	30
700600102	29
700601103	29
700602104	29
700603105	29
700603992	35
700610109	29
700611100	29
700612101	29
700613102	29
700620106	29
700621107	29
700622108	29
700623109	29
700630103	30
700631104	30
700632105	30
700633106	30
700633993	35
700640100	30
700641101	30
700642102	30
700643103	30
701000105	29
701001106	29
701002107	29
701003108	29
701003995	35
701010102	29
701011103	29
701012104	29
701013105	29
701020109	29
701021100	29
701022101	29
701023102	29
701030106	30
701031107	30
701032108	30
701033109	30
701033996	35
701040103	30
701041104	30
701042105	30
701043106	30
701300104	29
701301105	29
701302106	29
701303107	29
701303994	35
701310101	29
701311102	29
701312103	29
701313104	29
701320108	29
701321109	29
701322100	29
701323101	29

Skorowidz numerów kodowych

Nr kodowy	strona
701330105	30
701331106	30
701332107	30
701333108	30
701333995	35
701340102	30
701341103	30
701342104	30
701343105	30
701600103	29
701601104	29
701602105	29
701603106	29
701603993	35
701610100	29
701611101	29
701612102	29
701613103	29
701620107	29
701621108	29
701622109	29
701623100	29
701630104	30
701631105	30
701632106	30
701633107	30
701633994	35
701640101	30
701641102	30
701642103	30
701643104	30
702000106	29
702001107	29
702002108	29
702003109	29
702003996	35
702010103	29
702011104	29
702012105	29
702013106	29
702020100	29
702021101	29
702022102	29
702023103	29
702030107	30
702031108	30
702032109	30
702033100	30
702033997	35
702040104	30
702041105	30
702042106	30
702043107	30
702500101	29
702501102	29
702502103	29
702503104	29
702503991	35
702510108	29
702511109	29
702512100	29
702513101	29
702520105	29
702521106	29
702522107	29
702523108	29
702530102	30
702531103	30

Nr kodowy	strona
702532104	30
702533105	30
702533992	35
702540109	30
702541100	30
702542101	30
702543102	30
703200103	29
703201104	29
703202105	29
703203106	29
703203993	35
703210100	29
703211101	29
703212102	29
703213103	29
703220107	29
703221108	29
703222109	29
703223100	29
703230104	30
703231105	30
703232106	30
703233107	30
703233994	35
703240101	30
703241102	30
703242103	30
703243104	30
704000108	29
704001109	29
704003998	35
704010105	29
704011106	29
704020102	29
704021103	29
704030109	30
704031100	30
704033999	35
704040106	30
704041107	30
705000109	29
705001100	29
705003999	35
705010106	29
705011107	29
705020103	29
705021104	29
705030100	30
705031101	30
705033990	35
705040107	30
705041108	30
706300109	29
706301100	29
706303999	35
706310106	29
706311107	29
706320103	29
706321104	29
706330100	30
706331101	30
706333990	35
706340107	30
706341108	30
710101105	30
710102106	30
710103107	30

Nr kodowy	strona
710111102	31
710112103	31
710113104	31
710121109	31
710122100	31
710123101	31
710131106	31
710132107	31
710133108	31
710141103	31
710142104	31
710143105	31
710201108	30
710202109	30
710203100	30
710211105	31
710212106	31
710213107	31
710221102	31
710222103	31
710223104	31
710231109	31
710232100	31
710233101	31
710241106	31
710242107	31
710243108	31
710401104	30
710402105	30
710403106	30
710411101	31
710412102	31
710413103	31
710421108	31
710422109	31
710423100	31
710431105	31
710432106	31
710433107	31
710441102	31
710442103	31
710443104	31
710501107	30
710502108	30
710503109	30
710511104	31
710512105	31
710513106	31
710521101	31
710522102	31
710523103	31
710531108	31
710532109	31
710533100	31
710541105	31
710542106	31
710543107	31
710600109	30
710601100	30
710602101	30
710603102	30
710610106	31
710611107	31
710612108	31
710613109	31
710620103	31
710621104	31
710622105	31

Nr kodowy	strona
710623106	31
710630100	31
710631101	31
710632102	31
710633103	31
710640107	31
710641108	31
710642109	31
710643100	31
711000102	30
711001103	30
711002104	30
711003105	30
711010109	31
711011100	31
711012101	31
711013102	31
711020106	31
711021107	31
711022108	31
711023109	31
711030103	31
711031104	31
711032105	31
711033106	31
711040100	31
711041101	31
711042102	31
711043103	31
711300101	30
711301102	30
711302103	30
711303104	30
711310108	31
711311109	31
711312100	31
711313101	31
711320105	31
711321106	31
711322107	31
711323108	31
711330102	31
711331103	31
711332104	31
711333105	31
711340109	31
711341100	31
711342101	31
711343102	31
711600100	30
711601101	30
711602102	30
711603103	30
711610107	31
711611108	31
711612109	31
711613100	31
711620104	31
711621105	31
711622106	31
711623107	31
711630101	31
711631102	31
711632103	31
711633104	31
711640108	31
711641109	31
711642100	31

Nr kodowy	strona
711643101	31
712000103	30
712001104	30
712002105	30
712003106	30
712010100	31
712011101	31
712012102	31
712013103	31
712020107	31
712021108	31
712022109	31
712023100	31
712030104	31
712031105	31
712032106	31
712033107	31
712040101	31
712041102	31
712042103	31
712043104	31
741615323	47
741616324	47
768900101	34
769900102	44
852528418	41
852548411	43
854041411	43
854043413	43
854045415	43
854048418	43
854088416	42
856341412	43
856343414	43
856345416	43
856348419	43
859443410	42
859643416	42