Karta danych technicznych
Uchwyt wtykany podwójny

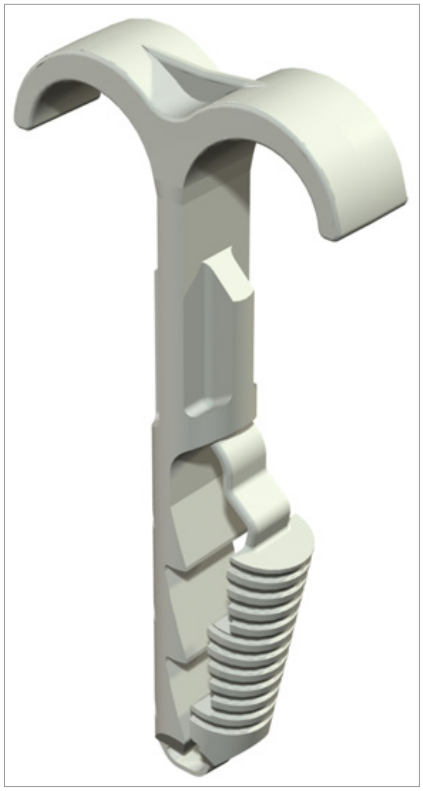

Uchwyt wtykany służy do układania przewodów i rurek na ścianach i suficie oraz do układania elastycznych rurek na betonie lub jastrychu. Uchwyty wtykane podwójne zastępują klipsy do gwoździ w betonie lub gazobetonie. Zaleta uchwytu wtykanego polega na tym, że należy go tylko włożyć w wywiercony otwór. Nie trzeba używać kołków lub śrub.

Typ	Zakres mocowania D mm	Średnica otworu mm	Głębokość otworu wierconego mm	Kolor	Opakowanie 3 (wersja karton)	Opak. szt.	Waga kg/100 szt.	Nr kat.
1974 2X4-12	4 - 12	6	40	jasnoszary; RAL 7035	1200	100	0.130	2197855
1974 2X12-25	12 - 25	6	40	jasnoszary; RAL 7035	1200	100	0.290	2197863

PA poliamid

zł/10

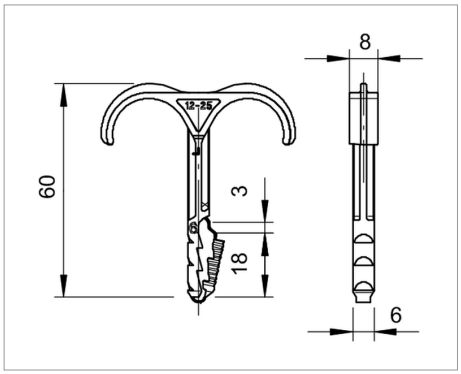

Legenda



bezhalogenowy: bez chloru, fluoru i bromu

CE Oświadczenie o zgodności z dyrektywami WE