Karta danych technicznych
Uchwyt SOM, trudnozapalny



Ze śrubami z tworzywa sztucznego, odporny na korozję, z otworem wzdłużnym do mocowania za pomocą śrub do drewna lub kołków wbijanych 5 mm.
Trudno zapalny.

Typ	Zakres mocowania D mm	Śruba	Kolor	Opakowanie 3 (wersja karton)	Opak. szt.	Waga kg/100 szt.	Nr kat.
3083 LGR	32 - 45	M8 x 40	jasnoszary ; RAL 7035	240	20	5.840	2124459

UF Duroplast, Aminoplast Typ 131.5 zł/10

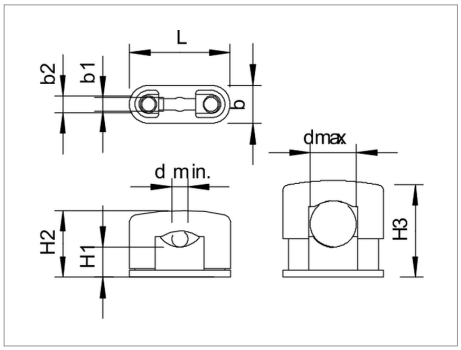

Legenda



bezhalogenowy: bez chloru, fluoru i bromu

CE Oświadczenie o zgodności z dyrektywami WE