# Karta danych technicznych
# Szeregowy uchwyt dociskowy

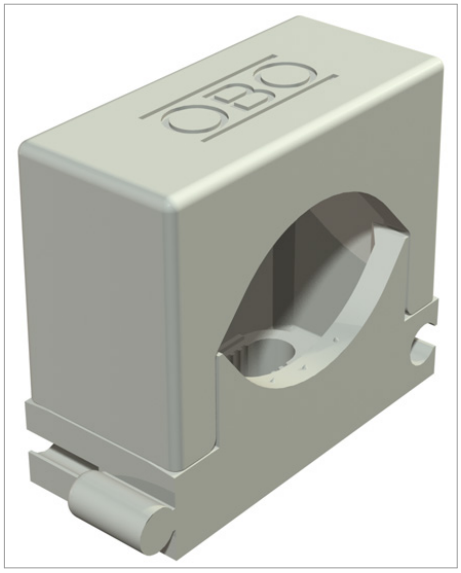

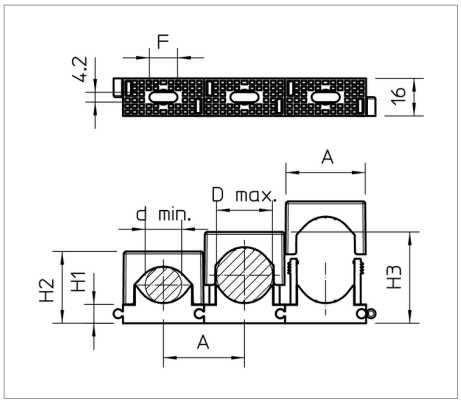


Uniwersalny uchwyt do mocowania pojedynczych kabli, przewodów i rurek pozwalający dowolnie łączyć wszystkie rozmiary, z przyklejaną stopką, z otworem wzdłużnym oraz możliwość nakręcania na gwint M6.
Rozmiar 3-7 nie jest dostosowany do wbijaka gwoździ.

| Typ | Zakres mocowania D mm | Kolor | Opakowanie 3 (wersja karton) | Opak. szt. | Waga kg/100 szt. | Nr kat. |
|---|---|---|---|---|---|---|
| 2037 3-7 LGR | 3 - 7 | jasnoszary; RAL 7035 | 1000 | 100 | 0.257 | 2250071 |
| 2037 6-13 LGR | 6 - 13 | jasnoszary; RAL 7035 | 1200 | 100 | 0.370 | 2250136 |
| 2037 12-20 LGR | 12 - 20 | jasnoszary; RAL 7035 | 500 | 50 | 0.640 | 2250209 |
| 2037 16-24 LGR | 16 - 24 | jasnoszary; RAL 7035 | 600 | 50 | 0.840 | 2250241 |
| 2037 18-30 LGR | 18 - 30 | jasnoszary; RAL 7035 | 300 | 25 | 1.232 | 2250306 |
| 2037 27-43 LGR | 27 - 43 | jasnoszary; RAL 7035 | 300 | 25 | 1.810 | 2250438 |

PA poliamid

zł/10

# Legenda

 urządzenie do wbijania gwoździ

 bezhalogenowy: bez chloru, fluoru i bromu

CE Oświadczenie o zgodności z dyrektywami WE