Karta danych technicznych
Uchwyt ISO z gwoździem



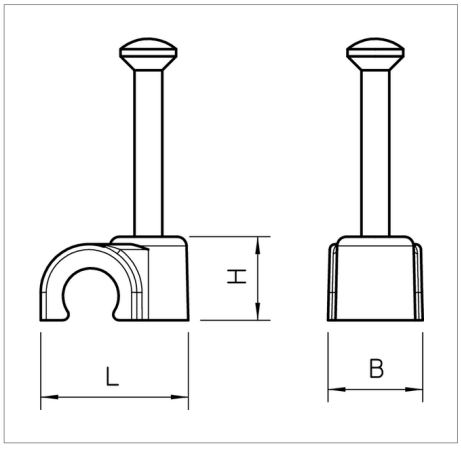

Klips ISO, krótka forma.

Typ	do kabli o średnicy mm	do gwoździ o średnicy mm	Wymiar L mm	Wymiar B mm	Wymiar H mm	Kolor	Opakowanie 3 (wersja karton)	Opak. szt.	Waga kg/100 szt.	Nr kat.
2004 18 LGR	4	2,0 x 18	9.6	6	6.1	jasnoszary; RAL 7035	18000	200	0.060	2227223
2004 25 LGR	4	2,0 x 25	9.6	6	6.1	jasnoszary; RAL 7035	15000	200	0.075	2227231
2005 18 LGR	5	2,0 x 18	10.8	7.1	7.1	jasnoszary; RAL 7035	9000	100	0.067	2227347
2005 25 LGR	5	2,0 x 25	10.8	7.1	7.1	jasnoszary; RAL 7035	9000	100	0.080	2227339
2006 25 LGR	6	2,0 x 25	12.5	8	8.1	jasnoszary; RAL 7035	7500	100	0.091	2227428
2006 35 LGR	6	2,0 x 35	12.5	8	8.1	jasnoszary; RAL 7035	5000	100	0.114	2227436
2007 25 LGR	7	2,0 x 25	13.7	8	9.4	jasnoszary; RAL 7035	7500	100	0.098	2227517
2007 35 LGR	7	2,0 x 35	13.7	8	9.4	jasnoszary; RAL 7035	5000	100	0.119	2227525
2008 25 LGR	8	2,0 x 25	15	8	10.6	jasnoszary; RAL 7035	5000	100	0.108	2227614
2008 35 LGR	8	2,0 x 35	15	8	10.6	jasnoszary; RAL 7035	5000	100	0.134	2227622
2008 45 LGR	8	2,0 x 45	15	8	10.6	jasnoszary; RAL 7035	4000	100	0.159	2227630
2009 25 LGR	9	2,0 x 25	16.1	8	11.6	jasnoszary; RAL 7035	5000	100	0.110	2227711

2009 35 LGR	9	2,0 x 35	16.1	8	11.6	jasnoszary; RAL 7035	4000	100	0.132	2227738
2009 35 LGR SP	9	2,0 x 35	16.1	8	11.6	jasnoszary; RAL 7035	2400	200	0.132	2227762
2009 45 LGR	9	2,0 x 45	16.1	8	11.6	jasnoszary; RAL 7035	3000	100	0.154	2227746
2009 45 LGR SP	9	2,0 x 45	16.1	8	11.6	jasnoszary; RAL 7035	2400	200	0.154	2227797
2010 25 LGR	10	2,0 x 25	17.7	8	12.7	jasnoszary; RAL 7035	5000	100	0.172	2227800
2010 35 LGR	10	2,0 x 35	17.7	8	12.7	jasnoszary; RAL 7035	4000	100	0.147	2227819
2010 45 LGR	10	2,0 x 45	17.7	8	12.7	jasnoszary; RAL 7035	3000	100	0.168	2227827
2011 35 LGR	11	2,0 x 35	19	9	14	jasnoszary; RAL 7035	3000	100	0.247	2227916
2011 45 LGR	11	2,0 x 45	19	9	14	jasnoszary; RAL 7035	3000	100	0.265	2227924
2012 35 LGR	12	2,0 x 35	19.8	9	14.8	jasnoszary; RAL 7035	3000	100	0.168	2228025
2012 45 LGR	12	2,0 x 45	19.8	9	14.8	jasnoszary; RAL 7035	3000	100	0.188	2228033
2014 40 LGR	14	2,5 x 40	24	11	18	jasnoszary; RAL 7035	1500	50	0.466	2228114
2014 50 LGR	14	2,5 x 50	24	11	18	jasnoszary; RAL 7035	1500	50	0.536	2228122
2016 40 LGR	16	2,5 x 40	26	12	20	jasnoszary; RAL 7035	1500	50	0.402	2228211
2016 50 LGR	16	2,5 x 50	26	12	20	jasnoszary; RAL 7035	1500	50	0.526	2228238

2018 40 LGR	18	2,5 x 40	28	13	22	jasnos zary; RAL 7035	1000	25	0.548	2228300
2018 50 LGR	18	2,5 x 50	28	13	22	jasnos zary; RAL 7035	750	25	0.700	2228319
2020 40 LGR	20	2,5 x 40	31	14	24.5	jasnos zary; RAL 7035	750	25	0.740	2228408
2020 50 LGR	20	2,5 x 50	31	14	24.5	jasnos zary; RAL 7035	750	25	0.780	2228416

PP polipropylen zł/10

Legenda



bezhalogenowy: bez chloru, fluoru i bromu

CE Oświadczenie o zgodności z dyrektywami WE