Karta danych technicznych
Łącznik narożny

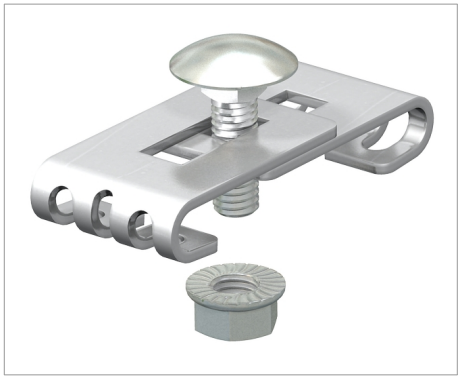

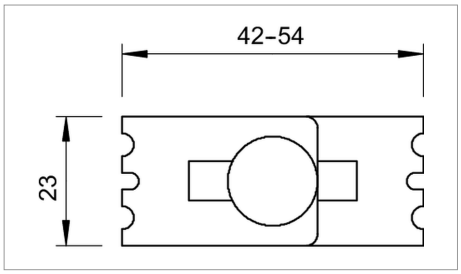

Łączniki narożne do wykonywania kolanek korytek kablowych.

Wraz ze śrubą FRS M6 x 12.

Typ	Opak. szt.	Waga kg/100 szt.	Nr kat.
GEV 36 VA4401 SP	10	3.000	6016764

VA Stal nierdzewna 1.4401 zł/szt.

Legenda

CE Oświadczenie o zgodności z dyrektywami WE



Koryto kablowe, wysokość boku 35 mm



Koryto kablowe, wysokość boku 55 mm



Korytko siatkowe, wysokość boku 105 mm



Korytko siatkowe C, wysokość boczna 50 mm