Karta danych technicznych
Wspornik ścienno- stropowy TP



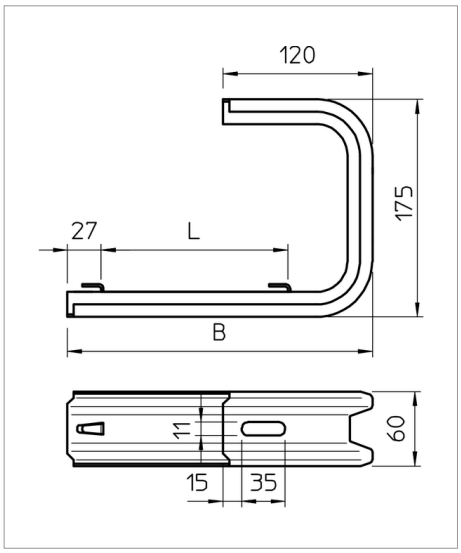

Wspornik ścienno-stropowy TP z zaciskami do bezśrubowego mocowania korytek siatkowych.

Ważne| Jeżeli wspornik jest mocowany bezpośrednio na ścianie lub suficie, należy ze względu na stabilizację zastosować element dystansowy typ DS 4.
Maks. wysokość boku kablowego systemu nośnego 60 mm.

Typ	Szerokość mm	do szerokości mm	Opak. szt.	Waga kg/100 szt.	F w kN ściana kN	F w kN strop kN	Nr kat.
TPDG 145 FS	145	100 - 100	6	53.000	1.4	1.3	6365906
TPDG 195 FS	195	150 - 150	6	59.000	1.05	0.95	6365914
TPDG 245 FS	245	200 - 200	5	68.000	0.87	0.8	6365922
TPDG 345 FS	345	300 - 300	5	81.000	0.55	0.5	6365949

St stal FS cynkowana metodą Sendzimira zł/szt

Schemat obciążeń

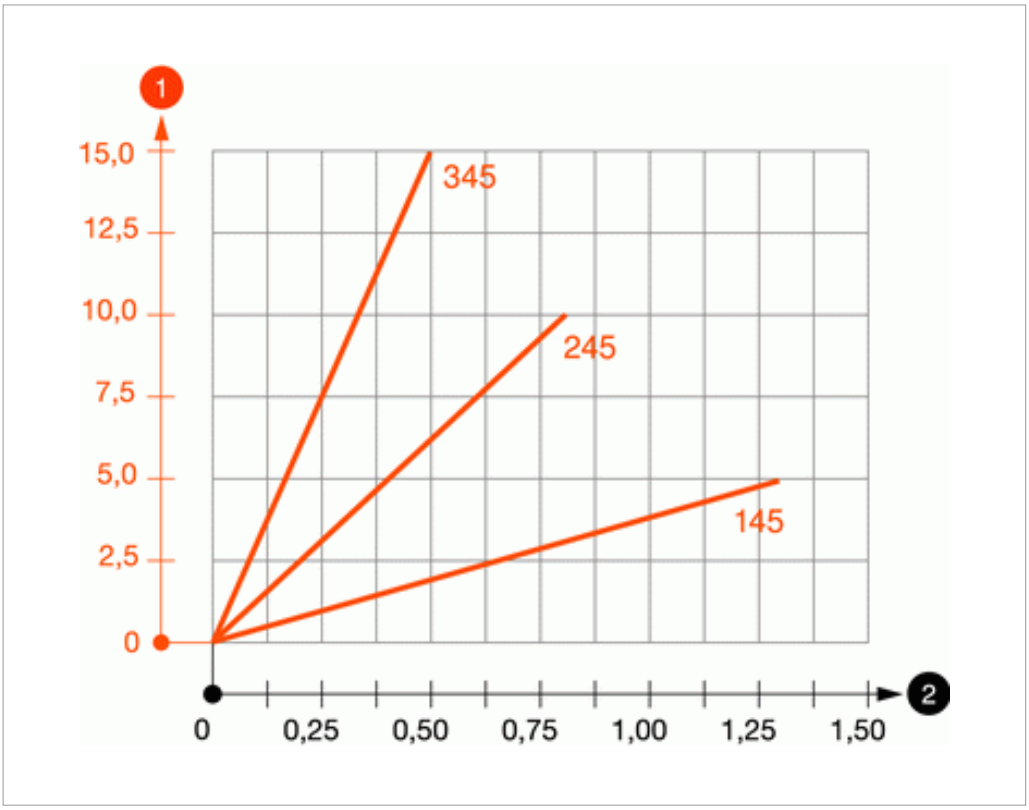

1 Odchylenie końca wspornika przy dopuszczalnym obciążeniu wspornika

2 Dopuszczalne obciążenie wspornika w kN bez ciężaru montera

— Wykresy obciążeń dla różnych długości wsporników w mm

Legenda

Oświadczenie o zgodności z dyrektywami WE



Profil TP jako wieszak i wysięgnik



Koryto kablowe, wysokość boku 35 mm



Koryto kablowe, wysokość boku 55 mm


Element prosty w montażu