Karta danych technicznych
Zacisk mocujący BFK 166



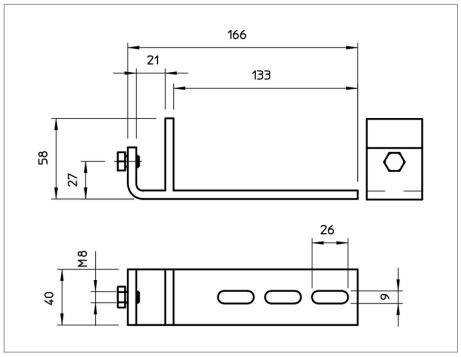

Zacisk mocujący do przykręcania do konstrukcji stalowych.

Zacisk do mocowania głównie na pionowych konstrukcjach stalowych.

Typ	Wymiar B mm	Wymiar b mm	Opak. szt.	Waga kg/100 szt.	Nr kat.
BFK 166 58 20 FT	166	133	20	45.000	6003888

St stal FT cynkowana zanurzeniowo ogniowo zł/szt

Legenda

CE Oświadczenie o zgodności z dyrektywami WE