Karta danych technicznych
T 250, zamknięta



Puszki kablowe odgałęźne wykonane są z tworzywa termoplastycznego - polipropylenu - z zamkniętymi ścianami bocznymi. Dzięki temu można wykonać otwór w każdym miejscu, w którym jest to potrzebne. Wykonane otwory można zamknąć za pomocą dławików elastycznych EDK, aby następnie przez dławiki zainstalować przewody. Oprócz tego zamiast dławików do otworów można włożyć dławiki kablowe, które zabezpiecza się następnie od wewnątrz przeciwnakrętką.
Rozgałęźne skrzynki kablowe można zamontować za pomocą śrub do blachy 3,5x9,5 w otworach na dnie na płytach montażowych.
Wymiary wewnętrzne w świetle: 225 x 173 x 86 mm
Pokrywa z polem opisowym i Plombowana.

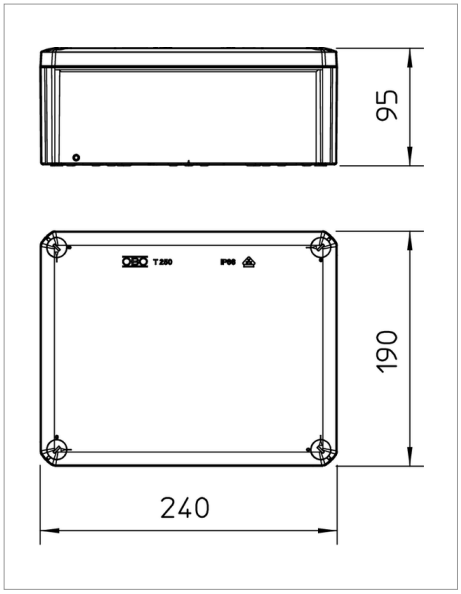

Wersja standardowa: niepodtrzymująca palenie, temperatura badania 650°C

Typ	Wykonanie	Wloty	Kolor	Opakowanie 3 (wersja karton)	Opak. szt.	Waga kg/100 szt.	Nr kat.
T 250 OE	zamknięty	żadne	jasnoszary ; RAL 7035	8	1	48.300	2007287

PP/GF Polipropylen, wzmocniony włóknem szklanym zł/10

Legenda



IP 66 stopień ochrony IP 66

25 mm² przekrój znamionowy 25 mm²

500 V napięcie znamionowe 500 V

Legenda



odporny na UV

Zrzeszenie elektrotechniki, elektroniki, techniki informacyjnej, stowarzyszenie zarejestrowane, Niemcy

bezhalogenowy: bez chloru, fluoru i bromu

niepodtrzymujący palenia: 650°C

Oświadczenie o zgodności z dyrektywami WE