Karta danych technicznych
Korytko siatkowe GR-Magic®

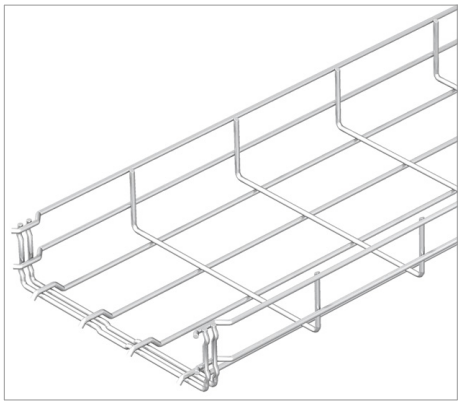

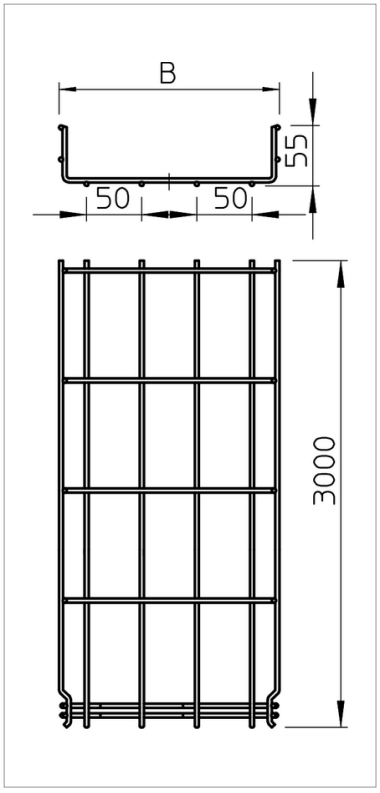

Korytko siatkowe z łącznikiem o wysokości boku 55 mm.

Do korytka siatkowego nie potrzeba dodatkowych elementów łączących, elementy wsuwa się po prostu jedne w drugie. Wielkość oczka to 50 x 100 mm (wyjątek GRM 55/50 = 20 x 100 mm).

Typ	Szerokość mm	Średnica drutu mm	Długość mm	Przekrój użytkowy cm²	Waga kg/100 m	Nr kat.
GRM 55 50VA4301	50	3.9	3000	16	67.000	6001070
GRM 55 100VA4301	100	3.9	3000	40	72.700	6001072
GRM 55 150VA4301	150	3.9	3000	63	88.000	6001074
GRM 55 200VA4301	200	3.9	3000	87	97.000	6001076
GRM 55 300VA4301	300	4.8	3000	129	191.100	6001078
GRM 55 400VA4301	400	4.8	3000	175	243.000	6001080
GRM 55 500VA4301	500	4.8	3000	220	287.000	6001082
GRM 55 600VA4301	600	4.8	3000	265	331.000	6001085

VA Stal nierdzewna 1.4301 GB wytrawiana zł/m

Schemat obciążeń

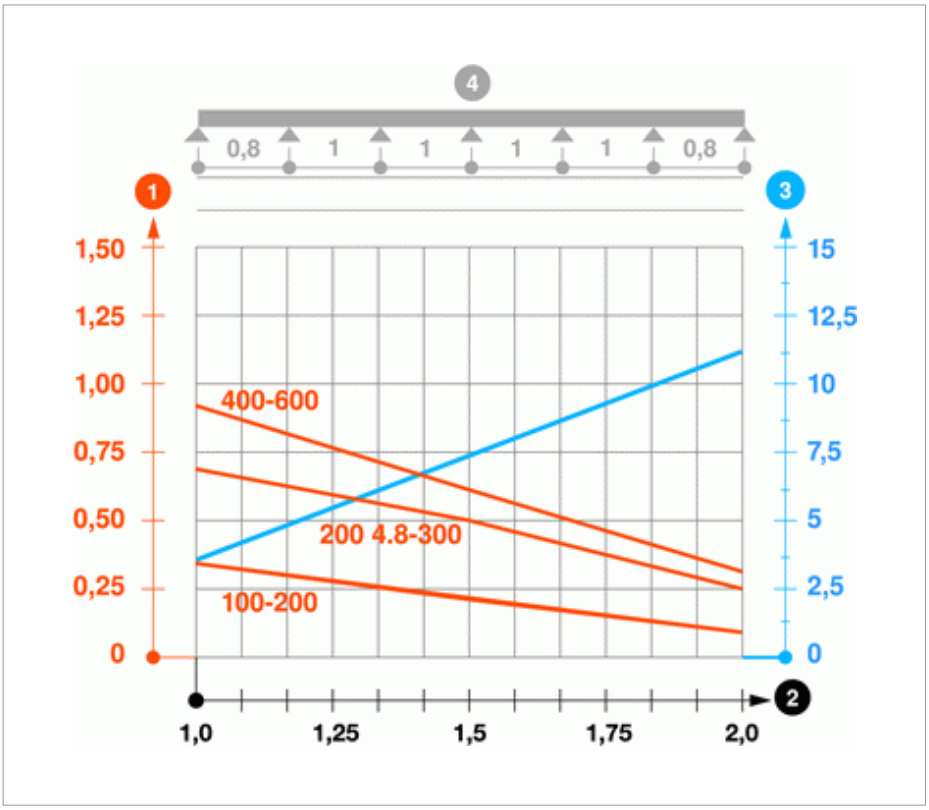

1 Dopuszczalne obciążenie korytka/drabiny w kN/m bez ciężaru montera

2 Odstęp pomiędzy podporami w m

3 Ugięcie trasy w mm przy dopuszczalnym obciążeniu kN/m

4 Rozkład obciążenia podczas badania

Wykresy obciążeń dla różnych szerokości koryta kablowego / drabiny w mm

Wykres ugięcia trasy w zależności od rozstawu podpór

Legenda



Magnetyczna tłumienność sprzężeniowa



Oświadczenie o zgodności z dyrektywami WE



Koryto kablowe, wysokość boku 55 mm



Element prosty w montażu