1
Obudowy stalowe

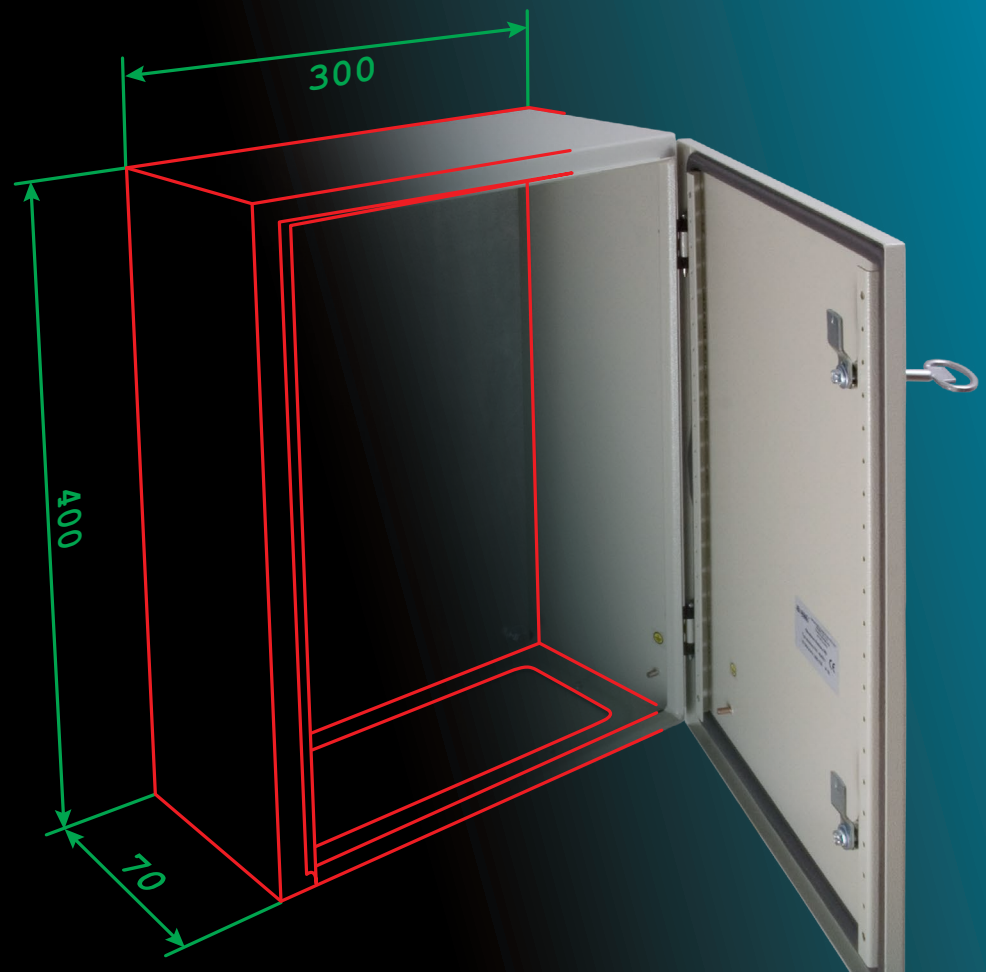

ERGOM®

OBUDOWY STALOWE

		Strona
	Obudowy stalowe serii RN, RNM i RS	9
	Płyty montażowe	16
	Moduły montażowe	18
	Miedziane plecionki uziemiające PU	22
	Linki uziemiające typ LU	22
	Obudowy składane – zestawy typ RZ	23
	Obudowy modułowe podtynkowe typ RM	28
	Obudowy modułowe natynkowe typ RMN	29
	Obudowy modułowe podtynkowe typ RME	30
	Obudowy modułowe natynkowe typ RMNE	31
	Obudowy licznikowe podtynkowe typ RLP	32
	Obudowy licznikowe natynkowe typ RLN	33
	Rozdzielnice licznikowe podtynkowe typ RLP R	34
	Rozdzielnice licznikowe natynkowe typ RLN R	35

Obudowy stalowe serii RN, RNM i RS

Przeznaczenie

Do montażu urządzeń elektrycznych w celu ochrony przed dotykiem, zapyleniem lub wilgocią. Do zastosowań w warunkach wnętrzowych.

Warunki pracy

Zgodnie z normą PN-EN 61439-1.

Wykonanie

zgodnie z normą PN-EN 62208.

Certyfikaty

PRS – Ocena zgodności z dyrektywą 2006/95/WE;
PRS – Dopuszczenie do stosowania na statkach.

Obudowa

Materiał: blacha stalowa, grubość w zależności od rozmiaru 1,2 lub 1,5 mm;
Wykończenie powierzchni: farba proszkowa poliestrowa, kolor RAL 7032.









Drzwi

Materiał: blacha stalowa, grubość w zależności od rozmiaru: 1,5 lub 2 mm;
Wykończenie powierzchni: farba proszkowa poliestrowa, kolor RAL 7032 lub RAL 7035;
Kąt otwarcia: 120°;
Możliwość mocowania po obu stronach obudowy.
Uszczelka: wylewana, materiał poliuretan;
Zamek: 1 lub 2 sztuki – zgodnie z tabelą str 14. Obudowy dwudrzwiowe wyposażone są w trzypunktowy system zamykania. Standardowo obudowy dostarczane są z zamkiem osadzonym w drzwiach. W komplecie jest odpowiedni klucz. Istnieje możliwość uzgodnienia typu wkładki w zamku str 65.
Obudowy RS: W drzwiach szyba ze szkła hartowanego o grubości 3 mm. Warstwa kleju montażowego na bazie silikonu, użyta do mocowania szyby, zapewnia ochronę przed pyłem i wilgocią na poziomie IP 65.





Przed zamontowaniem płyty



Po zamontowaniu płyty

Mocowanie płyty montażowej

Na 4 kołkach M8x30.



Zaciski do przewodów ochronnych

Obudowa posiada 3 zaciski ochronne M6x12, jeden osadzony na drzwiach i dwa na wewnętrznych ściankach korpusu, rozmieszczone tak, że połączenie ochronne drzwi z korpusem jest realizowane tak samo i tym samym przewodem bez względu na to po której stronie obudowy zamontowano drzwi.



Zawias uniwersalny

Możliwość montażu drzwi po obu stronach obudowy.

Aby zapewnić dobrą jakość pokrycia powierzchni, obudowy przed malowaniem poddawane są specjalnemu procesowi przygotowawczemu. Najpierw są fosforanowane, w celu zmniejszenia współczynnika tarcia na powierzchni blachy i utworzenia na niej powłoki odpornej na działanie wysokich temperatur. Powłoka taka stanowi doskonały podkład pod farbę proszkową. Po fosforanowaniu obudowy są płukane w wodzie, co zapobiega powstawaniu zacieków na powierzchni, a następnie suszone. Po dokładnym wysuszeniu powierzchnia obudów pokrywana jest farbą proszkową poliestrową.

Rynienka ochronna

Chroni przed przedostaniem się do wnętrza obudowy wody i zanieczyszczeń podczas otwierania drzwi.



Obudowy jednodrzwiowe

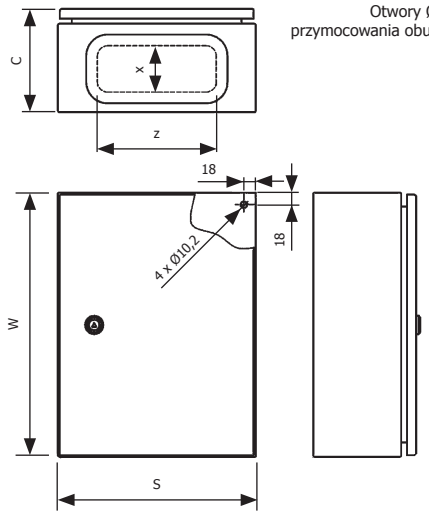

Otwory Ø10,2 do przymocowania obudowy na ścianie.

Obudowy dwudrzwiowe

z dwoma przepustami kablowymi i z trzypunktowym systemem zamykania.

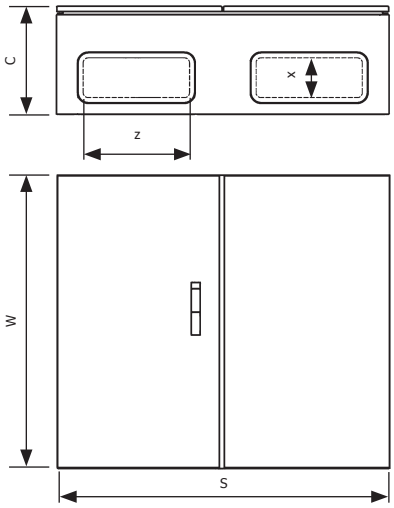

Blokada drzwi

Obudowy typuszeregu RN na zapytanie mogą być wyposażone w blokadę drzwi.



Blokada mechaniczna



Blokada pneumatyczna

Pokrywa przepustu

Dzięki przetłoczeniu w dolnej ścianie pokrywa chowa się w obudowie. Pokrywa posiada uszczelki dzięki czemu zachowany jest stopień szczelności.

Mocowanie obudowy na ścianie

Mocowanie obudowy na ścianie przy pomocy 4 kołków, przez otwory Ø10,2 w tylnej ścianie obudowy. Możliwość zastosowania uchwytów ściennych WSRN-1.



Trzypunktowy system zamykania (dotyczy obudów 2-drzwiowych). W standardzie wkładka trójkątna. Możliwość zakupu systemu zamykania również z wkładką z zamkiem pod klucz lub typu "płetwa".



Wykonanie morskie RNM

Obudowy RNM są wyposażone w zewnętrzny bolec uziemiający, wymagany dla obudów stosowanych na statkach.

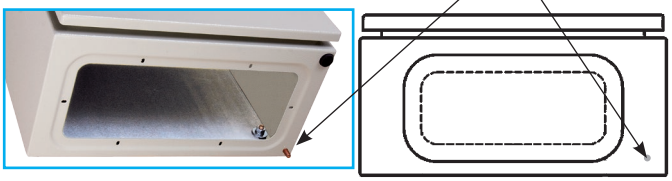

Płyty montażowe

Płyta montażowa pełna typ P1

Materiał: blacha stalowa pokryta alucynkiem, grubość 2 mm.

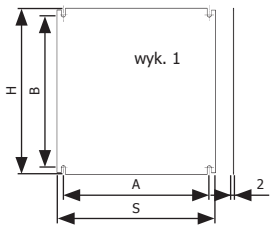



Usztywnienie konstrukcji przez zagięcie blachy.

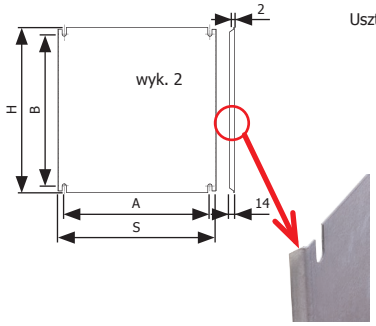

Płyta montażowa z mikroperforacją typ P2

Materiał: blacha stalowa pokryta alucynkiem, grubość 2 mm.

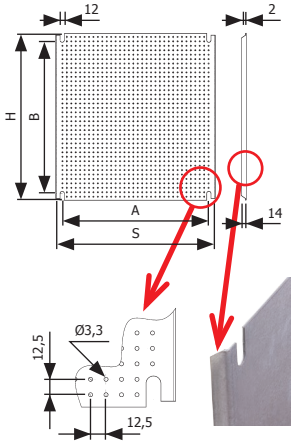

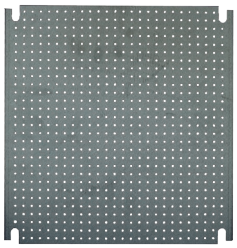

Usztywnienie konstrukcji przez zagięcie blachy.

Płyta montażowa perforowana typ P3

Materiał: stal ocynkowana, grubość 2 mm.

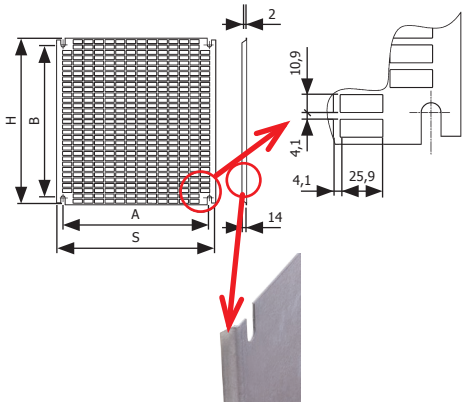

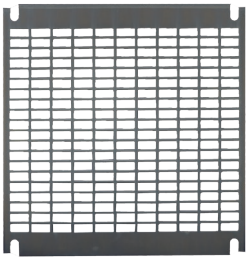

Płyta montażowa izolacyjna typ P4

Materiał: płyta papierowo-fenolowa, grubość 6 mm.

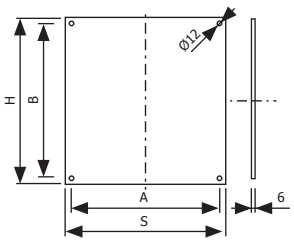



Obudowa RN z płytą montażową P1



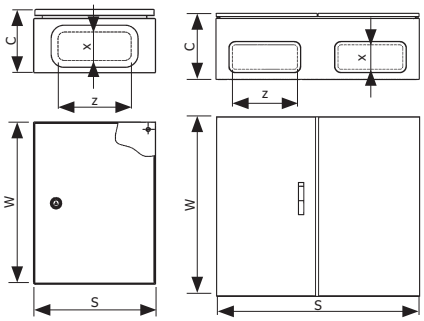

Typ	Art. nr	Liczba zamków	Wymiary [mm]				
			C	S	W	x	z
RN 203015	R30RS-01010100100	1	160	200	300	–	–
RN 303015	R30RS-01010100200	1	160	300	300	70	180
RN 303021	R30RS-01010100300	1	220	300	300	70	180
RN 403015	R30RS-01010100400	1	160	400	300	70	180
RN 403021	R30RS-01010100500	1	220	400	300	120	320
RN 304015	R30RS-01010100600	1	160	300	400	70	180
RN 304021	R30RS-01010100700	1	220	300	400	70	180
RN 404021	R30RS-01010100800	1	220	400	400	120	320
RN 604021	R30RS-01010100900	1	220	600	400	120	320
RN 604025	R30RS-01010101000	1	260	600	400	120	320
RN 305021	R30RS-01010101100	2	220	300	500	70	180
RN 405021	R30RS-01010101200	2	220	400	500	120	320
RN 405025	R30RS-01010101300	2	260	400	500	120	320
RN 505021	R30RS-01010101400	2	220	500	500	120	320
RN 505025	R30RS-01010101500	2	260	500	500	120	320
RN 406021	R30RS-01010101600	2	220	400	600	120	320
RN 406025	R30RS-01010101700	2	260	400	600	120	320
RN 606021	R30RS-01010101800	2	220	600	600	120	320
RN 606025	R30RS-01010101900	2	260	600	600	120	320
RN 606030	R30RS-01010102000	2	310	600	600	150	500
RN 806030	R30RS-01010102100	2	310	800	600	150	500
RN 608021	R30RS-01010102200	2	220	600	800	120	320
RN 608025	R30RS-01010102300	2	260	600	800	120	320
RN 608030	R30RS-01010102400	2	310	600	800	150	500
RN 808025	R30RS-01010102500	2	260	800	800	150	500
RN 808030	R30RS-01010102600	2	310	800	800	150	500
RN 6010025	R30RS-01010102700	2	260	600	1000	120	320
RN 8010025	R30RS-01010102800	2	260	800	1000	150	500
RN 8010030	R30RS-01010102900	2	310	800	1000	150	500
RN 8010040	R30RS-01010103000	2	410	800	1000	150	500
RN 10010030[1)]	R30RS-01010103100	1	310	1000	1000	120	320
RN 8012030	R30RS-01010103200	2	310	800	1200	150	500
RN 8012040	R30RS-01010103300	2	410	800	1200	150	500
RN 10012030[1)]	R30RS-01010103400	1	310	1000	1200	120	320

[1)] *Obudowy dwudrzwiowe*

Typ	Art. nr	Liczba zamków	Wymiary [mm]				
			C	S	W	x	z
RN 203015 (RAL 7035)	R30RS-01011100100	1	160	200	300	–	–
RN 303015 (RAL 7035)	R30RS-01011100200	1	160	300	300	70	180
RN 303021 (RAL 7035)	R30RS-01011100300	1	220	300	300	70	180
RN 403015 (RAL 7035)	R30RS-01011100400	1	160	400	300	70	180
RN 403021 (RAL 7035)	R30RS-01011100500	1	220	400	300	120	320
RN 304015 (RAL 7035)	R30RS-01011100600	1	160	300	400	70	180
RN 304021 (RAL 7035)	R30RS-01011100700	1	220	300	400	70	180
RN 404021 (RAL 7035)	R30RS-01011100800	1	220	400	400	120	320
RN 604021 (RAL 7035)	R30RS-01011100900	1	220	600	400	120	320
RN 604025 (RAL 7035)	R30RS-01011101000	1	260	600	400	120	320
RN 305021 (RAL 7035)	R30RS-01011101100	2	220	300	500	70	180
RN 405021 (RAL 7035)	R30RS-01011101200	2	220	400	500	120	320
RN 405025 (RAL 7035)	R30RS-01011101300	2	260	400	500	120	320
RN 505021 (RAL 7035)	R30RS-01011101400	2	220	500	500	120	320
RN 505025 (RAL 7035)	R30RS-01011101500	2	260	500	500	120	320
RN 406021 (RAL 7035)	R30RS-01011101600	2	220	400	600	120	320
RN 406025 (RAL 7035)	R30RS-01011101700	2	260	400	600	120	320
RN 606021 (RAL 7035)	R30RS-01011101800	2	220	600	600	120	320
RN 606025 (RAL 7035)	R30RS-01011101900	2	260	600	600	120	320
RN 606030 (RAL 7035)	R30RS-01011102000	2	310	600	600	150	500
RN 806030 (RAL 7035)	R30RS-01011102100	2	310	800	600	150	500
RN 608021 (RAL 7035)	R30RS-01011102200	2	220	600	800	120	320
RN 608025 (RAL 7035)	R30RS-01011102300	2	260	600	800	120	320
RN 608030 (RAL 7035)	R30RS-01011102400	2	310	600	800	150	500
RN 808025 (RAL 7035)	R30RS-01011102500	2	260	800	800	150	500
RN 808030 (RAL 7035)	R30RS-01011102600	2	310	800	800	150	500
RN 6010025 (RAL 7035)	R30RS-01011102700	2	260	600	1000	120	320
RN 8010025 (RAL 7035)	R30RS-01011102800	2	260	800	1000	150	500
RN 8010030 (RAL 7035)	R30RS-01011102900	2	310	800	1000	150	500
RN 8010040 (RAL 7035)	R30RS-01011103000	2	410	800	1000	150	500
RN 10010030 (RAL 7035)[1)]	R30RS-01011103100	1	310	1000	1000	120	320
RN 8012030 (RAL 7035)	R30RS-01011103200	2	310	800	1200	150	500
RN 8012040 (RAL 7035)	R30RS-01011103300	2	410	800	1200	150	500
RN 10012030 (RAL 7035)[1)]	R30RS-01011103400	1	310	1000	1200	120	320

[1)] *Obudowy dwudrzwiowe*

Obudowa RN bez płyty montażowej



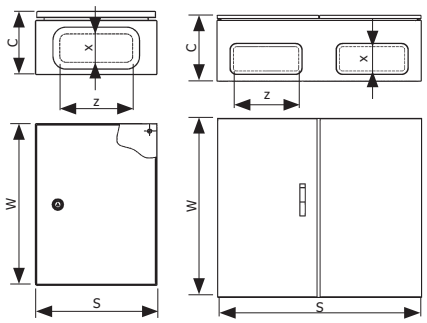

Typ	Art. nr	Liczba zamków	Wymiary [mm]				
			C	S	W	x	z
RN 203015 BP	R30RS-01010104100	1	160	200	300	–	–
RN 303015 BP	R30RS-01010104200	1	160	300	300	70	180
RN 303021 BP	R30RS-01010104300	1	220	300	300	70	180
RN 403015 BP	R30RS-01010104400	1	160	400	300	70	180
RN 403021 BP	R30RS-01010104500	1	220	400	300	120	320
RN 304015 BP	R30RS-01010104600	1	160	300	400	70	180
RN 304021 BP	R30RS-01010104700	1	220	300	400	70	180
RN 404021 BP	R30RS-01010104800	1	220	400	400	120	320
RN 604021 BP	R30RS-01010104900	1	220	600	400	120	320
RN 604025 BP	R30RS-01010105000	1	260	600	400	120	320
RN 305021 BP	R30RS-01010105100	2	220	300	500	70	180
RN 405021 BP	R30RS-01010105200	2	220	400	500	120	320
RN 405025 BP	R30RS-01010105300	2	260	400	500	120	320
RN 505021 BP	R30RS-01010105400	2	220	500	500	120	320
RN 505025 BP	R30RS-01010105500	2	260	500	500	120	320
RN 406021 BP	R30RS-01010105600	2	220	400	600	120	320
RN 406025 BP	R30RS-01010105700	2	260	400	600	120	320
RN 606021 BP	R30RS-01010105800	2	220	600	600	120	320
RN 606025 BP	R30RS-01010105900	2	260	600	600	120	320
RN 606030 BP	R30RS-01010106000	2	310	600	600	150	500
RN 806030 BP	R30RS-01010106100	2	310	800	600	150	500
RN 608021 BP	R30RS-01010106200	2	220	600	800	120	320
RN 608025 BP	R30RS-01010106300	2	260	600	800	120	320
RN 608030 BP	R30RS-01010106400	2	310	600	800	150	500
RN 808025 BP	R30RS-01010106500	2	260	800	800	150	500
RN 808030 BP	R30RS-01010106600	2	310	800	800	150	500
RN 6010025 BP	R30RS-01010106700	2	260	600	1000	120	320
RN 8010025 BP	R30RS-01010106800	2	260	800	1000	150	500
RN 8010030 BP	R30RS-01010106900	2	310	800	1000	150	500
RN 8010040 BP	R30RS-01010107000	2	410	800	1000	150	500
RN 10010030 BP[1)]	R30RS-01010107100	1	310	1000	1000	120	320
RN 8012030 BP	R30RS-01010107200	2	310	800	1200	150	500
RN 8012040 BP	R30RS-01010107300	2	410	800	1200	150	500
RN 10012030 BP[1)]	R30RS-01010107400	1	310	1000	1200	120	320

[1)] *Obudowy dwudrzwiowe*

Typ	Art. nr	Liczba zamków	Wymiary [mm]				
			C	S	W	x	z
RN 203015 BP (RAL 7035)	R30RS-01011104100	1	160	200	300	–	–
RN 303015 BP (RAL 7035)	R30RS-01011104200	1	160	300	300	70	180
RN 303021 BP (RAL 7035)	R30RS-01011104300	1	220	300	300	70	180
RN 403015 BP (RAL 7035)	R30RS-01011104400	1	160	400	300	70	180
RN 403021 BP (RAL 7035)	R30RS-01011104500	1	220	400	300	120	320
RN 304015 BP (RAL 7035)	R30RS-01011104600	1	160	300	400	70	180
RN 304021 BP (RAL 7035)	R30RS-01011104700	1	220	300	400	70	180
RN 404021 BP (RAL 7035)	R30RS-01011104800	1	220	400	400	120	320
RN 604021 BP (RAL 7035)	R30RS-01011104900	1	220	600	400	120	320
RN 604025 BP (RAL 7035)	R30RS-01011105000	1	260	600	400	120	320
RN 305021 BP (RAL 7035)	R30RS-01011105100	2	220	300	500	70	180
RN 405021 BP (RAL 7035)	R30RS-01011105200	2	220	400	500	120	320
RN 405025 BP (RAL 7035)	R30RS-01011105300	2	260	400	500	120	320
RN 505021 BP (RAL 7035)	R30RS-01011105400	2	220	500	500	120	320
RN 505025 BP (RAL 7035)	R30RS-01011105500	2	260	500	500	120	320
RN 406021 BP (RAL 7035)	R30RS-01011105600	2	220	400	600	120	320
RN 406025 BP (RAL 7035)	R30RS-01011105700	2	260	400	600	120	320
RN 606021 BP (RAL 7035)	R30RS-01011105800	2	220	600	600	120	320
RN 606025 BP (RAL 7035)	R30RS-01011105900	2	260	600	600	120	320
RN 606030 BP (RAL 7035)	R30RS-01011106000	2	310	600	600	150	500
RN 806030 BP (RAL 7035)	R30RS-01011106100	2	310	800	600	150	500
RN 608021 BP (RAL 7035)	R30RS-01011106200	2	220	600	800	120	320
RN 608025 BP (RAL 7035)	R30RS-01011106300	2	260	600	800	120	320
RN 608030 BP (RAL 7035)	R30RS-01011106400	2	310	600	800	150	500
RN 808025 BP (RAL 7035)	R30RS-01011106500	2	260	800	800	150	500
RN 808030 BP (RAL 7035)	R30RS-01011106600	2	310	800	800	150	500
RN 6010025 BP (RAL 7035)	R30RS-01011106700	2	260	600	1000	120	320
RN 8010025 BP (RAL 7035)	R30RS-01011106800	2	260	800	1000	150	500
RN 8010030 BP (RAL 7035)	R30RS-01011106900	2	310	800	1000	150	500
RN 8010040 BP (RAL 7035)	R30RS-01011107000	2	410	800	1000	150	500
RN 10010030 BP (RAL 7035)[1)]	R30RS-01011107100	1	310	1000	1000	120	320
RN 8012030 BP (RAL 7035)	R30RS-01011107200	2	310	800	1200	150	500
RN 8012040 BP (RAL 7035)	R30RS-01011107300	2	410	800	1200	150	500
RN 10012030 BP (RAL 7035)[1)]	R30RS-01011107400	1	310	1000	1200	120	320

[1)] *Obudowy dwudrzwiowe*

Obudowa RS bez płyty montażowej



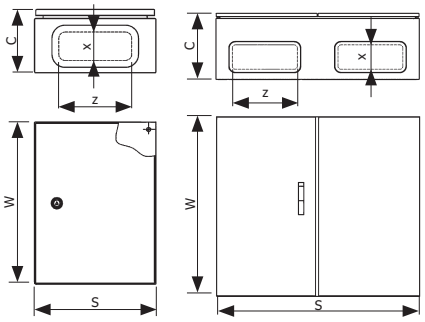

Typ	Art. nr	Liczba zamków	Wymiary [mm]				
			C	S	W	x	z
RS 303015	R30RS-01010200200	1	160	300	300	70	180
RS 303021	R30RS-01010200300	1	220	300	300	70	180
RS 403015	R30RS-01010200400	1	160	400	300	70	180
RS 403021	R30RS-01010200500	1	220	400	300	120	320
RS 304015	R30RS-01010200600	1	160	300	400	70	180
RS 304021	R30RS-01010200700	1	220	300	400	70	180
RS 404021	R30RS-01010200800	1	220	400	400	120	320
RS 604021	R30RS-01010200900	1	220	600	400	120	320
RS 604025	R30RS-01010201000	1	260	600	400	120	320
RS 305021	R30RS-01010201100	2	220	300	500	70	180
RS 405021	R30RS-01010201200	2	220	400	500	120	320
RS 405025	R30RS-01010201300	2	260	400	500	120	320
RS 505021	R30RS-01010201400	2	220	500	500	120	320
RS 505025	R30RS-01010201500	2	260	500	500	120	320
RS 406021	R30RS-01010201600	2	220	400	600	120	320
RS 406025	R30RS-01010201700	2	260	400	600	120	320
RS 606021	R30RS-01010201800	2	220	600	600	120	320
RS 606025	R30RS-01010201900	2	260	600	600	120	320
RS 606030	R30RS-01010202000	2	310	600	600	150	500
RS 806030	R30RS-01010202100	2	310	800	600	150	500
RS 608021	R30RS-01010202200	2	220	600	800	120	320
RS 608025	R30RS-01010202300	2	260	600	800	120	320
RS 608030	R30RS-01010202400	2	310	600	800	150	500
RS 808025	R30RS-01010202500	2	260	800	800	150	500
RS 808030	R30RS-01010202600	2	310	800	800	150	500
RS 6010025	R30RS-01010202700	2	260	600	1000	120	320
RS 8010025	R30RS-01010202800	2	260	800	1000	150	500
RS 8010030	R30RS-01010202900	2	310	800	1000	150	500
RS 8010040	R30RS-01010203000	2	410	800	1000	150	500
RS 10010030[1)]	R30RS-01010203100	1	310	1000	1000	120	320
RS 8012030	R30RS-01010203200	2	310	800	1200	150	500
RS 8012040	R30RS-01010203300	2	410	800	1200	150	500
RS 10012030[1)]	R30RS-01010203400	1	310	1000	1200	120	320

[1)] *Obudowy dwudrzwiowe*

Typ	Art. nr	Liczba zamków	Wymiary [mm]				
			C	S	W	x	z
RS 303015 (RAL 7035)	R30RS-01011200200	1	160	300	300	70	180
RS 303021 (RAL 7035)	R30RS-01011200300	1	220	300	300	70	180
RS 403015 (RAL 7035)	R30RS-01011200400	1	160	400	300	70	180
RS 403021 (RAL 7035)	R30RS-01011200500	1	220	400	300	120	320
RS 304015 (RAL 7035)	R30RS-01011200600	1	160	300	400	70	180
RS 304021 (RAL 7035)	R30RS-01011200700	1	220	300	400	70	180
RS 404021 (RAL 7035)	R30RS-01011200800	1	220	400	400	120	320
RS 604021 (RAL 7035)	R30RS-01011200900	1	220	600	400	120	320
RS 604025 (RAL 7035)	R30RS-01011201000	1	260	600	400	120	320
RS 305021 (RAL 7035)	R30RS-01011201100	2	220	300	500	70	180
RS 405021 (RAL 7035)	R30RS-01011201200	2	220	400	500	120	320
RS 405025 (RAL 7035)	R30RS-01011201300	2	260	400	500	120	320
RS 505021 (RAL 7035)	R30RS-01011201400	2	220	500	500	120	320
RS 505025 (RAL 7035)	R30RS-01011201500	2	260	500	500	120	320
RS 406021 (RAL 7035)	R30RS-01011201600	2	220	400	600	120	320
RS 406025 (RAL 7035)	R30RS-01011201700	2	260	400	600	120	320
RS 606021 (RAL 7035)	R30RS-01011201800	2	220	600	600	120	320
RS 606025 (RAL 7035)	R30RS-01011201900	2	260	600	600	120	320
RS 606030 (RAL 7035)	R30RS-01011202000	2	310	600	600	150	500
RS 806030 (RAL 7035)	R30RS-01011202100	2	310	800	600	150	500
RS 608021 (RAL 7035)	R30RS-01011202200	2	220	600	800	120	320
RS 608025 (RAL 7035)	R30RS-01011202300	2	260	600	800	120	320
RS 608030 (RAL 7035)	R30RS-01011202400	2	310	600	800	150	500
RS 808025 (RAL 7035)	R30RS-01011202500	2	260	800	800	150	500
RS 808030 (RAL 7035)	R30RS-01011202600	2	310	800	800	150	500
RS 6010025 (RAL 7035)	R30RS-01011202700	2	260	600	1000	120	320
RS 8010025 (RAL 7035)	R30RS-01011202800	2	260	800	1000	150	500
RS 8010030 (RAL 7035)	R30RS-01011202900	2	310	800	1000	150	500
RS 8010040 (RAL 7035)	R30RS-01011203000	2	410	800	1000	150	500
RS 10010030 (RAL 7035)[1)]	R30RS-01011203100	1	310	1000	1000	120	320
RS 8012030 (RAL 7035)	R30RS-01011203200	2	310	800	1200	150	500
RS 8012040 (RAL 7035)	R30RS-01011203300	2	410	800	1200	150	500
RS 10012030 (RAL 7035)[1)]	R30RS-01011203400	1	310	1000	1200	120	320

[1)] *Obudowy dwudrzwiowe*

Obudowa RNM bez płyty montażowej

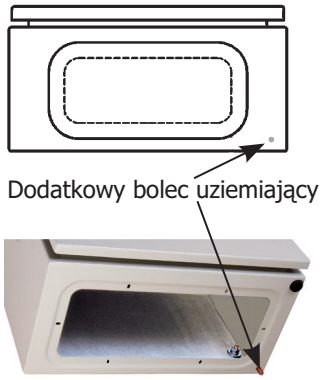

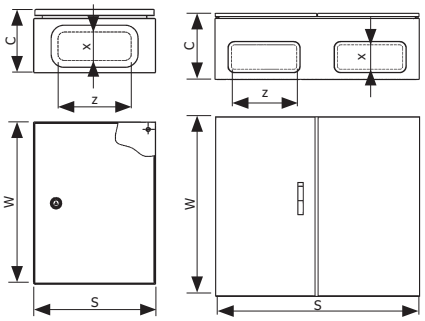

Typ	Art. nr	Liczba zamków	Wymiary [mm]				
			C	S	W	x	z
RNM 203015	R30RS-01010110100	1	160	200	300	–	–
RNM 303015	R30RS-01010110200	1	160	300	300	70	180
RNM 303021	R30RS-01010110300	1	220	300	300	70	180
RNM 403015	R30RS-01010110400	1	160	400	300	70	180
RNM 403021	R30RS-01010110500	1	220	400	300	120	320
RNM 304015	R30RS-01010110600	1	160	300	400	70	180
RNM 304021	R30RS-01010110700	1	220	300	400	70	180
RNM 404021	R30RS-01010110800	1	220	400	400	120	320
RNM 604021	R30RS-01010110900	1	220	600	400	120	320
RNM 604025	R30RS-01010111000	1	260	600	400	120	320
RNM 305021	R30RS-01010111100	2	220	300	500	70	180
RNM 405021	R30RS-01010111200	2	220	400	500	120	320
RNM 405025	R30RS-01010111300	2	260	400	500	120	320
RNM 505021	R30RS-01010111400	2	220	500	500	120	320
RNM 505025	R30RS-01010111500	2	260	500	500	120	320
RNM 406021	R30RS-01010111600	2	220	400	600	120	320
RNM 406025	R30RS-01010111700	2	260	400	600	120	320
RNM 606021	R30RS-01010111800	2	220	600	600	120	320
RNM 606025	R30RS-01010111900	2	260	600	600	120	320
RNM 606030	R30RS-01010112000	2	310	600	600	150	500
RNM 806030	R30RS-01010112100	2	310	800	600	150	500
RNM 608021	R30RS-01010112200	2	220	600	800	120	320
RNM 608025	R30RS-01010112300	2	260	600	800	120	320
RNM 608030	R30RS-01010112400	2	310	600	800	150	500
RNM 808025	R30RS-01010112500	2	260	800	800	150	500
RNM 808030	R30RS-01010112600	2	310	800	800	150	500
RNM 6010025	R30RS-01010112700	2	260	600	1000	120	320
RNM 8010025	R30RS-01010112800	2	260	800	1000	150	500
RNM 8010030	R30RS-01010112900	2	310	800	1000	150	500
RNM 8010040	R30RS-01010113000	2	410	800	1000	150	500
RNM 10010030[1)]	R30RS-01010113100	1	310	1000	1000	120	320
RNM 8012030	R30RS-01010113200	2	310	800	1200	150	500
RNM 8012040	R30RS-01010113300	2	410	800	1200	150	500
RNM 10012030[1)]	R30RS-01010113400	1	310	1000	1200	120	320

[1)] *Obudowy dwudrzwiowe*

Typ	Art. nr	Liczba zamków	Wymiary [mm]				
			C	S	W	x	z
RNM 203015 (RAL 7035)	R30RS-01011110100	1	160	200	300	–	–
RNM 303015 (RAL 7035)	R30RS-01011110200	1	160	300	300	70	180
RNM 303021 (RAL 7035)	R30RS-01011110300	1	220	300	300	70	180
RNM 403015 (RAL 7035)	R30RS-01011110400	1	160	400	300	70	180
RNM 403021 (RAL 7035)	R30RS-01011110500	1	220	400	300	120	320
RNM 304015 (RAL 7035)	R30RS-01011110600	1	160	300	400	70	180
RNM 304021 (RAL 7035)	R30RS-01011110700	1	220	300	400	70	180
RNM 404021 (RAL 7035)	R30RS-01011110800	1	220	400	400	120	320
RNM 604021 (RAL 7035)	R30RS-01011110900	1	220	600	400	120	320
RNM 604025 (RAL 7035)	R30RS-01011111000	1	260	600	400	120	320
RNM 305021 (RAL 7035)	R30RS-01011111100	2	220	300	500	70	180
RNM 405021 (RAL 7035)	R30RS-01011111200	2	220	400	500	120	320
RNM 405025 (RAL 7035)	R30RS-01011111300	2	260	400	500	120	320
RNM 505021 (RAL 7035)	R30RS-01011111400	2	220	500	500	120	320
RNM 505025 (RAL 7035)	R30RS-01011111500	2	260	500	500	120	320
RNM 406021 (RAL 7035)	R30RS-01011111600	2	220	400	600	120	320
RNM 406025 (RAL 7035)	R30RS-01011111700	2	260	400	600	120	320
RNM 606021 (RAL 7035)	R30RS-01011111800	2	220	600	600	120	320
RNM 606025 (RAL 7035)	R30RS-01011111900	2	260	600	600	120	320
RNM 606030 (RAL 7035)	R30RS-01011112000	2	310	600	600	150	500
RNM 806030 (RAL 7035)	R30RS-01011112100	2	310	800	600	150	500
RNM 608021 (RAL 7035)	R30RS-01011112200	2	220	600	800	120	320
RNM 608025 (RAL 7035)	R30RS-01011112300	2	260	600	800	120	320
RNM 608030 (RAL 7035)	R30RS-01011112400	2	310	600	800	150	500
RNM 808025 (RAL 7035)	R30RS-01011112500	2	260	800	800	150	500
RNM 808030 (RAL 7035)	R30RS-01011112600	2	310	800	800	150	500
RNM 6010025 (RAL 7035)	R30RS-01011112700	2	260	600	1000	120	320
RNM 8010025 (RAL 7035)	R30RS-01011112800	2	260	800	1000	150	500
RNM 8010030 (RAL 7035)	R30RS-01011112900	2	310	800	1000	150	500
RNM 8010040 (RAL 7035)	R30RS-01011113000	2	410	800	1000	150	500
RNM 10010030 (RAL 7035)[1)]	R30RS-01011113100	1	310	1000	1000	120	320
RNM 8012030 (RAL 7035)	R30RS-01011113200	2	310	800	1200	150	500
RNM 8012040 (RAL 7035)	R30RS-01011113300	2	410	800	1200	150	500
RNM 10012030 (RAL 7035)[1)]	R30RS-01011113400	1	310	1000	1200	120	320

[1)] *Obudowy dwudrzwiowe*

Płyta montażowa pełna typ P1



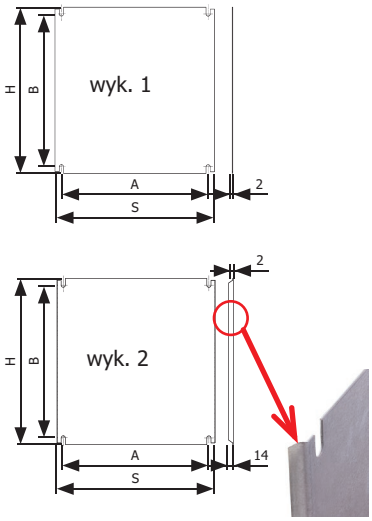

Usztywnienie konstrukcji przez zagięcie blachy.

Typ	Art. nr	Wymiary [mm]			
		A	B	H	S
P1-2030[1]	R30RS-01020100100	114	232	270	150
P1-3030[1]	R30RS-01020100200	214	232	270	250
P1-4030[1]	R30RS-01020100300	314	232	270	350
P1-3040[1]	R30RS-01020100400	214	332	370	250
P1-4040[1]	R30RS-01020100500	314	332	370	350
P1-6040[2]	R30RS-01020100600	514	332	370	550
P1-3050[1]	R30RS-01020100700	214	432	470	250
P1-4050[1]	R30RS-01020100800	314	432	470	350
P1-5050[2]	R30RS-01020100900	414	432	470	450
P1-4060[2]	R30RS-01020101000	314	532	570	350
P1-6060[2]	R30RS-01020101100	514	532	570	550
P1-8060[2]	R30RS-01020101200	714	532	570	750
P1-6080[2]	R30RS-01020101300	514	732	770	550
P1-8080[2]	R30RS-01020101400	714	732	770	750
P1-60100[2]	R30RS-01020101500	514	932	970	550
P1-80100[2]	R30RS-01020101600	714	932	970	750
P1-100100[2]	R30RS-01020101700	914	932	970	950
P1-80120[2]	R30RS-01020101800	714	1132	1170	750
P1-100120[2]	R30RS-01020101900	914	1132	1170	950

[1] *wykonanie 1*
[2] *wykonanie 2*

Płyta montażowa z mikroperforacją typ P2

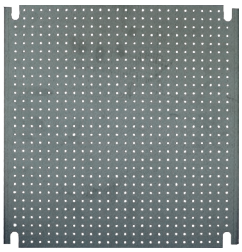

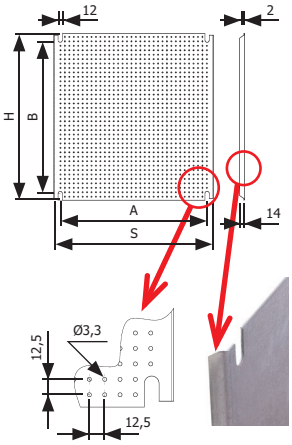

Usztywnienie konstrukcji przez zagięcie blachy.

Typ	Art. nr	Wymiary [mm]			
		A	B	H	S
P2-2030	R30RS-01020110100	114	232	270	150
P2-3030	R30RS-01020110200	214	232	270	250
P2-4030	R30RS-01020110300	314	232	270	350
P2-3040	R30RS-01020110400	214	332	370	250
P2-4040	R30RS-01020110500	314	332	370	350
P2-6040	R30RS-01020110600	514	332	370	550
P2-3050	R30RS-01020110700	214	432	470	250
P2-4050	R30RS-01020110800	314	432	470	350
P2-5050	R30RS-01020110900	414	432	470	450
P2-4060	R30RS-01020111000	314	532	570	350
P2-6060	R30RS-01020111100	514	532	570	550
P2-8060	R30RS-01020111200	714	532	570	750
P2-6080	R30RS-01020111300	514	732	770	550
P2-8080	R30RS-01020111400	714	732	770	750
P2-60100	R30RS-01020111500	514	932	970	550
P2-80100	R30RS-01020111600	714	932	970	750
P2-100100	R30RS-01020111700	914	932	970	950
P2-80120	R30RS-01020111800	714	1132	1170	750
P2-100120	R30RS-01020111900	914	1132	1170	950

Płyta montażowa perforowana typ P3

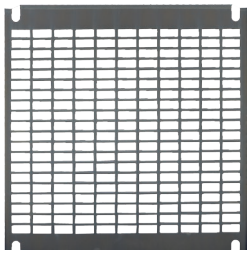

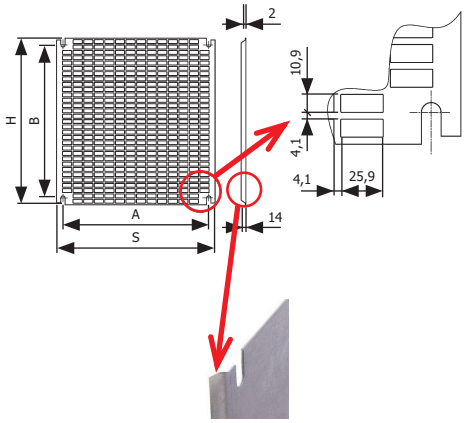

Typ	Art. nr	Wymiary [mm]			
		A	B	H	S
P3-2030	R30RS-01020120100	114	232	270	150
P3-3030	R30RS-01020120200	214	232	270	250
P3-4030	R30RS-01020120300	314	232	270	350
P3-3040	R30RS-01020120400	214	332	370	250
P3-4040	R30RS-01020120500	314	332	370	350
P3-6040	R30RS-01020120600	514	332	370	550
P3-3050	R30RS-01020120700	214	432	470	250
P3-4050	R30RS-01020120800	314	432	470	350
P3-5050	R30RS-01020120900	414	432	470	450
P3-4060	R30RS-01020121000	314	532	570	350
P3-6060	R30RS-01020121100	514	532	570	550
P3-8060	R30RS-01020121200	714	532	570	750
P3-6080	R30RS-01020121300	514	732	770	550
P3-8080	R30RS-01020121400	714	732	770	750
P3-60100	R30RS-01020121500	514	932	970	550
P3-80100	R30RS-01020121600	714	932	970	750
P3-100100	R30RS-01020121700	914	932	970	950
P3-80120	R30RS-01020121800	714	1132	1170	750
P3-100120	R30RS-01020121900	914	1132	1170	950

Płyta montażowa izolacyjna typ P4



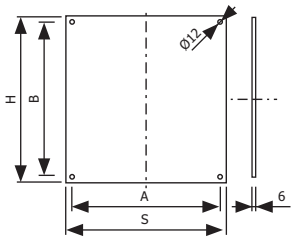

Typ	Art. nr	Wymiary [mm]			
		A	B	H	S
P4-2030	R30RS-01020130100	114	232	270	150
P4-3030	R30RS-01020130200	214	232	270	250
P4-4030	R30RS-01020130300	314	232	270	350
P4-3040	R30RS-01020130400	214	332	370	250
P4-4040	R30RS-01020130500	314	332	370	350
P4-6040	R30RS-01020130600	514	332	370	550
P4-3050	R30RS-01020130700	214	432	470	250
P4-4050	R30RS-01020130800	314	432	470	350
P4-5050	R30RS-01020130900	414	432	470	450
P4-4060	R30RS-01020131000	314	532	570	350
P4-6060	R30RS-01020131100	514	532	570	550
P4-8060	R30RS-01020131200	714	532	570	750
P4-6080	R30RS-01020131300	514	732	770	550
P4-8080	R30RS-01020131400	714	732	770	750
P4-60100	R30RS-01020131500	514	932	970	550
P4-80100	R30RS-01020131600	714	932	970	750
P4-100100	R30RS-01020131700	914	932	970	950
P4-80120	R30RS-01020131800	714	1132	1170	750
P4-100120	R30RS-01020131900	914	1132	1170	950

Zestaw modułu montażowego standard typ PTS

Skład zestawu Profil TSE wg PN-EN 60715; profil pionowy 2 szt.

Uwaga! Wszystkie wyroby dostarczane są z normaliami niezbędnymi do montażu

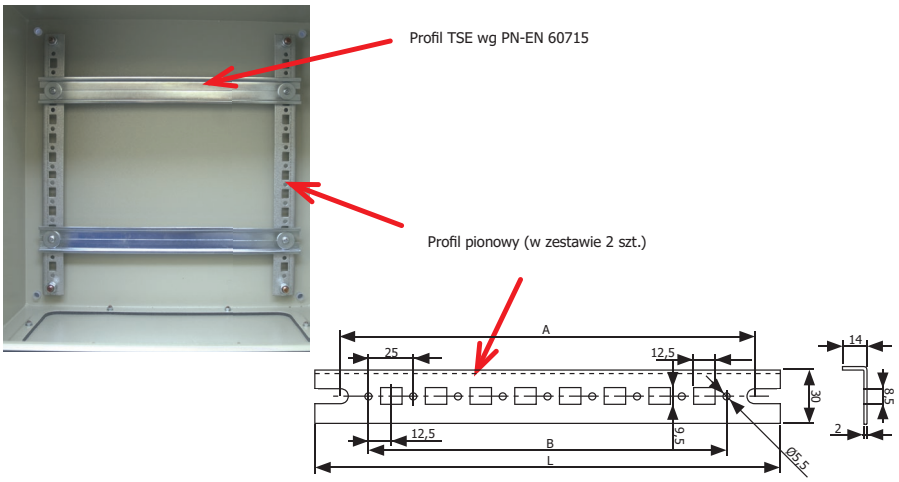

Typ	Art. nr	Typ obudowy	Liczba szyn TSE
PTS-2030	R30RS-01040100100	RN 203015 BP, RN 203015 BP (RAL 7035), RNM 203015, RNM 203015 (RAL 7035)	2
PTS-3030	R30RS-01040100200	RN 303015 BP, RN 303015 BP (RAL 7035), RN 303021 BP, RN 303021 BP (RAL 7035), RS 303015, RS 303015 (RAL 7035), RS 303021, RS 303021 (RAL 7035), RNM 303015, RNM 303015 (RAL 7035), RNM 303021, RNM 303021 (RAL 7035)	2
PTS-4030	R30RS-01040100300	RN 403015 BP, RN 403015 BP (RAL 7035), RN 403021 BP, RN 403021 BP (RAL 7035), RS 403015, RS 403015 (RAL 7035), RS 403021, RS 403021 (RAL 7035), RNM 403015, RNM 203015 (RAL 7035), RNM 403021, RNM 403021 (RAL 7035)	2
PTS-3040	R30RS-01040100400	RN 304015 BP, RN 304015 BP (RAL 7035), RN 304021 BP, RN 304021 BP (RAL 7035), RS 304015, RS 304015 (RAL 7035), RS 304021, RS 304021 (RAL 7035), RNM 304015, RNM 304015 (RAL 7035), RNM 304021, RNM 304021 (RAL 7035)	2
PTS-4040	R30RS-01040100500	RN 404021 BP, RN 404021 BP (RAL 7035), RS 404021, RS 404021 (RAL 7035), RNM 404021, RNM 404021 (RAL 7035)	2
PTS-6040	R30RS-01040100600	RN 604021 BP, RN 604021 BP (RAL 7035), RN 606025 BP, RN 604025 BP (RAL 7035), RS 604021, RS 604021 (RAL 7035), RS 604025, RS 604025 (RAL 7035), RNM 604021, RNM 604021 (RAL 7035), RNM 604025, RNM 604025 (RAL 7035)	2
PTS-3050	R30RS-01040100700	RN 305021 BP, RN 305021 BP (RAL 7035), RS 305021, RS 305021 (RAL 7035), RNM 305021, RNM 305021 (RAL 7035)	3
PTS-4050	R30RS-01040100800	RN 405021 BP, RN 405021 BP (RAL 7035), RN 405025 BP, RN 405025 BP (RAL 7035), RS 405021, RS 405021 (RAL 7035), RS 405025, RS 405025 (RAL 7035), RNM 405021, RNM 405021 (RAL 7035), RNM 405025, RNM 405025 (RAL 7035)	3
PTS-5050	R30RS-01040100900	RN 505021 BP, RN 505021 BP (RAL 7035), RN 505025 BP, RN 505025 BP (RAL 7035), RS 505021, RS 505021 (RAL 7035), RS 505025, RS 505025 (RAL 7035), RNM 505021, RNM 505021 (RAL 7035), RNM 505025, RNM 505025 (RAL 7035)	3
PTS-4060	R30RS-01040101000	RN 406021 BP, RN 406021 BP (RAL 7035), RN 406025 BP, RN 406025 BP (RAL 7035), RS 406021, RS 406021 (RAL 7035), RS 406025, RS 406025 (RAL 7035), RNM 406021, RNM 406021 (RAL 7035), RNM 406025, RNM 606025 (RAL 7035)	4
PTS-6060	R30RS-01040101100	RN 606021 BP, RN 606021 BP (RAL 7035), RN 606025 BP, RN 606025 BP (RAL 7035), RN 608030 BP, RN 606030 BP (RAL 7035), RS 606021, RS 606021 (RAL 7035), RS 606025, RS 606025 (RAL 7035), RS 606030, RS 606030 (RAL 7035), RNM 606021, RNM 608021 (RAL 7035), RNM 606025, RNM 606025 (RAL 7035), RNM 606030, RNM 606030 (RAL 7035)	4
PTS-8060	R30RS-01040101200	RN 806030 BP, RN 806030 BP (RAL 7035), RS 806030, RS 806030 (RAL 7035), RNM 806030, RNM 806030 (RAL 7035)	4
PTS-6080	R30RS-01040101300	RN 608021 BP, RN 608021 BP (RAL 7035), RN 608025 BP, RN 608025 BP (RAL 7035), RN 608030 BP, RN 608030 BP (RAL 7035), RS 608021, RS 608021 (RAL 7035), RS 608025, RS 608025 (RAL 7035), RS 608030, RS 608030 (RAL 7035), RNM 608021, RNM 608021 (RAL 7035), RNM 608025, RNM 608025 (RAL 7035), RNM 608030, RNM 608030 (RAL 7035)	5
PTS-8080	R30RS-01040101400	RN 808025 BP, RN 808025 BP (RAL 7035), RN 808030 BP, RN 808030 BP (RAL 7035), RS 808025, RS 808025 (RAL 7035), RS 808030, RS 808030 (RAL 7035), RNM 808025, RNM 808025 (RAL 7035), RNM 808030, RNM 808030 (RAL 7035)	5
PTS-60100	R30RS-01040101500	RN 6010025 BP, RN 6010025 BP (RAL 7035), RS 6010025, RS 6010025 (RAL 7035), RNM 6010025, RNM 6010025 (RAL 7035)	6
PTS-80100	R30RS-01040101600	RN 8010025 BP, RN 8010025 BP (RAL 7035), RN 8010030 BP, RN 8010030 BP (RAL 7035), RN 8010040 BP, RN 8010040 BP (RAL 7035), RS 8010025, RS 8010025 (RAL 7035), RS 8010030, RS 8010030 (RAL 7035), RS 8010040, RS 8010040 (RAL 7035), RNM 8010025, RNM 8010025 (RAL 7035), RNM 8010030, RNM 8010030 (RAL 7035), RNM 8010040, RNM 8010040 (RAL 7035)	6
PTS-100100	R30RS-01040101700	RN 10010030 BP, RN 10010030 BP (RAL 7035), RS 10010030, RS 10010030 (RAL 7035), RNM 10010030, RNM 10010030 (RAL 7035)	6
PTS-80120	R30RS-01040101800	RN 8012030 BP, RN 8012030 BP (RAL 7035), RN 8012040 BP, RN 8010040 BP (RAL 7035), RS 8012030, RS 8012030 (RAL 7035), RS 8012040, RS 8012040 (RAL 7035), RNM 8012030, RNM 8012030 (RAL 7035), RNM 8012040, RNM 8012040 (RAL 7035)	8
PTS-100120	R30RS-01040101900	RN 10012030 BP, RN 10012030 BP (RAL 7035), RS 10012030, RS 10012030 (RAL 7035), RNM 10012030, RNM 10012030 (RAL 7035)	8

Zestaw modułu montażowego ze wspornikiem typ PTSW

Skład zestawu Profil TSE wg PN-EN 60715; wsporniki do profilu TSE; profil pionowy – 2 szt. Wspornik umożliwia regulację położenia szyn TSE względem powierzchni drzwi obudowy.

Uwaga! Wszystkie wyroby dostarczane są z normaliami niezbędnymi do montażu

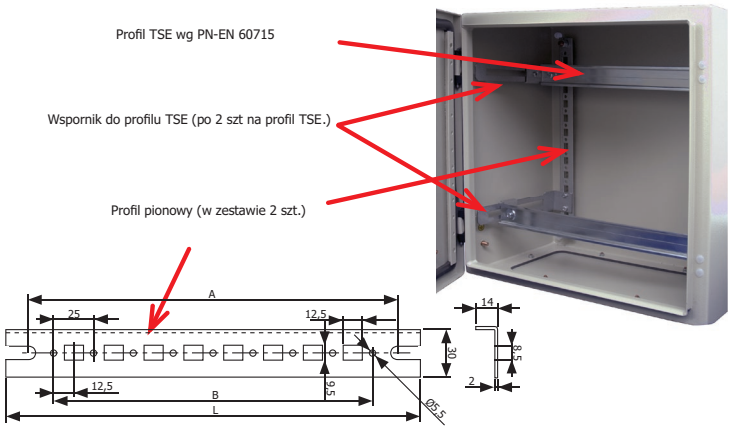

Typ	Art. nr	Typ obudowy	Liczba szyn TSE
PTSW- 203015	R30RS-01040110100	RN 203015 BP, RN 203015 BP (RAL 7035), RNM 203015, RNM 203015 (RAL 7035)	2
PTSW- 303015	R30RS-01040110200	RN 303015 BP, RN 303015 BP (RAL 7035), RS 303015, RS 303015 (RAL 7035), RNM 303015, RNM 303015 (RAL 7035)	2
PTSW- 303021	R30RS-01040110230	RN 303021 BP, RN 303021 BP (RAL 7035), RS 303021, RS 303021 (RAL 7035), RNM 303021, RNM 303021 (RAL 7035)	2
PTSW- 403015	R30RS-01040110300	RN 403015 BP, RN 403015 BP (RAL 7035), RS 403015, RS 403015 (RAL 7035), RNM 403015, RNM 403015 (RAL 7035)	2
PTSW- 403021	R30RS-01040110330	RN 404021 BP, RN 404021 BP (RAL 7035), RS 403021, RS 403021 (RAL 7035), RNM 403021, RNM 403021 (RAL 7035)	2
PTSW- 304015	R30RS-01040110400	RN 304015 BP, RN 304015 BP (RAL 7035), RS 304015, RS 304015 (RAL 7035), RNM 304015, RNM 304015 (RAL 7035)	2
PTSW- 304021	R30RS-01040110430	RN 304021 BP, RN 304021 BP (RAL 7035), RS 304021, RS 304021 (RAL 7035), RNM 304021, RNM 304021 (RAL 7035)	2
PTSW- 404021	R30RS-01040110500	RN 404021 BP, RN 404021 BP (RAL 7035), RS 404021, RS 404021 (RAL 7035), RNM 404021, RNM 404021 (RAL 7035)	2
PTSW- 604021	R30RS-01040110600	RN 604021 BP, RN 604021 BP (RAL 7035), RS 604021, RS 604021 (RAL 7035), RNM 604021, RNM 604021 (RAL 7035)	2
PTSW- 604025	R30RS-01040110630	RN 606025 BP, RN 606025 BP (RAL 7035), RS 604025, RS 604025 (RAL 7035), RNM 604025, RNM 604025 (RAL 7035)	2
PTSW- 305021	R30RS-01040110700	RN 305021 BP, RN 305021 BP (RAL 7035), RS 305021, RS 305021 (RAL 7035), RNM 305021, RNM 305021 (RAL 7035)	3
PTSW- 405021	R30RS-01040110800	RN 405021 BP, RN 405021 BP (RAL 7035), RS 405021, RS 405021 (RAL 7035), RNM 405021, RNM 405021 (RAL 7035)	3
PTSW- 405025	R30RS-01040110830	RN 405025 BP, RN 405025 BP (RAL 7035), RS 405025, RS 405025 (RAL 7035), RNM 405025, RNM 405025 (RAL 7035)	3
PTSW- 505021	R30RS-01040110900	RN 505021 BP, RN 505021 BP (RAL 7035), RS 505021, RS 505021 (RAL 7035), RNM 505021, RNM 505021 (RAL 7035)	3
PTSW- 505025	R30RS-01040110930	RN 505025 BP, RN 505025 BP (RAL 7035), RS 505025, RS 505025 (RAL 7035), RNM 505025, RNM 505025 (RAL 7035)	3
PTSW- 406021	R30RS-01040111000	RN 406021 BP, RN 406021 BP (RAL 7035), RS 406021, RS 406021 (RAL 7035), RNM 406021, RNM 406021 (RAL 7035)	4
PTSW- 406025	R30RS-01040111030	RN 406025 BP, RN 406025 BP (RAL 7035), RS 406025, RS 406025 (RAL 7035), RNM 406025, RNM 406025 (RAL 7035)	4
PTSW- 606021	R30RS-01040111100	RN 606021 BP, RN 606021 BP (RAL 7035), RS 606021, RS 606021 (RAL 7035), RNM 606021, RNM 606021 (RAL 7035)	4
PTSW- 606025	R30RS-01040111130	RN 606025 BP, RN 606025 BP (RAL 7035), RS 606025, RS 606025 (RAL 7035), RNM 606025, RNM 606025 (RAL 7035)	4
PTSW- 606030	R30RS-01040111150	RN 608030 BP, RN 608030 BP (RAL 7035), RS 606030, RS 606030 (RAL 7035), RNM 606030, RNM 606030 (RAL 7035)	4
PTSW- 806030	R30RS-01040111200	RN 806030 BP, RN 806030 BP (RAL 7035), RS 806030, RS 806030 (RAL 7035), RNM 806030, RNM 806030 (RAL 7035)	4
PTSW- 608021	R30RS-01040111300	RN 608021 BP, RN 608021 BP (RAL 7035), RS 608021, RS 608021 (RAL 7035), RNM 608021, RNM 608021 (RAL 7035)	5
PTSW- 608025	R30RS-01040111330	RN 608025 BP, RN 608025 BP (RAL 7035), RS 608025, RS 608025 (RAL 7035), RNM 608025, RNM 608025 (RAL 7035)	5
PTSW- 608030	R30RS-01040111350	RN 608030 BP, RN 608030 BP (RAL 7035), RS 608030, RS 608030 (RAL 7035), RNM 608030, RNM 608030 (RAL 7035)	5
PTSW- 808025	R30RS-01040111400	RN 808025 BP, RN 808025 BP (RAL 7035), RS 808025, RS 808025 (RAL 7035), RNM 808025, RNM 808025 (RAL 7035)	5
PTSW- 808030	R30RS-01040111430	RN 808030 BP, RN 808030 BP (RAL 7035), RS 808030, RS 808030 (RAL 7035), RNM 808030, RNM 808030 (RAL 7035)	5
PTSW- 6010025	R30RS-01040111500	RN 6010025 BP, RN 6010025 BP (RAL 7035), RS 6010025, RS 6010025 (RAL 7035), RNM 6010025, RNM 6010025 (RAL 7035)	6
PTSW- 8010025	R30RS-01040111600	RN 8010025 BP, RN 8010025 BP (RAL 7035), RS 8010025, RS 8010025 (RAL 7035), RNM 8010025, RNM 8010025 (RAL 7035)	6
PTSW- 8010030	R30RS-01040111630	RN 8010030 BP, RN 8010030 BP (RAL 7035), RS 8010030, RS 8010030 (RAL 7035), RNM 8010030, RNM 8010030 (RAL 7035)	6
PTSW- 8010040	R30RS-01040111650	RN 8010040 BP, RN 8010040 BP (RAL 7035), RS 8010040, RS 8010040 (RAL 7035), RNM 8010040, RNM 8010040 (RAL 7035)	6
PTSW- 10010030	R30RS-01040111700	RN 10010030 BP, RN 10010030 BP (RAL 7035), RS 10010030, RS 10010030 (RAL 7035), RNM 10010030, RNM 10010030 (RAL 7035)	6
PTSW- 8012030	R30RS-01040111800	RN 8012030 BP, RN 8012030 BP (RAL 7035), RS 8012030, RS 8012030 (RAL 7035), RNM 8012030, RNM 8012030 (RAL 7035)	8
PTSW- 8012040	R30RS-01040111830	RN 8012040 BP, RN 8012040 BP (RAL 7035), RS 8012040, RS 8012040 (RAL 7035), RNM 8012040, RNM 8012040 (RAL 7035)	8
PTSW- 10012030	R30RS-01040111900	RN 10012030 BP, RN 10012030 BP (RAL 7035), RS 10012030, RS 10012030 (RAL 7035), RNM 10012030, RNM 10012030 (RAL 7035)	8

Zestaw szyny typ TSE

Profil TSE wg normy PN-EN 60715. Cynkowany antykorozyjnie Fe//Zn5//C wg PN-EN 12329.



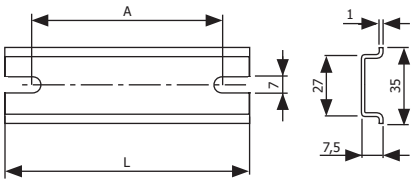

Typ	Art. nr	Typ obudowy	Wymiary [mm]	
			A	L
TSM-20	R30RS-01040120100	RN 203015, RN 203015 (RAL 7035), RN 203015 BP, RN 203015 BP (RAL 7035), RNM 203015, RNM 203015 (RAL 7035)	114	150
TSM-30	R30RS-01040120200	RN 303015, RN 303015 (RAL 7035), RN 303021, RN 303021 (RAL 7035), RN 304015, RN 304015 (RAL 7035), RN 304021, RN 304021 (RAL 7035), RN 305021, RN 305021 (RAL 7035), RN 303015 BP, RN 303015 BP (RAL 7035), RN 303021 BP, RN 303021 BP (RAL 7035), RN 304015 BP, RN 304015 BP (RAL 7035), RN 304021 BP, RN 304021 BP (RAL 7035), RN 305021 BP, RN 305021 BP (RAL 7035), RNM 303015, RNM 303015 (RAL 7035), RNM 303021, RNM 303021 (RAL 7035), RNM 304015, RNM 304015 (RAL 7035), RNM 304021, RNM 304021 (RAL 7035), RNM 305021, RNM 305021 (RAL 7035), RS 303015, RS 303015 (RAL 7035), RS 303021, RS 303021 (RAL 7035), RS 304015, RS 304015 (RAL 7035), RS 304021, RS 304021 (RAL 7035), RS 305021, RS 305021 (RAL 7035)	214	250
TSM-40	R30RS-01040120300	RN 403015, RN 403015 (RAL 7035), RN 403021, RN 403021 (RAL 7035), RN 404021, RN 404021 BP (RAL 7035), RN 405021, RN 405021 (RAL 7035), RN 405025, RN 405025 (RAL 7035), RN 406021, RN 406021 (RAL 7035), RN 406025, RN 406025 (RAL 7035), RN 403015 BP, RN 403015 BP (RAL 7035), RN 403021 BP, RN 403021 BP (RAL 7035), RN 404021 BP, RN 404021 BP (RAL 7035), RN 405021 BP, RN 405021 BP (RAL 7035), RN 405025 BP, RN 405025 BP (RAL 7035), RN 406021 BP, RN 406021 BP (RAL 7035), RN 406025 BP, RN 406025 BP (RAL 7035), RNM 403015, RNM 403015 (RAL 7035), RNM 403021, RNM 403021 (RAL 7035), RNM 404021, RNM 404021 (RAL 7035), RNM 405021, RNM 405021 (RAL 7035), RNM 405025, RNM 405025 (RAL 7035), RNM 406021, RNM 406021 (RAL 7035), RNM 406025, RNM 406025 (RAL 7035), RS 403015, RS 403015 (RAL 7035), RS 403021, RS 403021 (RAL 7035), RS 404021, RS 404021 (RAL 7035), RS 405021, RS 405021 (RAL 7035), RS 405025, RS 405025 (RAL 7035), RS 406021, RS 404021 (RAL 7035), RS 406025, RS 406025 (RAL 7035)	314	350
TSM-50	R30RS-01040120400	RN 505021, RN 505021 (RAL 7035), RN 505025, RN 505025 BP (RAL 7035), RNM 505021, RNM 505021 (RAL 7035), RNM 505025, RNM 505025 (RAL 7035), RS 505021, RS 505021 (RAL 7035), RS 505025, RS 505025 (RAL 7035)	414	450
TSM-60	R30RS-01040120600	RN 604021, RN 604021 (RAL 7035), RN 604025, RN 604025 (RAL 7035), RN 606021, RN 606021 (RAL 7035), RN 606025, RN 606025 (RAL 7035), RN 606030, RN 606030 (RAL 7035), RN 608021, RN 608021 (RAL 7035), RN 608025, RN 608025 (RAL 7035), RN 608030, RN 606030 (RAL 7035), RN 6010025, RN 6010025 (RAL 7035), RN 604021 BP, RN 604021 BP (RAL 7035), RN 604025 BP, RN 604025 BP (RAL 7035), RN 606021 BP, RN 606021 BP (RAL 7035), RN 606025 BP, RN 606025 BP (RAL 7035), RN 606030 BP, RN 606030 BP (RAL 7035), RN 608021 BP, RN 608021 BP (RAL 7035), RN 608025 BP, RN 608025 BP (RAL 7035), RN 608030 BP, RN 608030 BP (RAL 7035), RN 6010025 BP, RN 6010025 BP (RAL 7035), RNM 604021, RNM 604021 (RAL 7035), RNM 604025, RNM 604025 (RAL 7035), RNM 606021, RNM 606021 (RAL 7035), RNM 606025, RNM 606025 (RAL 7035), RNM 606030, RNM 606030 (RAL 7035), RNM 608021, RNM 608021 (RAL 7035), RNM 608025, RNM 608025 (RAL 7035), RNM 608030, RNM 608030 (RAL 7035), RNM 6010025, RNM 6010025 (RAL 7035), RS 604021, RS 604021 (RAL 7035), RS 604025, RS 604025 (RAL 7035), RS 606021, RS 606021 (RAL 7035), RS 606025, RS 606025 (RAL 7035), RS 606030, RS 606030 (RAL 7035), RS 608021, RS 608021 (RAL 7035), RS 608025, RS 608025 (RAL 7035), RS 608030, RS 608030 (RAL 7035), RS 6010025, RS 6010025 (RAL 7035)	514	550
TSM-80	R30RS-01040120800	RN 806030, RN 806030 (RAL 7035), RN 808025, RN 808025 (RAL 7035), RN 808030, RN 808030 BP (RAL 7035), RN 8010025, RN 8010025 (RAL 7035), RN 8010030, RN 8010030 (RAL 7035), RN 8010040, RN 8010040 (RAL 7035), RN 8012030, RN 8012030 (RAL 7035), RN 8012040, RN 8012040 (RAL 7035), RN 806030 BP, RN 806030 BP (RAL 7035), RN 808025 BP, RN 808025 BP (RAL 7035), RN 808030 BP, RN 808030 BP (RAL 7035), RN 8010025 BP, RN 8010025 BP (RAL 7035), RN 8010030 BP, RN 8010030 BP (RAL 7035), RN 8010040 BP, RN 8010040 BP (RAL 7035), RN 8012030 BP, RN 8012030 (RAL 7035), RN 8012040 BP, RN 8012040 BP (RAL 7035), RNM 806030, RNM 806030 (RAL 7035), RNM 808025, RNM 808025 (RAL 7035), RNM 808025 (RAL 7035), RNM 808030, RNM 808030 (RAL 7035), RNM 8010030, RNM 8010030 (RAL 7035), RNM 8010040, RNM 8010040 (RAL 7035), RNM 8012030, RNM 8012030 (RAL 7035), RNM 8012040, RNM 8012040 (RAL 7035), RS 806030, RS 806030 (RAL 7035), RS 808025, RS 808025 (RAL 7035), RS 808030, RS 808030 (RAL 7035), RS 8010030, RS 8010030 (RAL 7035), RS 8010040, RS 8010040 (RAL 7035), RS 8012030, RS 8012030 (RAL 7035), RS 8012040, RS 8012040 (RAL 7035)	714	750
TSM-100	R30RS-01040121000	RN 10010030, RN 10010030 (RAL 7035), RN 10012030, RN 10012030 (RAL 7035), RN 10010030 BP, RN 10010030 BP (RAL 7035), RN 10012030 BP, RN 10012030 BP (RAL 7035), RNM 10010030, RNM 10010030 (RAL 7035), RNM 10012030, RNM 10012030 (RAL 7035), RS 10010030, RS 10010030 (RAL 7035), RS 10012030, RS 10012030 (RAL 7035)	914	950

Osłona modułowa – zestawy typ OMZ

Materiał stal. Lakierowane proszkowo RAL 7032.

Skład zestawu ściany boczne; szyny TSE; normalia montażowe; osłony modułowe



Typ	Art. nr	Typ obudowy	Liczba modułów	Liczba modułów w rzędzie	Liczba rzędów
OMZ-304015	R30RS-01050100400	RN 304015 BP, RNM 304015, RS 304015	20	10	2
OMZ-304021	R30RS-01050100430	RN 304021 BP, RNM 304021, RS 304021	20	10	2
OMZ-404021	R30RS-01050100500	RN 404021 BP, RNM 404021, RS 404021	32	16	2
OMZ-604021	R30RS-01050100600	RN 604021 BP, RNM 604021, RS 604021	54	27	2
OMZ-604025	R30RS-01050100630	RN 604025 BP, RNM 604025, RS 604025	54	27	2
OMZ-305021	R30RS-01050100700	RN 305021 BP, RNM 305021, RS 305021	30	15	2
OMZ-405021	R30RS-01050100800	RN 405021 BP, RNM 405021, RS 405021	48	16	3
OMZ-405025	R30RS-01050100830	RN 405025 BP, RNM 405025, RS 405025	48	16	3
OMZ-505021	R30RS-01050100900	RN 505021 BP, RNM 505021, RS 505021	63	21	3
OMZ-505025	R30RS-01050100930	RN 505025 BP, RNM 505025, RS 505025	63	21	3
OMZ-406021	R30RS-01050101000	RN 406021 BP, RNM 406021, RS 406021	64	16	4
OMZ-406025	R30RS-01050101030	RN 406025 BP, RNM 406025, RS 406025	64	16	4
OMZ-606021	R30RS-01050101100	RN 606021 BP, RNM 606021, RS 606021	108	27	4
OMZ-606025	R30RS-01050101130	RN 606025 BP, RNM 606025, RS 606025	108	27	4
OMZ-606030	R30RS-01050101150	RN 606030 BP, RNM 606030, RS 606030	108	27	4
OMZ-806030	R30RS-01050101200	RN 806030 BP, RNM 806030, RS 806030	148	37	4
OMZ-608021	R30RS-01050101300	RN 608021 BP, RNM 608021, RS 608021	135	27	5
OMZ-608025	R30RS-01050101330	RN 608025 BP, RNM 608025, RS 608025	135	27	5
OMZ-608030	R30RS-01050101350	RN 608030 BP, RNM 608030, RS 608030	135	27	5
OMZ-808025	R30RS-01050101400	RN 808025 BP, RNM 808025, RS 808025	185	37	5
OMZ-808030	R30RS-01050101430	RN 808030 BP, RNM 808030, RS 808030	185	37	5
OMZ-6010025	R30RS-01050101500	RN 6010025 BP, RNM 6010025, RS 6010025	162	27	6
OMZ-8010025	R30RS-01050101600	RN 8010025 BP, RNM 8010025, RS 8010025	222	37	6
OMZ-8010030	R30RS-01050101630	RN 8010030 BP, RNM 8010030, RS 8010030	222	37	6
OMZ-8010040	R30RS-01050101660	RN 8010040 BP, RNM 8010040, RS 8012040	222	37	6
OMZ-304015 (RAL 7035)	R30RS-01050300400	RN 304015 BP (RAL 7035), RNM 304015 (RAL 7035), RS 304015 (RAL 7035)	20	10	2
OMZ-304021 (RAL 7035)	R30RS-01050300430	RN 304021 BP (RAL 7035), RNM 304021 (RAL 7035), RS 304021 (RAL 7035)	20	10	2
OMZ-404021 (RAL 7035)	R30RS-01050300500	RN 404021 BP (RAL 7035), RNM 404021 (RAL 7035), RS 404021 (RAL 7035)	32	16	2
OMZ-604021 (RAL 7035)	R30RS-01050300600	RN 604021 BP (RAL 7035), RNM 604021 (RAL 7035), RS 604021 (RAL 7035)	54	27	2
OMZ-604025 (RAL 7035)	R30RS-01050300630	RN 604025 BP (RAL 7035), RNM 606025 (RAL 7035), RS 604025 (RAL 7035)	54	27	2
OMZ-305021 (RAL 7035)	R30RS-01050300700	RN 305021 BP (RAL 7035), RNM 305021 (RAL 7035), RS 305021 (RAL 7035)	30	15	2
OMZ-405021 (RAL 7035)	R30RS-01050300800	RN 405021 BP (RAL 7035), RNM 405021 (RAL 7035), RS 405021 (RAL 7035)	48	16	3
OMZ-405025 (RAL 7035)	R30RS-01050300830	RN 405025 BP (RAL 7035), RNM 405025 (RAL 7035), RS 405025 (RAL 7035)	48	16	3
OMZ-505021 (RAL 7035)	R30RS-01050300900	RN 505021 BP (RAL 7035), RNM 505021 (RAL 7035), RS 505021 (RAL 7035)	63	21	3
OMZ-505025 (RAL 7035)	R30RS-01050300930	RN 505025 BP (RAL 7035), RNM 505025 (RAL 7035), RS 505025 (RAL 7035)	63	21	3
OMZ-406021 (RAL 7035)	R30RS-01050301000	RN 406021 BP (RAL 7035), RNM 406021 (RAL 7035), RS 406021 (RAL 7035)	64	16	4
OMZ-406025 (RAL 7035)	R30RS-01050301030	RN 406025 BP (RAL 7035), RNM 406025 (RAL 7035), RS 406025 (RAL 7035)	64	16	4
OMZ-606021 (RAL 7035)	R30RS-01050301100	RN 606021 BP (RAL 7035), RNM 606021 (RAL 7035), RS 606021 (RAL 7035)	108	27	4
OMZ-606025 (RAL 7035)	R30RS-01050301130	RN 606025 BP (RAL 7035), RNM 606025 (RAL 7035), RS 606025 (RAL 7035)	108	27	4
OMZ-606030 (RAL 7035)	R30RS-01050301150	RN 606030 BP (RAL 7035), RNM 606030 (RAL 7035), RS 606030 (RAL 7035)	108	27	4
OMZ-806030 (RAL 7035)	R30RS-01050301200	RN 806030 BP (RAL 7035), RNM 806030 (RAL 7035), RS 806030 (RAL 7035)	148	37	4
OMZ-608021 (RAL 7035)	R30RS-01050301300	RN 608021 BP (RAL 7035), RNM 608021 (RAL 7035), RS 608021 (RAL 7035)	135	27	5
OMZ-608025 (RAL 7035)	R30RS-01050301330	RN 608025 BP (RAL 7035), RNM 608025 (RAL 7035), RS 608025 (RAL 7035)	135	27	5
OMZ-608030 (RAL 7035)	R30RS-01050301350	RN 608030 BP (RAL 7035), RNM 608030 (RAL 7035), RS 608030 (RAL 7035)	135	27	5
OMZ-808025 (RAL 7035)	R30RS-01050301400	RN 808025 BP (RAL 7035), RNM 808025 (RAL 7035), RS 808025 (RAL 7035)	185	37	5
OMZ-808030 (RAL 7035)	R30RS-01050301430	RN 808030 BP (RAL 7035), RNM 808030 (RAL 7035), RS 808030 (RAL 7035)	185	37	5
OMZ-6010025 (RAL 7035)	R30RS-01050301500	RN 6010025 BP (RAL 7035), RNM 6010025 (RAL 7035), RS 6010025 (RAL 7035)	162	27	6
OMZ-8010025 (RAL 7035)	R30RS-01050301600	RN 8010025 BP (RAL 7035), RNM 8010025 (RAL 7035), RS 8010025 (RAL 7035)	222	37	6
OMZ-8010030 (RAL 7035)	R30RS-01050301630	RN 8010030 BP (RAL 7035), RNM 8010030 (RAL 7035), RS 8010030 (RAL 7035)	222	37	6
OMZ-8010040 (RAL 7035)	R30RS-01050301660	RN 8010040 BP (RAL 7035), RNM 8010040 (RAL 7035), RS 8012040 (RAL 7035)	222	37	6

Zaślepka do osłony modułowej typ ZOMZ-05 65

Cokół typ CK1

Materiał stal. Lakierowane proszkowo.
Wymiary Wysokość 100 mm.

Dla obudów o głębokości od 30 cm i szerokości od 60 cm oferujemy cokoły do montażu na podłodze.

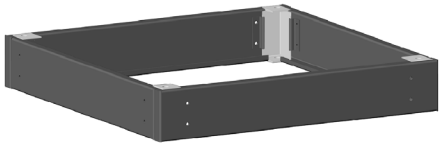

Typ	Art. nr	Typ obudowy
CK1-6030	R30RS-01060101100	RN 606030, RN 606030 (RAL 7035), RN 608030, RN 608030 (RAL 7035), RN 606030 BP, RN 606030 BP (RAL 7035), RN 608030 BP, RN 608030 BP (RAL 7035), RS 606030, RS 606030 (RAL 7035), RS 608030, RS 608030 (RAL 7035), RNM 606030, RNM 606030 (RAL 7035), RNM 608030, RNM 608030 (RAL 7035)
CK1-8030	R30RS-01060101300	RN 806030, RN 806030 (RAL 7035), RN 808030, RN 808030 (RAL 7035), RN 8010030 (RAL 7035), RN 8010030 (RAL 7035), RN 8012030, RN 8012030 BP (RAL 7035), RN 806030 BP, RN 806030 BP (RAL 7035), RN 808030 BP, RN 808030 BP (RAL 7035), RN 8010030 BP, RN 8010030 BP (RAL 7035), RN 8012030 BP, RN 8012030 BP (RAL 7035), RNM 806030, RNM 806030 (RAL 7035), RNM 808030, RNM 808030 (RAL 7035), RNM 8010030, RNM 8010030 (RAL 7035), RNM 8012030, RNM 8012030 (RAL 7035), RS 806030, RS 806030 (RAL 7035), RS 808030, RS 808030 (RAL 7035), RS 8010030, RS 8010030 (RAL 7035), RS 8012030, RS 8012030 (RAL 7035)
CK1-8040	R30RS-01060101400	RN 8010040, RN 8010040 BP (RAL 7035), RN 8012040, RN 8012040 (RAL 7035), RN 8010040 BP, RN 8010040 BP (RAL 7035), RN 8012040 BP, RN 8012040 BP (RAL 7035), RNM 8010040, RNM 8010040 (RAL 7035), RNM 8012040, RNM 8012040 (RAL 7035), RS 8010040, RS 8010040 (RAL 7035), RS 8012040, RS 8012040 (RAL 7035)
CK1-10030	R30RS-01060101500	RN 10010030, RN 10010030 (RAL 7035), RN 10012030, RN 10012030 (RAL 7035), RN 10010030 BP, RN 10010030 BP (RAL 7035), RN 10012030 BP, RN 10012030 BP (RAL 7035), RNM 10010030, RNM 10010030 (RAL 7035), RNM 10012030, RNM 10012030 (RAL 7035), RS 10010030, RS 10010030 (RAL 7035), RS 10012030, RS 10012030 (RAL 7035)

Miedziane plecionki uziemiające PU

Materiał plecionka miedziana cynowana zakończona miedzianymi, cynowanymi końcówkami.
Przeznaczenie Połączenia wyrównawcze lub/i ochronne w szafach rozdzielczych.

Uwaga! Na życzenie klienta wykonujemy plecionki uziemiające zgodne z przesłanym rysunkiem.





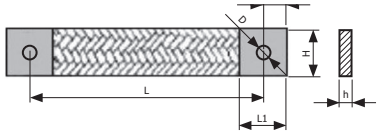

Typ	Art. nr	Przekrój [mm²]	Wymiary [mm]						szt
			D	L1	L2	L	h	H	
PU620/6	R30RS-04050000101	6	6,5	17	5,6	200	2	16	1
PU1017/6[1)]	R30RS-04050000151	10	6,5	17	5,6	170	2	16	1
PU1020/6	R30RS-04050000201	10	6,5	17	5,6	200	2	16	1
PU1620/8	R30RS-04050000301	16	8,5	19	10	200	3	19	1
PU2520/8	R30RS-04050000401	25	8,5	20	10	200	3,5	20	1
PU3520/8	R30RS-04050000501	35	8,5	20	10	200	4	20	1
PU5020/8	R30RS-04050000601	50	8,5	28	14	200	4,5	28	1

[1)] *Plecionka dedykowana do obudów stalowych RN.*

Linki uziemiające typ LU

Materiał linka miedziana w izolacji polwinitowej.
Skład zestawu Linka uziemiająca – 1szt; Nakrętka M6 – 2 szt.; Podkładka zwykła M6,4 – 2 szt.; Podkładka sprężysta M6,1 – 2 szt.
Zastosowanie Rozdzielnice NN, szafy sterownicze.

Linki uziemiające LU przeznaczone są do wykonania połączeń ochronnych lub/i wyrównawczych pomiędzy częściami przewodzącymi.





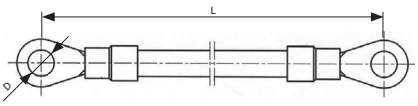

Typ	Art. nr	Typ końcówki	Kolor	Temperatura otoczenia [°C]	Przekrój [mm²]	Wymiary [mm]		szt
						D	L	
LU 6/170/M6[1)]	R30RS-04060061700	KOI 6/6		-25 ÷ +55	6	6,5	170	1
LU 6/300/M6	R30RS-04060063000	KOI 6/6		-25 ÷ +55	6		300	1

[1)] *Linka dedykowana do obudów stalowych RN.*

Obudowy składane - zestaw typ RZ

Przeznaczenie Do montażu urządzeń elektrycznych, w celu ochrony przed dotykiem. Do zastosowań w warunkach wnętrzowych.
Warunki pracy Zgodnie z normą PN-EN 61439-1.
Stopień ochrony IP 30, zgodnie z normą IEC 60529.
Certyfikaty PRS – Ocena zgodności z dyrektywą 2006/95/WE



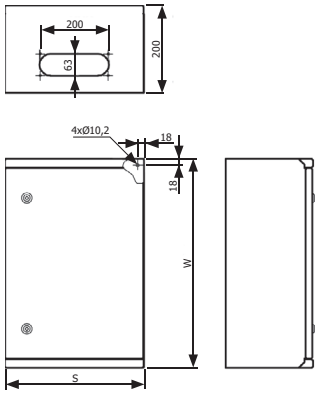

Typ	Art. nr	Maksymalna liczba modułów w rozdzielnicy	Liczba przepustów	Liczba zawiasów	Wymiary [mm]		
					C	S	W
RZ 4060	R30RS-05010100100	51	1	2	250	400	600
RZ 4070	R30RS-05010100200	68	1	3	250	400	750
RZ 40100	R30RS-05010100300	102	1	3	250	400	1050
RZ 40120	R30RS-05010100400	119	1	3	250	400	1200
RZ 6060	R30RS-05010100500	84	2	2	250	600	600
RZ 6070	R30RS-05010100600	112	2	3	250	600	750
RZ 60100	R30RS-05010100700	168	2	3	250	600	1050
RZ 60120	R30RS-05010100800	196	2	3	250	600	1200
RZ 8070	R30RS-05010100900	156	2	3	250	800	750
RZ 80100	R30RS-05010101000	234	2	3	250	800	1050
RZ 80120	R30RS-05010101100	273	2	3	250	800	1200

Płyty montażowe

Materiał blacha stalowa pokryta alucynkiem, grubość blachy 1,5 mm.
Montaż do profili nośnych, przy pomocy wkrętów samogwintujących lub do ścian montażowych przy pomocy uchwytów montażowych RZUM. W komplecie normalia montażowe.

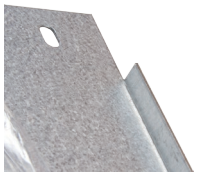

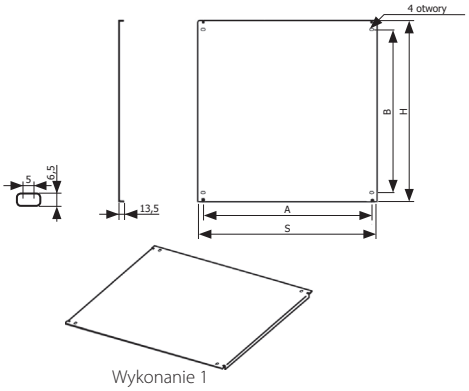

Wykonanie 1

Typ	Art. nr	Typ obudowy	Wykonanie	Wymiary [mm]			
				A	B	H	S
RZP1 4020	R30RS-05010200100	RZ 4060, RZ 4070, RZ 40100, RZ 40120	1	294	150	200	321
RZP1 4030	R30RS-05010201100	RZ 4060, RZ 4070, RZ 40100, RZ 40120	1	294	250	300	321
RZP1 6020	R30RS-05010200200	RZ 6060, RZ 6070, RZ 60100, RZ 60120	1	494	150	200	521
RZP1 6030	R30RS-05010201200	RZ 6060, RZ 6070, RZ 60100, RZ 60120	1	494	250	300	521
RZP1 6050	R30RS-05010202100	RZ 6060, RZ 6070, RZ 60100, RZ 60120	2	494	450	500	521
RZP1 8020	R30RS-05010200300	RZ 8070, RZ 80100, RZ 80120	1	694	150	200	721
RZP1 8030	R30RS-05010201300	RZ 8070, RZ 80100, RZ 80120	1	694	250	300	721
RZP1 8050	R30RS-05010202200	RZ 8070, RZ 80100, RZ 80120	2	694	450	500	721

Uchwyty montażowe RZUM

Materiał blacha stalowa pokryta alucynkiem, grubość 2 mm. W komplecie 2 sztuki uchwytów z normaliami montażowymi.

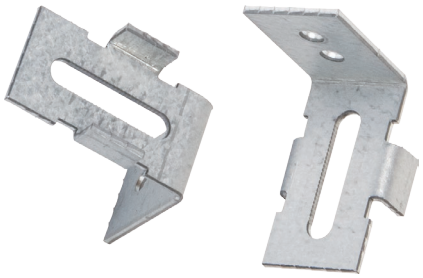

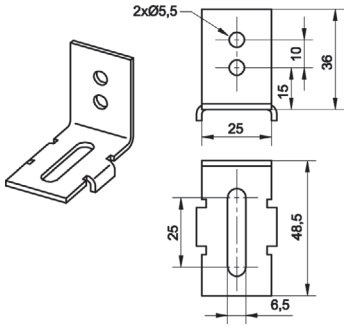

Typ	Art. nr
RZUM	R30RS-05070100100

Ściany montażowe

Materiał blacha stalowa pokryta alucynkiem, grubość blachy 2,0 mm.

Do montażu szyn TSE i płyt montażowych. Ściany montażowe dostarczane są w kompletach złożonych z 2 identycznych ścian i kompletu normaliów montażowych. Do montażu wyposażenia do ścian montażowych przeznaczone są uchwyty montażowe RZUM.



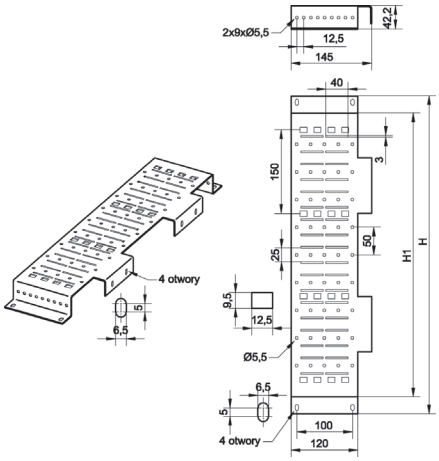

Typ	Art. nr	Typ obudowy	Wymiary [mm]	
			H	H1
RZSM 60	R30RS-05020000100	RZ 4060, RZ 6060	574	512
RZSM 70	R30RS-05020000200	RZ 4070, RZ 6070, RZ 8070	724	662
RZSM 100	R30RS-05020000300	RZ 40100, RZ 60100, RZ 80100	1024	962
RZSM 120	R30RS-05020000400	RZ 40120, RZ 60120, RZ 80120	1174	1112



Osłony modułowe RZOM

Materiał blacha stalowa o grubości 1,2 mm.
Wykończenie powierzchni farba proszkowa poliestrowa.
Kolor RAL 7032.

W każdej obudowie stosuje się 2 identyczne, odpowiednio dopasowane osłony RZOP. Mocowane są powyżej pierwszej i poniżej ostatniej osłony RZOM. Osłony dostarczane są w komplecie z normaliami montażowymi.



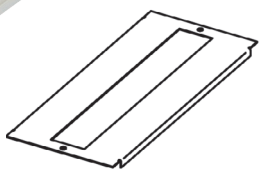

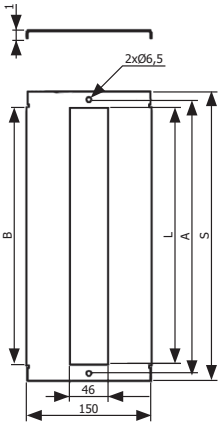

Typ	Art. nr	Typ obudowy	Liczba modułów w rzędzie	Max liczba osłon w rozdzielnicy	Wymiary [mm]			
					A	L	B	S
RZOM 40	R30RS-05050100100	RZ 4060, RZ 4070, RZ 40100, RZ 40120	17	3	328,5	308	310	347
				4				
				6				
				7				
RZOM 60	R30RS-05050100200	RZ 6060, RZ 6070, RZ 60100, RZ 60120	28	3	528,5	504	510	547
				4				
				6				
				7				
RZOM 80	R30RS-05050100300	RZ 8070, RZ 80100, RZ 80120	39	4	728,5	702	710	747
				6				
				7				

Zaślepka do osłony modułowej typ ZOMZ-05 75

Osłony pełne RZOP

Materiał blacha stalowa o grubości 1,2 mm.
Wykończenie powierzchni farba proszkowa poliestrowa.
Kolor RAL 7032.

W każdej obudowie stosuje się 2 identyczne, odpowiednio dopasowane osłony RZOP. Mocowane są powyżej pierwszej i poniżej ostatniej osłony RZOM. Osłony dostarczane są w komplecie z normaliami montażowymi.





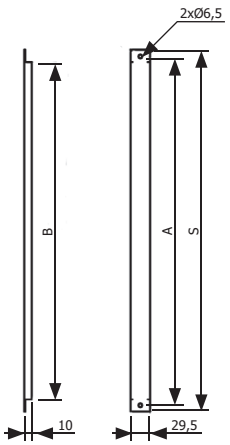

Typ	Art. nr	Typ obudowy	Wymiary [mm]			
			A	L	B	S
RZOP 40	R30RS-05050101100	RZ 4060, RZ 4070, RZ 40100, RZ 40120	328,5	308	310	347
RZOP 60	R30RS-05050101200	RZ 6060, RZ 6070, RZ 60100, RZ 60120	528,5	504	510	547
RZOP 80	R30RS-05050101300	RZ 8070, RZ 80100, RZ 80120	728,5	702	710	747

Zestaw szyny TSE z normaliami, typ RZ-TS

Skład zestawu – Szyna TSE-35/15 – 1 szt.
– Normalia montażowe.

Montaż RZ-TS 40 - Montaż w przedziale szynowym.
RZ-TS 60, RZ-TS 80 - Montaż w przedziale aparaturowym.

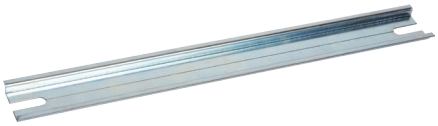

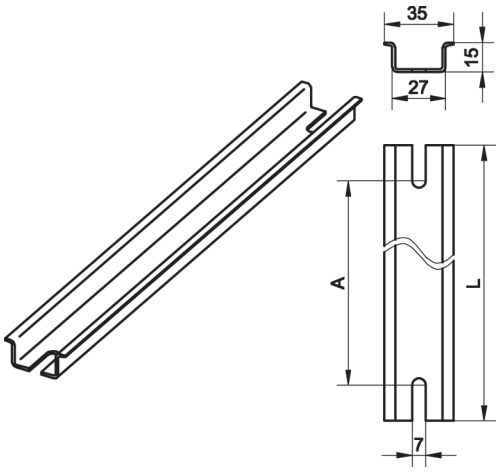

Typ	Art. nr	Typ obudowy	Wymiary [mm]	
			A	L
RZ-TS 40	R30RS-05040101100	RW 10205, RW 10205 (RAL 7035), RW 10206, RW 10206 (RAL 7035), RW 12205, RW 12205 (RAL 7035), RW 12206, RW 12206 (RAL 7035)	270	300
RZ-TS 60	R30RS-05040101200	RW 6204, RW 6204 (RAL 7035), RW 6205, RW 6205 (RAL 7035), RW 6206, RW 6206 (RAL 7035), RW 10205, RW 10205 (RAL 7035), RW 10206, RW 10206 (RAL 7035)	470	500
RZ-TS 80	R30RS-05040101300	RW 8204, RW 8204 (RAL 7035), RW 8205, RW 8205 (RAL 7035), RW 8206, RW 8206 (RAL 7035), RW 12205, RW 12205 (RAL 7035), RW 12206, RW 12206 (RAL 7035)	670	700

Zestawy do łączenia szeregowego obudów RZ-ZL

Skład zestawu – Pokrywa łączeniowa, materiał: blacha stalowa grubość 1,5 mm pokryta farbą proszkową poliestrową, kolor RAL 7032.
– Łączniki 2 lub 3 sztuki wg tabeli poniżej, materiał: blacha stalowa pokryta alucynkiem, grubość blachy 2 mm.
– Normalia montażowe.





Łącznik

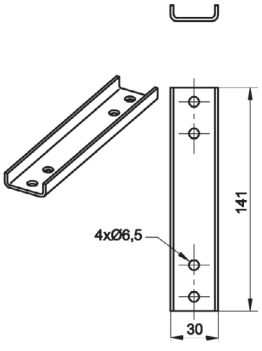

Pokrywka łączeniowa

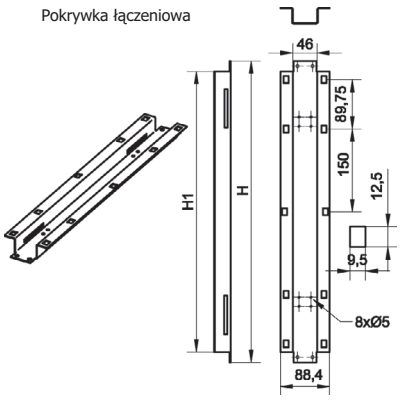

Typ	Art. nr	Typ obudowy	Liczba łączników w zestawie	Wymiary [mm]	
				H	H1
RZ-ZL 60	R30RS-05060100100	RZ 4060, RZ 6060	2	547	509
RZ-ZL 70	R30RS-05060100200	RZ 4070, RZ 6070, RZ 8070	2	697	659
RZ-ZL 100	R30RS-05060100300	RZ 40100, RZ 60100, RZ 80100	3	997	959
RZ-ZL 120	R30RS-05060100400	RZ 40120, RZ 60120, RZ 80120	3	1141	1109

Zestaw szyny TSE ze wspornikiem, typ RZ-TSW

Skład zestawu – Wsporniki – 2 szt., materiał: blacha stalowa grubość 2 mm, pokryta alucynkiem.
– Szyna TSE – 35/15 – 1 szt.
– Normalia montażowe.



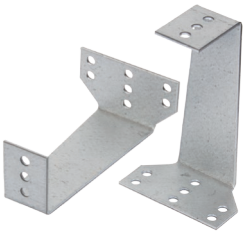

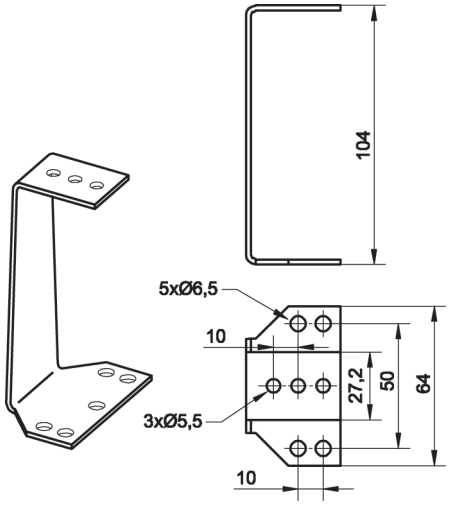

Typ	Art. nr	Typ obudowy
RZ-TSW 40	R30RS-05040100100	RZ 4060, RZ 4070, RZ 40100, RZ 40120
RZ-TSW 60	R30RS-05040100200	RZ 6060, RZ 6070, RZ 60100, RZ 60120
RZ-TSW 80	R30RS-05040100300	RZ 8070, RZ 80100, RZ 80120

Obudowy modułowe podtynkowe typ RM

Materiał blacha stalowa o grubości 1 mm.

Wykończenie powierzchni Farba proszkowa poliestrowa, kolor RAL 7032.

Skład zestawu
- Szyny TSE, liczba szyn w komplecie wg tabeli;
- Mosiężne zaciski ochronne i neutralne;
- Izolatory do listwy zaciskowej neutralnej;
- Przewód uziemiający zakończony końcówkami konektorowymi;
- Komplet normaliów montażowych.

Przeznaczenie Do montażu aparatury modułowej, w celu ochrony przed dotykiem. Do zastosowań w warunkach wnętrzowych.

Warunki pracy Zgodnie z normą PN-EN 61439-1.

Stopień ochrony IP 30, zgodnie z normą IEC 60529.

Mocowanie Zabudowa we wnęce ściennej.



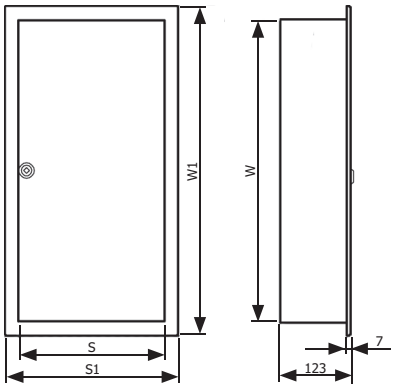

Typ	Art. nr	Liczba zamków	Liczba szyn TSE	Liczba modułów w rzędzie	Wymiary [mm]			
					S	S1	W	W1
RM 3	R30RS-06010100100	1	1	3	160	210	200	250
RM 6	R30RS-06010100200	1	1	6	160	210	200	250
RM 12	R30RS-06010100300	1	1	12	260	310	200	250
RM 20	R30RS-06010100400	1	1	20	410	462	200	250
RM 24	R30RS-06010100500	1	2	12	260	310	350	400
RM 36	R30RS-06010100600	1	3	12	260	310	500	550
RM 48	R30RS-06010100700	2	3	16	330	380	500	550
RM 60	R30RS-06010100800	2	3	20	410	462	500	550
RM 72	R30RS-06010100900	2	3	24	460	510	500	550
RM 96	R30RS-06010101000	2	4	24	460	510	650	700



Drzwi



Kołnierz obudowy

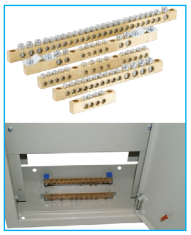

Zaciski do przewodów ochronnych

Obudowy modułowe natynkowe typ RMN

Materiał blacha stalowa o grubości 1 mm.

Wykończenie powierzchni Farba proszkowa poliestrowa, kolor RAL 7032.

Skład zestawu
- Szyny TSE, liczba szyn w komplecie wg tabeli;
- Mosiężne zaciski ochronne i neutralne;
- Izolatory do listwy zaciskowej neutralnej;
- Przewód uziemiający zakończony końcówkami konektorowymi;
- Komplet normaliów montażowych.

Przeznaczenie Do montażu aparatury modułowej, w celu ochrony przed dotykiem. Do zastosowań w warunkach wnętrzowych.

Warunki pracy Zgodnie z normą PN-EN 61439-1.

Stopień ochrony IP 30, zgodnie z normą IEC 60529.





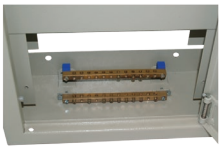

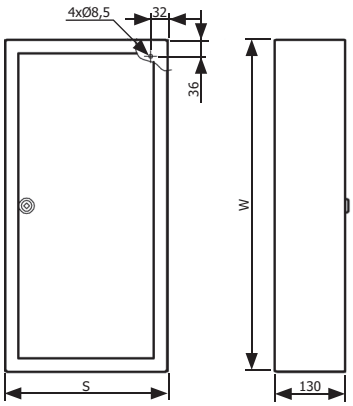

Typ	Art. nr	Liczba zamków	Liczba szyn TSE	Liczba modułów w rzędzie	Wymiary [mm]	
					S	W
RMN 3	R30RS-06020100100	1	1	3	190	240
RMN 6	R30RS-06020100200	1	1	6	190	240
RMN 12	R30RS-06020100300	1	1	12	290	240
RMN 20	R30RS-06020100400	1	1	20	440	240
RMN 24	R30RS-06020100500	1	2	12	290	390
RMN 36	R30RS-06020100600	1	3	12	290	540
RMN 48	R30RS-06020100700	2	3	16	360	540
RMN 60	R30RS-06020100800	2	3	20	440	540
RMN 72	R30RS-06020100900	2	3	24	490	540
RMN 96	R30RS-06020101000	2	4	24	490	690

Obudowy modułowe podtynkowe typ RME

Materiał blacha stalowa o grubości 1 mm.

Wykończenie powierzchni Farba proszkowa poliestrowa, kolor RAL 9016.

Skład zestawu
- Szyny TSE, liczba szyn w komplecie wg tabeli;
- Mosiężne zaciski ochronne i neutralne;
- Izolatory do listwy zaciskowej neutralnej;
- Przewód uziemiający zakończony końcówkami konektorowymi;
- Komplet normaliów montażowych.

Przeznaczenie Do montażu aparatury modułowej, w celu ochrony przed dotykiem. Do zastosowań w warunkach wnętrzowych.

Warunki pracy Zgodnie z normą PN-EN 61439-1, PN-EN 61439-3.

Stopień ochrony IP 30, zgodnie z normą IEC 60529.

Mocowanie Zabudowa we wnęce ściennej.

Parametry elektryczne Un = 230/400V; Ui = 500V; In = 125A; Uimp = 5kV.



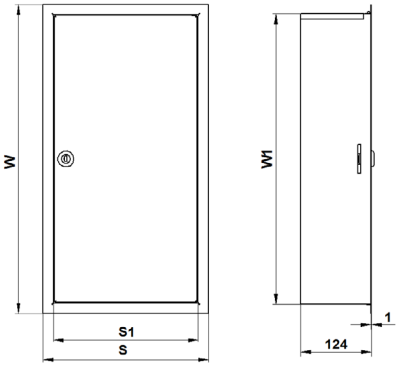

Typ	Art. nr	Liczba zamków	Liczba szyn TSE	Liczba modułów w rzędzie	Wymiary [mm]			
					S	S1	W	W1
RME 3 (9016)	R30RS-06010200100	1	1	3	190	154	240	208
RME 6 (9016)	R30RS-06010200200	1	1	6	190	154	240	208
RME 12 (9016)	R30RS-06010200300	1	1	12	290	254	240	208
RME 20 (9016)	R30RS-06010200400	1	1	20	440	404	240	208
RME 24 (9016)	R30RS-06010200500	1	2	12	290	254	390	358
RME 36 (9016)	R30RS-06010200600	1	3	12	290	254	540	508
RME 48 (9016)	R30RS-06010200700	2	3	16	360	324	540	508
RME 60 (9016)	R30RS-06010200800	2	3	20	440	404	540	508
RME 72 (9016)	R30RS-06010200900	2	3	24	490	454	540	508
RME 96 (9016)	R30RS-06010201000	2	4	24	490	454	690	658

Obudowy modułowe natynkowe typ RMNE

Materiał blacha stalowa o grubości 1 mm.

Wykończenie powierzchni Farba proszkowa poliestrowa, kolor RAL 9016.

Skład zestawu
- Szyny TSE, liczba szyn w komplecie wg tabeli;
- Mosiężne zaciski ochronne i neutralne;
- Izolatory do listwy zaciskowej neutralnej;
- Przewód uziemiający zakończony końcówkami konektorowymi;
- Komplet normaliów montażowych.

Przeznaczenie Do montażu aparatury modułowej, w celu ochrony przed dotykiem. Do zastosowań w warunkach wnętrzowych.

Warunki pracy Zgodnie z normą PN-EN 61439-1, PN-EN 61439-3.

Stopień ochrony IP 30, zgodnie z normą IEC 60529.

Parametry elektryczne Un = 230/400V; Ui = 500V; In = 125A; Uimp = 5kV.



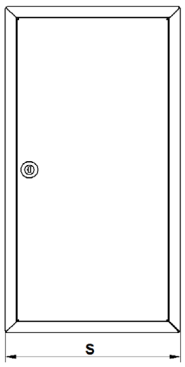

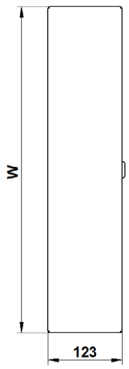

Typ	Art. nr	Liczba zamków	Liczba szyn TSE	Liczba modułów w rzędzie	Wymiary [mm]	
					S	W
RMNE 3 (9016)	R30RS-06020200100	1	1	3	190	240
RMNE 6 (9016)	R30RS-06020200200	1	1	6	190	240
RMNE 12 (9016)	R30RS-06020200300	1	1	12	290	240
RMNE 20 (9016)	R30RS-06020200400	1	1	20	440	240
RMNE 24 (9016)	R30RS-06020200500	1	2	12	290	390
RMNE 36 (9016)	R30RS-06020200600	1	3	12	290	540
RMNE 48 (9016)	R30RS-06020200700	2	3	16	360	540
RMNE 60 (9016)	R30RS-06020200800	2	3	20	440	540
RMNE 72 (9016)	R30RS-06020200900	2	3	24	490	540
RMNE 96 (9016)	R30RS-06020201000	2	4	24	490	690

Obudowy licznikowe podtynkowe typ RLP

Materiał blacha stalowa o grubości 1 mm.

Wykończenie powierzchni Farba proszkowa poliestrowa, kolor RAL 9016.

Skład zestawu
- Tablica licznikowa, liczba wg tabeli;
- Szyny TSE, liczba szyn w komplecie wg tabeli;
- Mosiężne zaciski ochronne i neutralne;
- Izolatory do listwy zaciskowej neutralnej;
- Przewód uziemiający zakończony końcówkami konektorowymi;
- Komplet normaliów montażowych.

Przeznaczenie Do montażu liczników i aparatury modułowej, w celu ochrony przed dotykiem. Do zastosowań w warunkach wnętrzowych.

Warunki pracy Zgodnie z normą PN-EN 61439-1,

Stopień ochrony IP30, zgodnie z normą IEC 60529.

Mocowanie Zabudowa we wnęce ściennej.

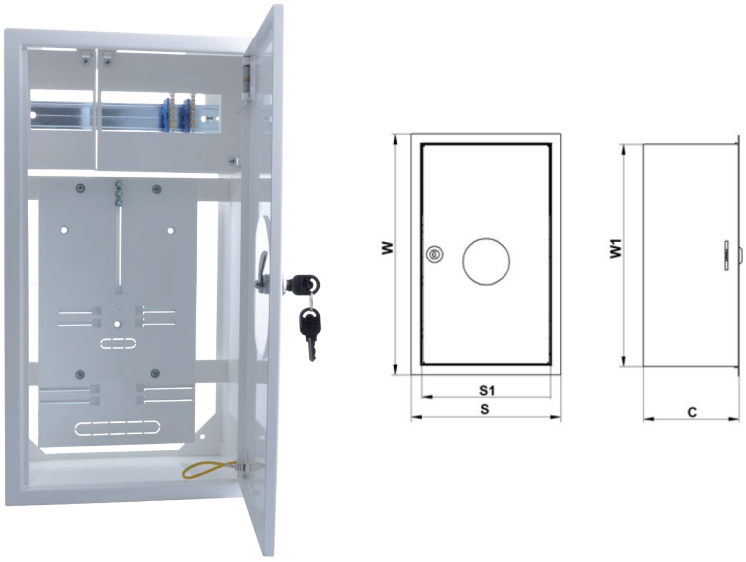

Typ	Art. nr	Liczba szyn TSE	Liczba modułów	Wymiary [mm]				
				C	S	S1	W	W1
RLP 1F R [1]	R30RS-08010100100	0	0	165	194	161	315	281
RLP-1F-6	R30RS-08010100200	1	6	165	194	161	415	381
RLP-1F-10	R30RS-08010100300	1	10	165	258	224	415	381
RLP-2x1F R [1]	R30RS-08010100400	0	0	165	353	319	315	281
RLP-2x1F-12	R30RS-08010100500	1	12	165	353	319	415	381
RLP-3F R [1]	R30RS-08010100600	0	0	185	290	256	410	376
RLP-3F-12	R30RS-08010100700	1	12	185	290	256	510	476
RLP-3F-25	R30RS-08010100800	3	25	185	360	326	510	476
RLP-3F-38	R30RS-08010100900	3	38	185	450	416	510	476
RLP-2x3F R [1]	R30RS-08010101000	0	0	185	458	424	410	376
RLP-2x3F-20	R30RS-08010101100	1	20	185	458	424	510	476
RLP-1F3F-20	R30RS-08010101200	2	20	185	450	416	510	476
RLP-1F3F-27	R30RS-08010101300	2	27	185	450	416	510	476

[1] *Obudowy dodatkowo przeszły badania na zgodność z PN-EN 61439-3.*

Obudowy licznikowe natynkowe typ RLN

Materiał blacha stalowa o grubości 1 mm.

Wykończenie powierzchni Farba proszkowa poliestrowa, kolor RAL 9016.

Skład zestawu
- Tablica licznikowa, liczba wg tabeli;
- Szyny TSE, liczba szyn w komplecie wg tabeli;
- Mosiężne zaciski ochronne i neutralne;
- Izolatory do listwy zaciskowej neutralnej;
- Przewód uziemiający zakończony końcówkami konektorowymi;
- Komplet normaliów montażowych.

Przeznaczenie Do montażu liczników i aparatury modułowej, w celu ochrony przed dotykiem. Do zastosowań w warunkach wnętrzowych.

Warunki pracy Zgodnie z normą PN-EN 61439-1,

Stopień ochrony IP30, zgodnie z normą IEC 60529.

Mocowanie Zawieszenie na ścianie przy pomocy czterech kołków, przez otwory Ø10,2 w tylnej ścianie.



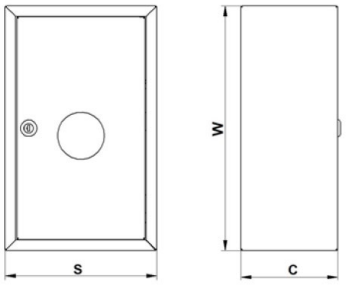

Typ	Art. nr	Liczba szyn TSE	Liczba modułów	Wymiary [mm]		
				C	S	W
RLN 1F R [1]	R30RS-08020100100	0	0	165	194	315
RLN-1F-6	R30RS-08020100200	1	4	165	194	415
RLN-1F-10	R30RS-08020100300	1	10	165	258	415
RLN-2x1F R [1]	R30RS-08020100400	0	0	165	353	315
RLN-2x1F-12	R30RS-08020100500	1	12	165	353	415
RLN-3F R [1]	R30RS-08020100600	0	0	185	290	410
RLN-3F-12	R30RS-08020100700	1	12	185	290	510
RLN-3F-25	R30RS-08020100800	3	25	185	360	510
RLN-3F-38	R30RS-08020100900	3	38	185	450	510
RLN-2x3F R [1]	R30RS-08020101000	0	0	185	458	410
RLN-2x3F-20	R30RS-08020101100	1	20	185	458	510
RLN-1F-3F-20	R30RS-08020101200	2	20	185	450	510
RLN-1F-3F-27	R30RS-08020101300	2	27	185	450	510

[1] *Obudowy dodatkowo przeszły badania na zgodność z PN-EN 61439-3.*

Rozdzielnice licznikowe podtynkowe typ RLP R

Materiał blacha stalowa o grubości 1 mm.
Wykończenie powierzchni Farba proszkowa poliestrowa, kolor RAL 9016.

Skład zestawu
- Tablica licznikowa, liczba wg tabeli;
- Szyny TSE, liczba szyn w komplecie wg tabeli;
- Mosiężne zaciski ochronne i neutralne;
- Izolatory do listwy zaciskowej neutralnej;
- Przewód uziemiający zakończony końcówkami konektorowymi;
- Komplet normaliów montażowych.

Przeznaczenie Do montażu liczników i aparatury modułowej, w celu ochrony przed dotykiem. Do zastosowań w warunkach wnętrzowych.
Warunki pracy Zgodnie z normą PN-EN 61439-1, PN-EN 61439-3.

Stopień ochrony IP30, zgodnie z normą IEC 60529.
Mocowanie Zabudowa we wnęce ściennej.
Parametry elektryczne Un = 230/400V; Ui = 500V; In = 80A; Uimp = 5kV.

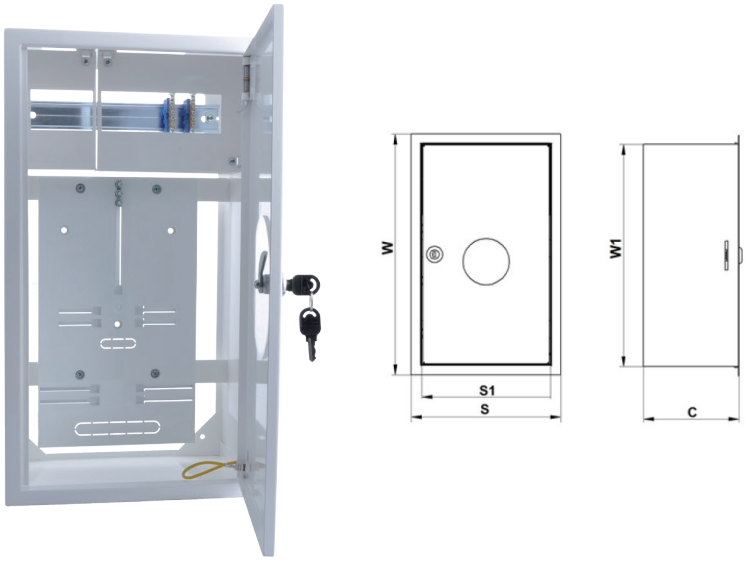

Typ	Art. nr	Liczba szyn TSE	Liczba modułów	Wymiary [mm]				
				C	S	S1	W	W1
RLP 1F R	R30RS-08010100100	0	0	165	194	161	315	281
RLP-1F-4 R	R30RS-08010102200	1	4	165	194	161	415	381
RLP-1F-6 R	R30RS-08010102300	1	6	165	258	224	415	381
RLP-2x1F R	R30RS-08010100400	0	0	165	353	319	315	281
RLP-2x1F-10 R	R30RS-08010102500	1	10	165	353	319	415	381
RLP-3F R	R30RS-08010100600	0	0	185	290	256	410	376
RLP-3F-8 R	R30RS-08010102700	1	8	185	290	256	510	476
RLP-3F-21 R	R30RS-08010102800	3	21	185	360	326	510	476
RLP-3F-34 R	R30RS-08010102900	3	34	185	450	416	510	476
RLP-2x3F R	R30RS-08010101000	0	0	185	458	424	410	376
RLP-2x3F-16 R	R30RS-08010103100	1	16	185	458	424	510	476
RLP-1F3F-16 R	R30RS-08010103200	2	16	185	450	416	510	476
RLP-1F3F-23 R	R30RS-08010103300	2	23	185	450	416	510	476

Rozdzielnice licznikowe natynkowe typ RLN R

Materiał blacha stalowa o grubości 1 mm.

Wykończenie powierzchni Farba proszkowa poliestrowa, kolor RAL 9016.

Skład zestawu
- Tablica licznikowa, liczba wg tabeli;
- Szyny TSE, liczba szyn w komplecie wg tabeli;
- Mosiężne zaciski ochronne i neutralne;
- Izolatory do listwy zaciskowej neutralnej;
- Przewód uziemiający zakończony końcówkami konektorowymi;
- Komplet normaliów montażowych.

Przeznaczenie Do montażu liczników i aparatury modułowej, w celu ochrony przed dotykiem. Do zastosowań w warunkach wnętrzowych.

Warunki pracy Zgodnie z normą PN-EN 61439-1, PN-EN 61439-3.

Stopień ochrony IP30, zgodnie z normą IEC 60529.

Mocowanie Zawieszenie na ścianie przy pomocy czterech kołków, przez otwory Ø10,2 w tylnej ścianie.

Parametry elektryczne Un = 230/400V; Ui = 500V; In = 80A; Uimp = 5kV.



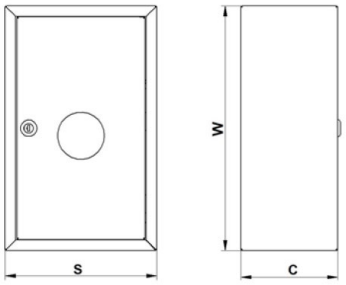

Typ	Art. nr	Liczba szyn TSE	Liczba modułów	Wymiary [mm]		
				C	S	W
RLN 1F R	R30RS-08020100100	0	0	165	194	315
RLN-1F-4 R	R30RS-08020102200	1	4	165	194	415
RLN-1F-6 R	R30RS-08020102300	1	6	165	258	415
RLN-2x1F R	R30RS-08020100400	0	0	165	353	315
RLN-2x1F-10 R	R30RS-08020102500	1	10	165	353	415
RLN-3F R	R30RS-08020100600	0	0	185	290	410
RLN-3F-8 R	R30RS-08020102700	1	8	185	290	510
RLN-3F-21 R	R30RS-08020102800	3	21	185	360	510
RLN-3F-34 R	R30RS-08020102900	3	34	185	450	510
RLN-2x3F R	R30RS-08020101000	0	0	185	458	410
RLN-2x3F-16 R	R30RS-08020103100	1	16	185	458	510
RLN-1F3F-16 R	R30RS-08020103200	2	16	185	450	510
RLN-1F3F-23 R	R30RS-08020103300	2	23	185	450	510

Idealne połączenia

Dla nas liczą się tylko udane połączenia.

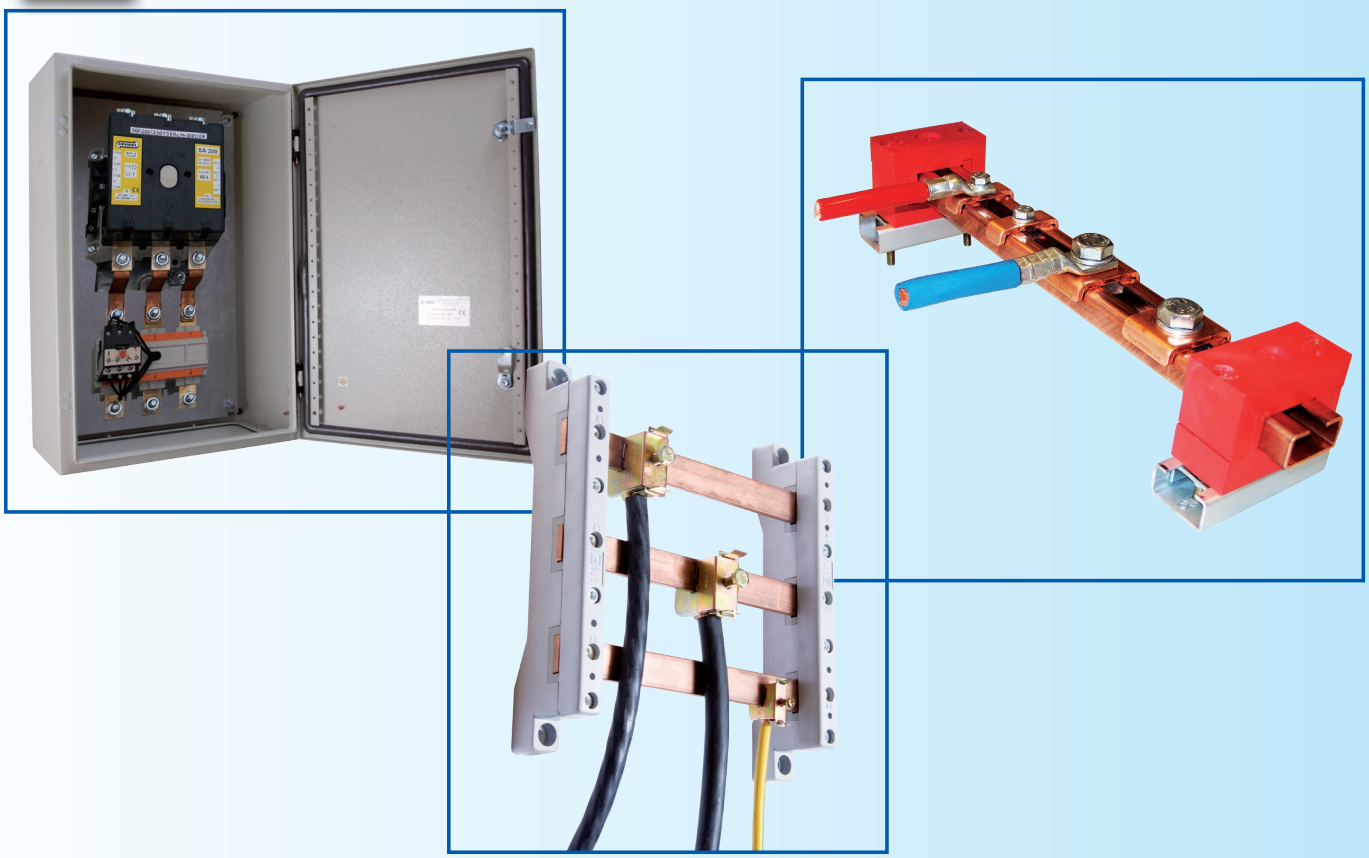

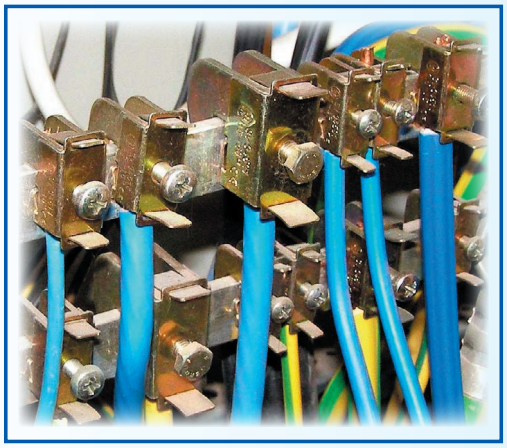



Infolinia
801 000 275

