Karta danych technicznych
Uchwyt środkowy koryta kablowego MAH 60

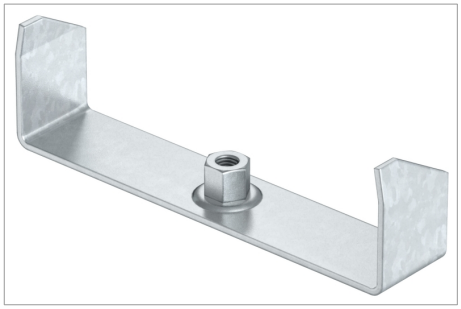

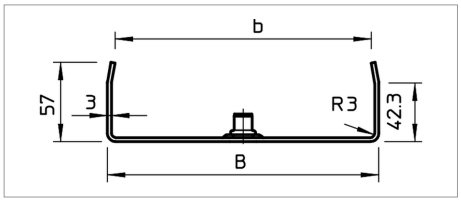

Uchwyt środkowy do koryt kablowych ze zwiniętym profilem bocznym o wysokości boku 60 mm.

Uchwyt środkowy jest wyposażony w obrotową tuleję gwintowaną M10. Podczas układania należy pamiętać o równomiernym rozłożeniu obciążenia (unikać ułożenia jednostronnego).

Typ	do szerokości mm	do pręta gwintowanego	Wymiar B mm	Wymiar b mm	F w kN kN	Opak. szt.	Waga kg/100 szt.	Nr kat.
MAH 60 100 FS	100 - 100	M10	94	84	0.9	20	18.500	6358705
MAH 60 150 FS	150 - 150	M10	144	134	0.65	20	23.000	6358709
MAH 60 200 FS	200 - 200	M10	195	184	0.45	20	27.600	6358713
MAH 60 300 FS	300 - 300	M10	295	284	0.22	20	36.700	6358717

St stal FS cynkowana metodą Sendzimira zł/szt

Legenda

CE Oświadczenie o zgodności z dyrektywami WE



Wieszak środkowy koryt kablowych



Koryto kablowe, wysokość boku 60mm