Karta danych technicznych
Podkładka

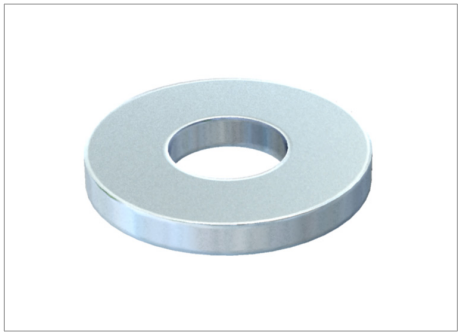

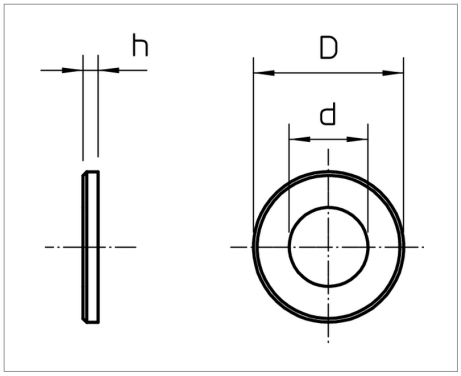

Według DIN 125 A.

Typ	Gwint	Wymiar d mm	Wymiar D mm	Wymiar h mm	Opakowanie 3 (wersja karton)	Opak. szt.	Waga kg/100 szt.	Nr kat.
966 M6 G	M6	6.4	12	1.6	12000	100	0.114	3402061
966 M8 G	M8	8.4	16	1.6	5000	100	0.214	3402088
966 M10 G	M10	10.5	20	2	3000	100	0.408	3402096
966 M4 G	M4	4.3	9	0.8	10000	100	0.031	3402045
966 M12 G	M12	13	24	2.5	2400	100	0.627	3402126

St stal G cynkowana galwanicznie zł/10

CE

Legenda

CE Oświadczenie o zgodności z dyrektywami WE