Karta danych technicznych
Klips mocujący



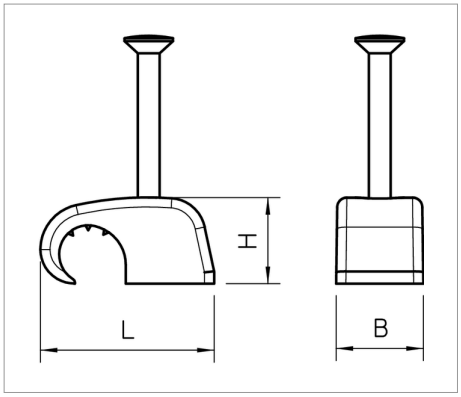

Klips mocujący, do zamocowania na przewodzie

Typ	do gwoździ o średnicy mm	do kabli o średnicy mm	Kolor	Wymiar L mm	Wymiar B mm	Wymiar H mm	Opakowanie 3 (wersja karton)	Opak. szt.	Waga kg/100 szt.	Nr kat.
2025 18 RW	2,0 x 18	4 - 7	czysta biel; RAL 9010	14.5	7.2	7.1	7500	100	0.074	2228686
2025 25 RW	2,0 x 25	4 - 7	czysta biel; RAL 9010	14.5	7.2	7.1	7500	100	0.101	2228688
2026 18 RW	2,0 x 18	7 - 12	czysta biel; RAL 9010	19.1	8.3	10.1	5000	100	0.100	2228420
2026 25 RW	2,0 x 25	7 - 12	czysta biel; RAL 9010	19.1	8.3	10.1	5000	100	0.138	2228422

PP polipropylen zł/10

Legenda



bezhalogenowy: bez chloru, fluoru i bromu

CE Oświadczenie o zgodności z dyrektywami WE