Karta danych technicznych
Uchwyt cokołowy zaciskowy, pojedynczy



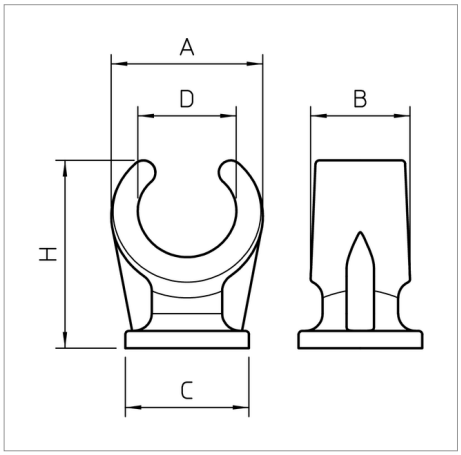

Nakręcany na gwint M6.

Typ	Rozmiar	Kolor	Opakowanie 3 (wersja karton)	Opak. szt.	Waga kg/100 szt.	Nr kat.
2962 6 LGR	6	jasnoszary; RAL 7035	1200	100	0.101	2140063
2962 8 LGR	8	jasnoszary; RAL 7035	2000	100	0.153	2140071
2962 10 LGR	10	jasnoszary; RAL 7035	2400	100	0.174	2140101
2962 12 LGR	12	jasnoszary; RAL 7035	1200	100	0.235	2140128
2962 15 LGR	14-15	jasnoszary; RAL 7035	1000	100	0.356	2140152
2962 18 LGR	16-18	jasnoszary; RAL 7035	1200	100	0.452	2140187
2962 22 LGR	19-22	jasnoszary; RAL 7035	500	50	0.550	2140233
2962 28 LGR	25-28	jasnoszary; RAL 7035	250	25	1.114	2140284
2962 35 LGR	32-35	jasnoszary; RAL 7035	300	25	1.480	2140357
2962 42 LGR	40-42	jasnoszary; RAL 7035	300	25	1.880	2140411

PP polipropylen

zł/10

Legenda



bezhalogenowy: bez chloru, fluoru i bromu

CE Oświadczenie o zgodności z dyrektywami WE