Karta danych technicznych
Dławik kablowy, gwint metryczny



Typ	Gwint	Kolor	Opakowanie 3 (wersja karton)	Opak. szt.	Waga kg/100 szt.	Nr kat.
V-TEC VM12 SW	M12 x 1,5	czarny	500	50	0.318	2022883
V-TEC VM16 SW	M16 x 1,5	czarny	500	50	0.638	2022885
V-TEC VM20 SW	M20 x 1,5	czarny	600	50	0.856	2022887
V-TEC VM25 SW	M25 x 1,5	czarny	300	25	1.360	2022889
V-TEC VM32 SW	M32 x 1,5	czarny	240	20	2.230	2022891
V-TEC VM40 SW	M40 x 1,5	czarny	120	10	3.467	2022893
V-TEC VM50 SW	M50 x 1,5	czarny	60	5	5.466	2022895
V-TEC VM63 SW	M63 x 1,5	czarny	60	5	8.306	2022897

PA poliamid

zł/10

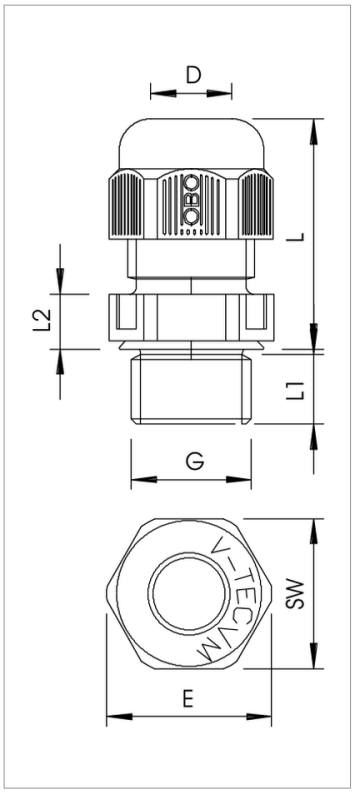

Legenda



stopień ochrony IP 68



gwint metryczny



Zrzeszenie elektrotechniki, elektroniki, techniki informacyjnej, stowarzyszenie zarejestrowane, Niemcy





Oświadczenie o zgodności z dyrektywami WE