Karta danych technicznych
Zaślepka gwintowana, gwint PG



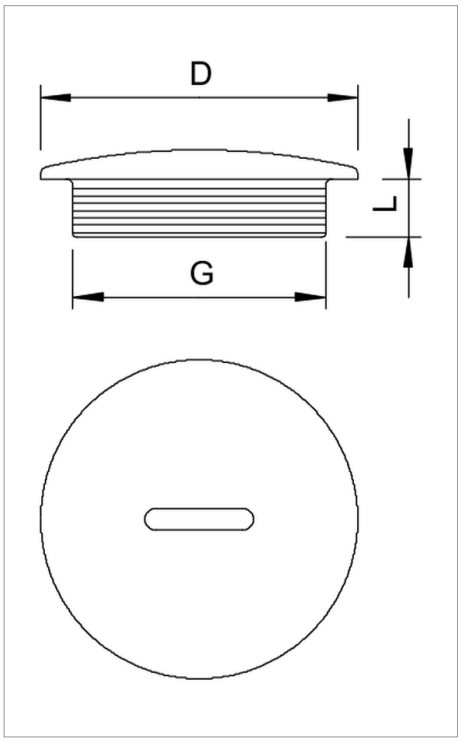

Zaślepka gwintowana według normy DIN 46320 z gwintem PG według DIN 40430.

Typ	Gwint	Wymiar D mm	Wymiar L mm	Kolor	Opakowanie 3 (wersja karton)	Opak. szt.	Waga kg/100 szt.	Nr kat.
108 PG 7	Pg 7	14	6	jasnoszary; RAL 7035	2400	100	0.146	2033070
108 PG 9	Pg 9	19	6	jasnoszary; RAL 7035	1800	100	0.161	2033097
108 PG11	Pg 11	22	6	jasnoszary; RAL 7035	2000	100	0.178	2033119
108 PG13.5	Pg 13,5	25	6.5	jasnoszary; RAL 7035	1200	100	0.209	2033135
108 PG16	Pg 16	27	6.5	jasnoszary; RAL 7035	1000	100	0.235	2033151
108 PG21	Pg 21	34	8	jasnoszary; RAL 7035	1200	100	0.355	2033216
108 PG29	Pg 29	44	8	jasnoszary; RAL 7035	600	50	0.786	2033291
108 PG36	Pg 36	58	10	jasnoszary; RAL 7035	200	25	1.280	2033364
108 PG42	Pg 42	67	10	jasnoszary; RAL 7035	300	25	1.400	2033429
108 PG48	Pg 48	73	12	jasnoszary; RAL 7035	300	25	1.850	2033488

PS polistyren

zł/10

Legenda

Pg gwint Pg

 bezhalogenowy: bez chloru, fluoru i bromu

CE Oświadczenie o zgodności z dyrektywami WE