Karta danych technicznych
Łącznik wzdłużny

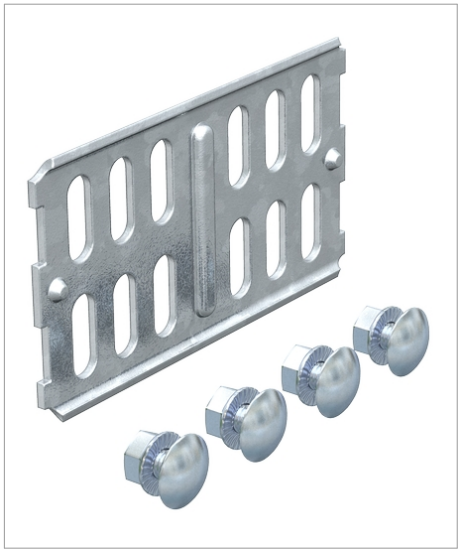

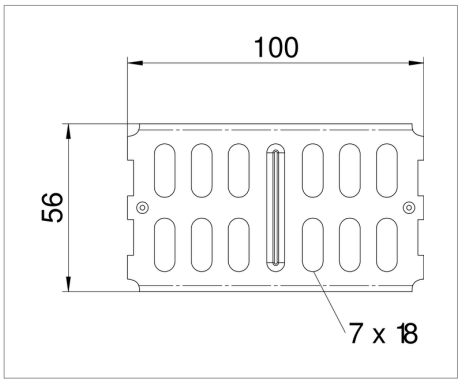

Łączniki wzdłużne do prostego łączenia koryt kablowych, kształtek łączeniowych i przegród o wysokości boku 60 mm.

Zawiera potrzebne materiały montażowe.

Typ	Wysokość boczna mm	Opak. szt.	Waga kg/100 szt.	Nr kat.
RLVK 60 FT	60	10	10.700	6067603

St stal FT cynkowana zanurzeniowo ogniowo zł/szt

Legenda



Zrzeszenie elektrotechniki, elektroniki, techniki informacyjnej, stowarzyszenie zarejestrowane, Niemcy



Oświadczenie o zgodności z dyrektywami WE



Koryto kablowe, wysokość boku 60mm



Certyfikat BET- zgodnie z PN EN 61537