Karta danych technicznych
Klips mocujący



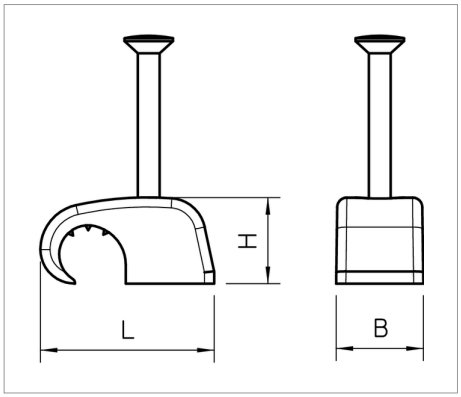

Klips Haft-Clip do mocowania przewodów.

Typ	do gwoździ o średnicy mm	do kabli o średnicy mm	Kolor	Wymiar L mm	Wymiar B mm	Wymiar H mm	Opakowanie 3 (wersja karton)	Opak. szt.	Waga kg/100 szt.	Nr kat.
2025 18 LGR	2 x 18	4 - 7	jasnoszary; RAL 7035	14.5	7.2	7.1	7500	100	0.074	2228610
2025 25 LGR	2 x 25	4 - 7	jasnoszary; RAL 7035	14.5	7.2	7.1	7500	100	0.087	2228629
2026 18 LGR	2 x 18	7 - 12	jasnoszary; RAL 7035	19.1	8.3	10.1	5000	100	0.100	2228718
2026 25 LGR	2 x 25	7 - 12	jasnoszary; RAL 7035	19.1	8.3	10.1	5000	100	0.113	2228726
2026 25 LGR SP	2 x 25	7 - 12	jasnoszary; RAL 7035	19.1	8.3	10.1	2400	200	0.113	2228432
2026 35 LGR	2 x 35	7 - 12	jasnoszary; RAL 7035	19.1	8.3	10.1	4000	100	0.136	2228734
2026 35 LGR SP	2 x 35	7 - 12	jasnoszary; RAL 7035	19.1	8.3	10.1	2400	200	0.136	2228440
2026 45 LGR	2 x 45	7 - 12	jasnoszary; RAL 7035	19.1	8.3	10.1	3000	100	0.158	2228750
2027 25 LGR	2 x 25	10 - 14	jasnoszary; RAL 7035	26	10	13.3	2700	100	0.167	2228823
2027 30 LGR	2 x 30	10 - 14	jasnoszary; RAL 7035	26	10	13.3	2700	100	0.181	2228831
2027 40 LGR	2 x 40	10 - 14	jasnoszary; RAL 7035	26	10	13.3	2700	100	0.203	2228858
2028 40 LGR	2 x 40	14 - 17	jasnoszary; RAL 7035	32	12	17.8	1000	100	0.295	2228904

PP polipropylen

zł/10

Legenda



bezhalogenowy: bez chloru, fluoru i bromu

CE Oświadczenie o zgodności z dyrektywami WE