Karta danych technicznych
Podkładka

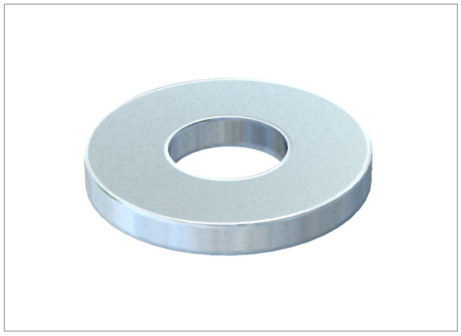

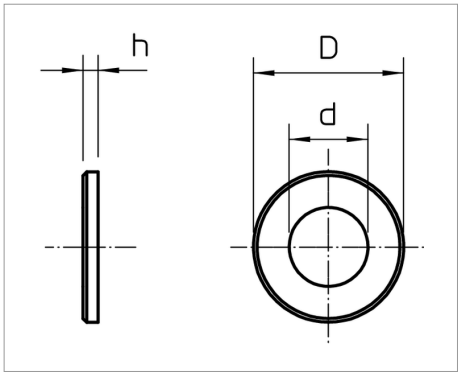

Podkładka do uniwersalnego zastosowania.

Typ	Wymiar d mm	Wymiar D mm	Wymiar h mm	Opak. szt.	Waga kg/100 szt.	Nr kat.
966 M6 F	6.6	12 - 12	1.6	100	0.114	3402444
966 M8 F	9	16 - 16	1.6	100	0.214	3402452
966 M10 F	11	20 - 20	2	100	0.408	3402460
966 M12 F	13.5	24 - 24	2.5	100	0.627	3402479

St stal F cynkowana ogniowo zł/10

Legenda

CE Oświadczenie o zgodności z dyrektywami WE