	
60 **812 MATA**	61 **IDSM**	63 **4G16H**	63 **4G16M**	63 **6WN**

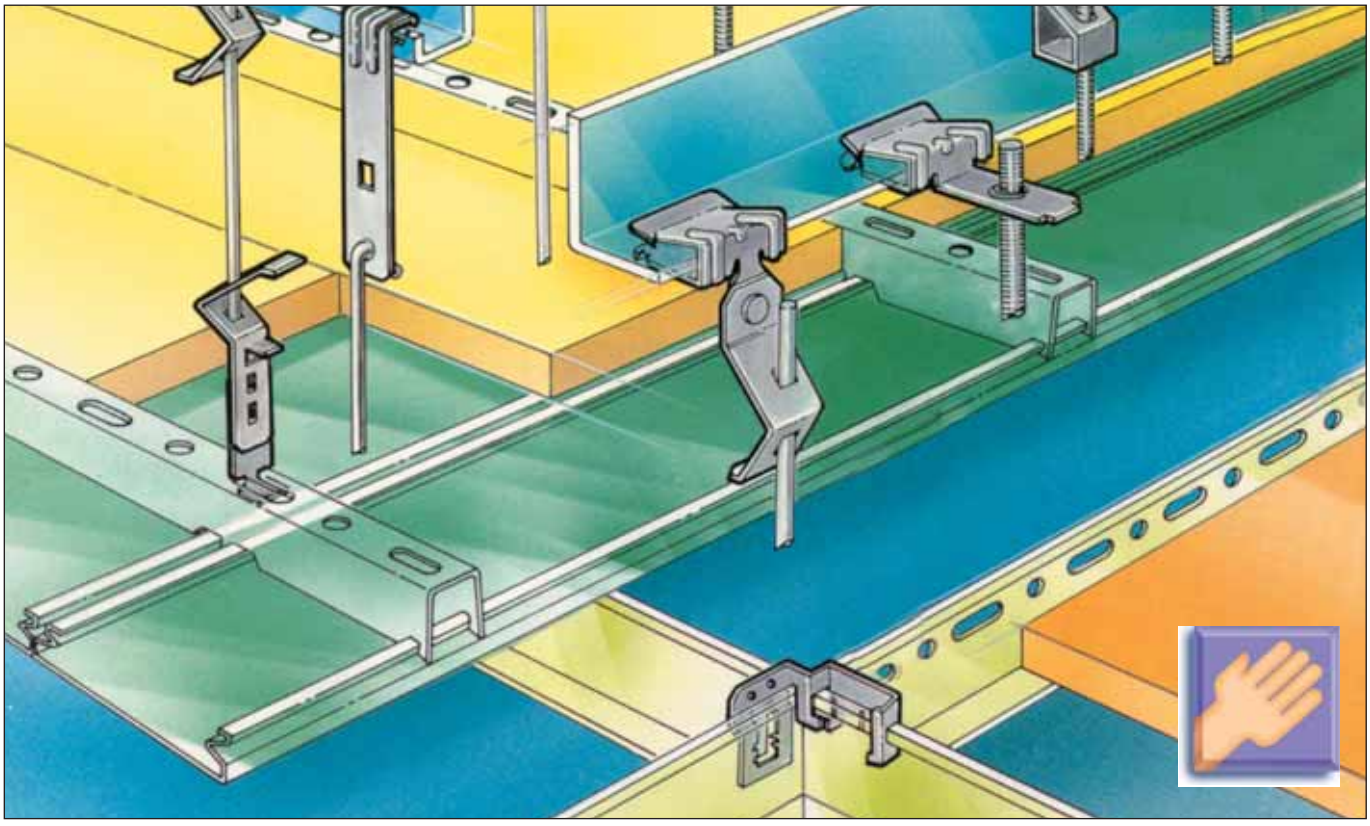

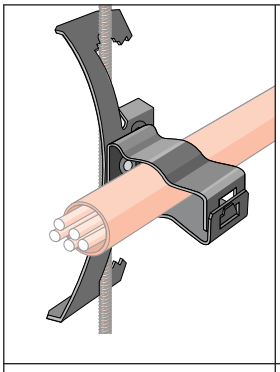	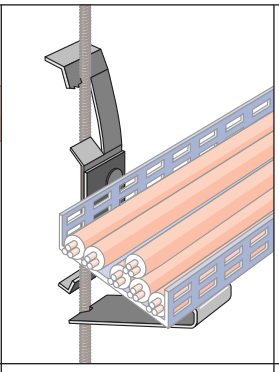	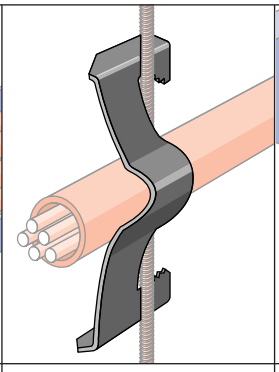	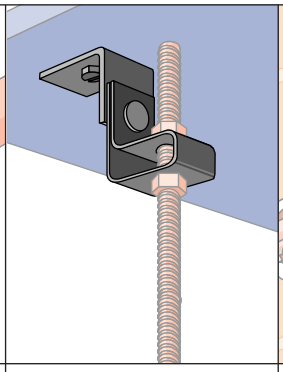	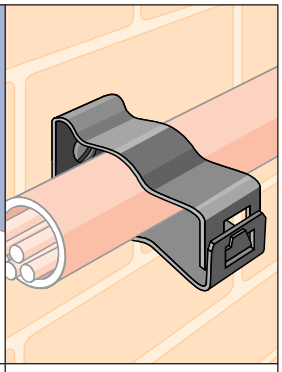
67 **4Z34-M**	67 **4Z34-CTS**	70 **K**	71 **B-Ti**	73 **M**

ATA/ATS

	Nº	Ø	P	
ATA41	170400	M6	7	100
ATS41	170420	M6	7	100

ATA

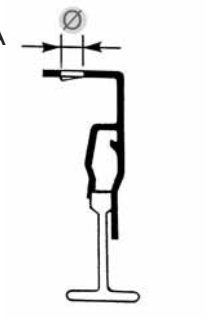

ATS

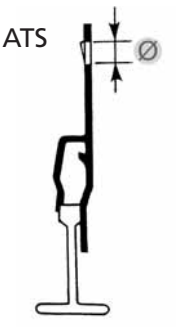



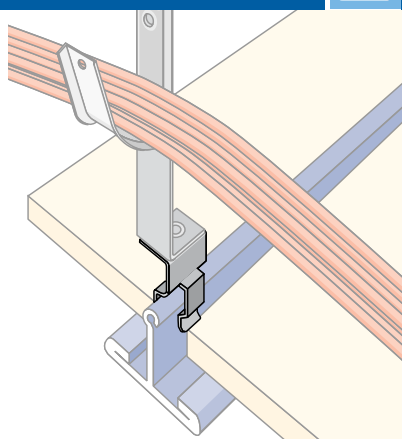

812 MATA/MATS

	Nº	A mm	P	
812MATA	177190	18-30	7	100
812MATS	177200	18-30	7	100

MATA

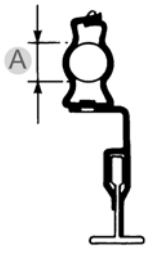

MATS

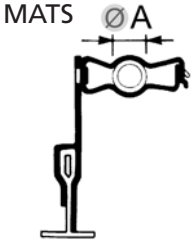



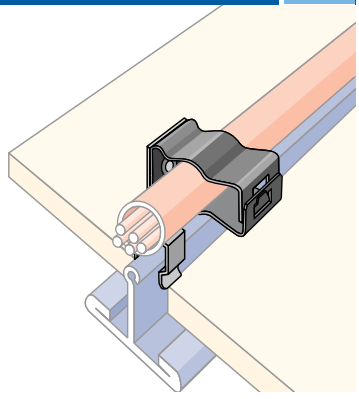

512 600MM

	Nº	L mm	P		MAX N
512600MM	190440	600	7	50	80

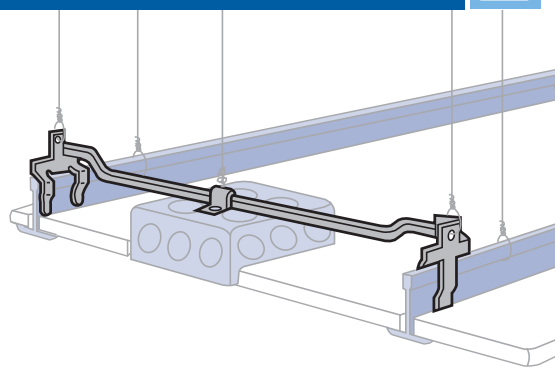

TGE

	Nº	A mm	P	
TGE	170510	6	7	100

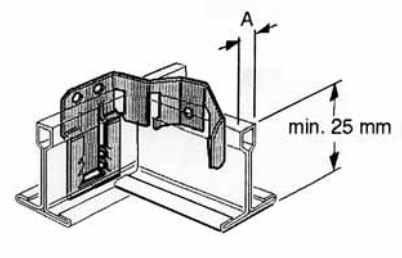

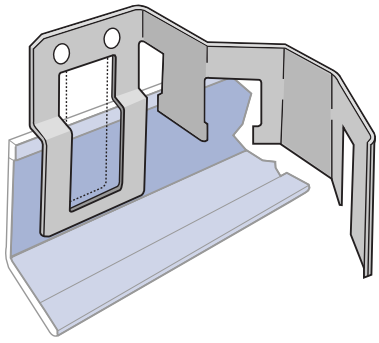

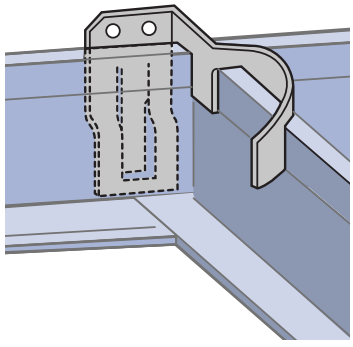

IDSM

	Nº	A mm	B mm	P	
IDSM16	173460	1,5	24-26	7	100



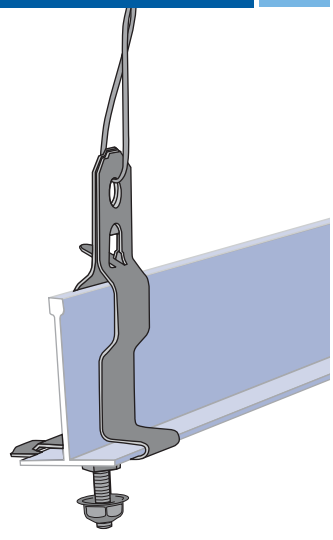

4J

	Nº	A mm	B mm	P		MAX N
4J2438	170290	3	38-60	7	100	600

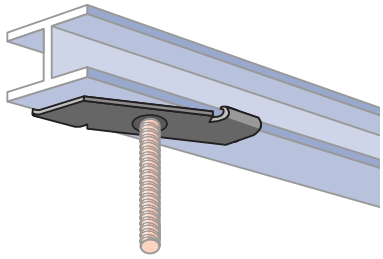

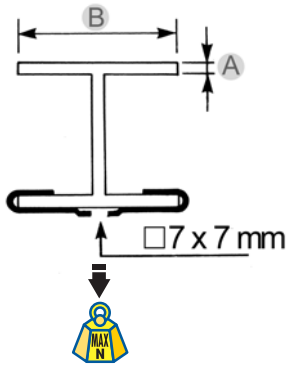



4J-SM

	Nº	A mm	B mm	P		MAX N
4J2438SM	176780	3	38-60	7	100	600

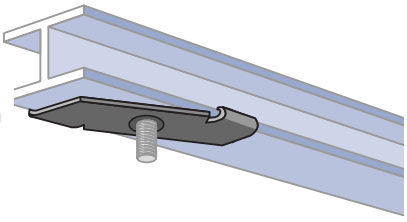



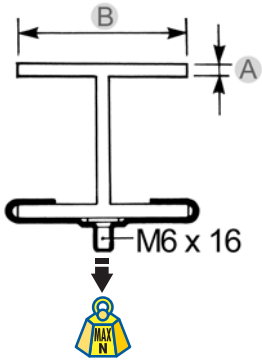

4TGS

	Nº	A mm	P	
4TGS	179840	6,35	7	100



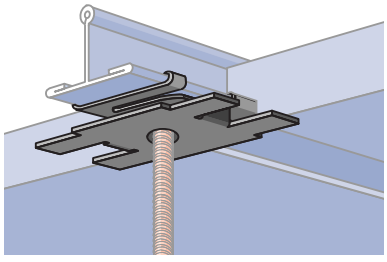

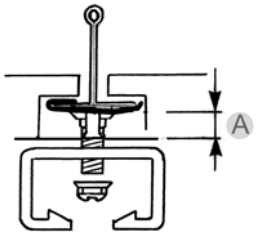

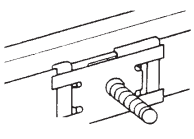

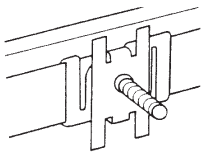

4G16H

	N°	A mm	B mm	P		MAX N
4G16H	170230	1,5	24-26	7	100	180

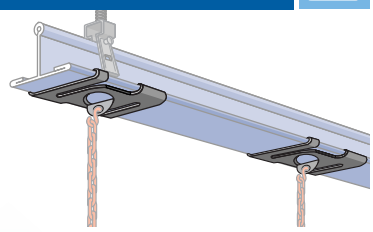

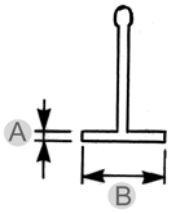

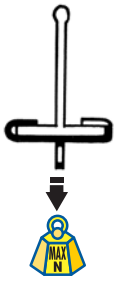



4G24H

	N°	A mm	B mm	P		MAX N
4G24H	170490	1,5	24-26	7	100	180
4G24H-6	170500	1,5	24-26	6	100	180

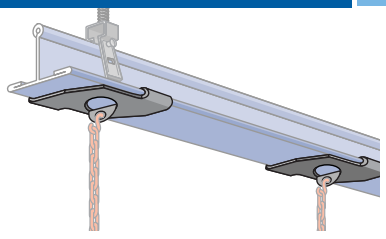

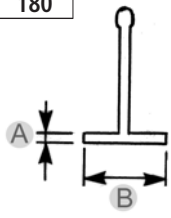



4G16M

	N°	A mm	B mm	M mm	P		MAX N
4G16M7	178590	1,5	24-26	6 x 7	7	100	220
4G16M11	178600	1,5	24-26	6 x 11	7	100	220
4G16M16	171900	1,5	24-26	6 x 16	7	100	220
4G16M25	176880	1,5	24-26	6 x 25	7	100	220
4G16M38	171890	1,5	24-26	6 x 38	7	100	220
4G16M51	171870	1,5	24-26	6 x 51	7	100	220
4G16M76	171880	1,5	24-26	6 x 76	7	100	220

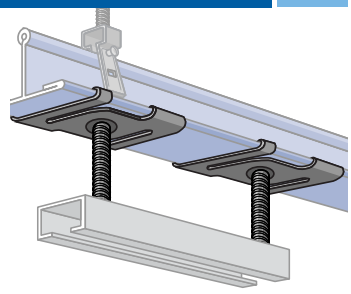

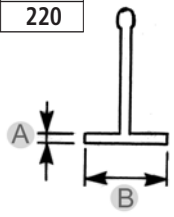



6WN

	N°	Ø A mm	M	P		MAX N
6WN	171560	32	6	7	100	450

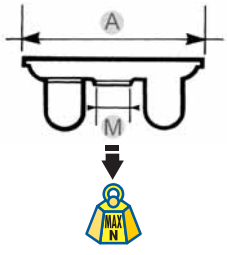



4G24M

	Nº	A mm	B mm	M mm	P		MAX N
4G24M11	171680	1,5	24-26	6 x 11	7	100	220
4G24M16	171710	1,5	24-26	6 x 16	7	100	220
4G24M25	171730	1,5	24-26	6 x 25	7	100	220
4G24M38	171820	1,5	24-26	6 x 38	7	100	220
4G24M51	171830	1,5	24-26	6 x 51	7	100	220
4G24M11-6	171840	1,5	24-26	6 x 11	6	100	220
4G24M16-6	171860	1,5	24-26	6 x 16	6	100	220
4G24M25-6	171910	1,5	24-26	6 x 25	6	100	220
4G24M38-6	171920	1,5	24-26	6 x 38	6	100	220
4G24M51-6	171940	1,5	24-26	6 x 51	6	100	220

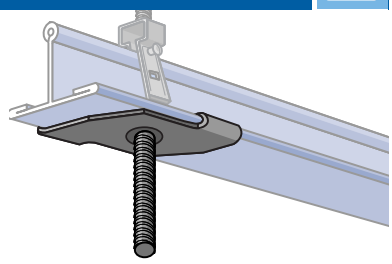



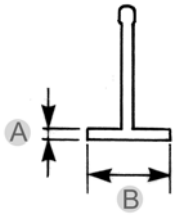

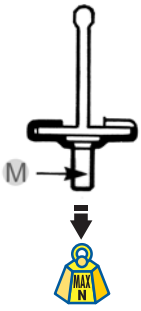

4J15M

	Nº	A mm	B mm	M mm	P		MAX N
4J15M	178860	1,5	15	6 x 16	7	100	220



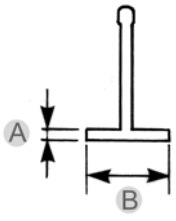

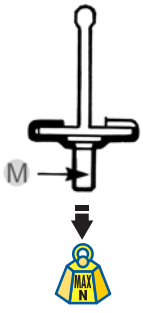

4G24WN

	Nº	A mm	B mm	M mm	P		MAX N
4G24WN	160290	24-26	1,5	6 x 16	7	100	220



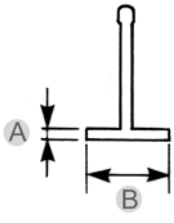

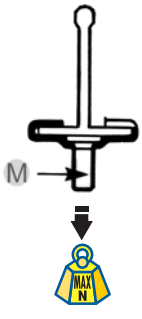

CAT TS

	N°	P	
CAT 12 TS	181200	1	60



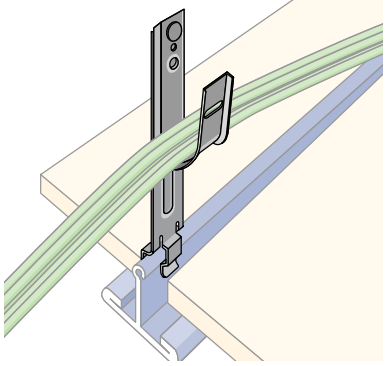

CAT 528

	N°	P	
CAT 21528	181210	1	20
CAT 32528	181220	1	20

Ø

☞183





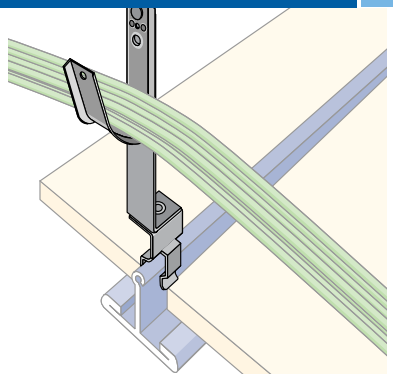

CAT AB

	N°	P		
CAT 12 AB	181900	1	40	220
CAT 21 AB	181910	1	40	220
CAT 32 AB	181920	1	40	220

Ø

☞183

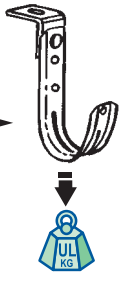



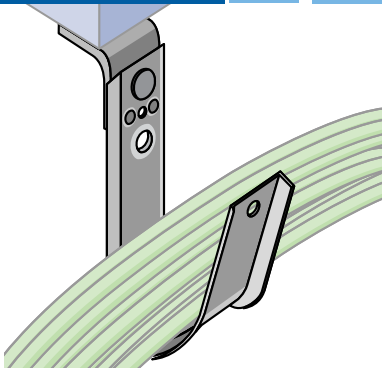

4Z34

	Nº	Ø M	D mm	P	
4Z34	170650	M4-M8	6,5	7	100
6Z34	170720	M8-M12	6,5	7	100

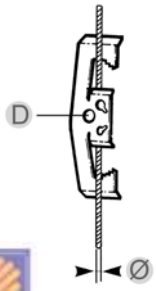

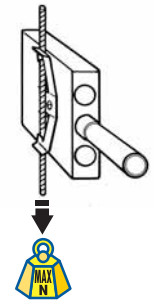

110 N

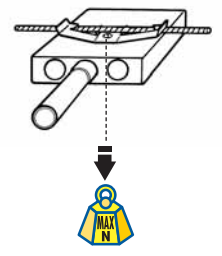

220 N



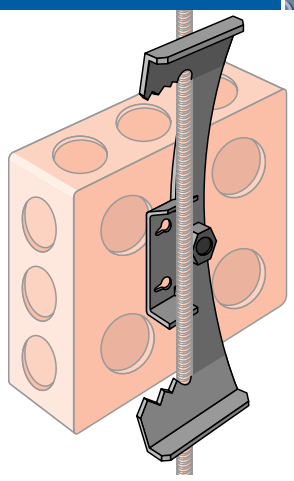

4Z34-MAC2

	Nº	Ø 1 mm	Ø 2 M	P	
4Z34 MAC2	173020	12,5-14,5	M4-M8	7	100
6Z34 MAC2	173070	12,5-14,5	M8-M12	7	100

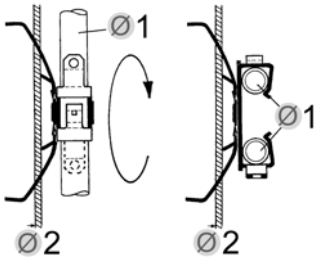



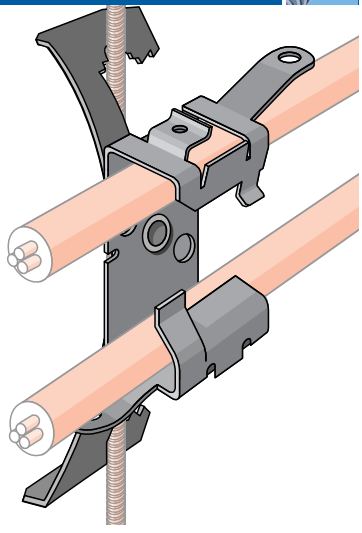

4Z34-M

	Nº	Ø 1 mm	Ø 2 M	P	
4Z346M	171050	14-18	M4-M8	7	100
4Z34812M	171060	18-30	M4-M8	7	100
6Z346M	171080	14-18	M8-M12	7	100
6Z34812M	171090	18-30	M8-M12	7	100

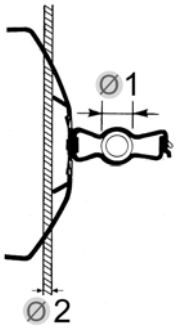



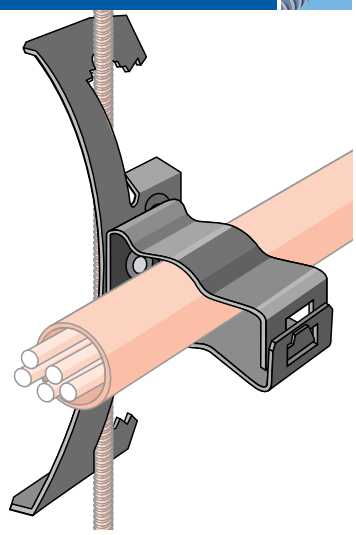

4Z34-CTS

	Nº	M	P	
4Z34CTS	172950	M4 - M8	7	50
6Z34CTS	172960	M8 - M12	7	50

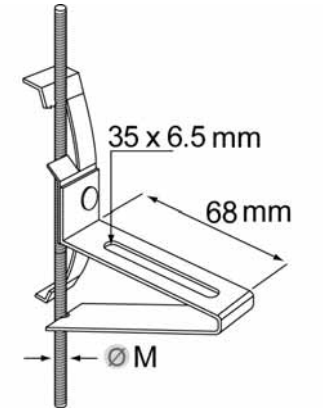

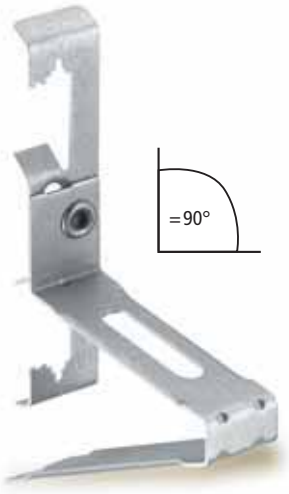

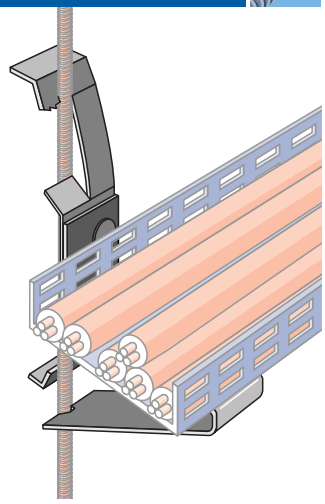

6Z34-TFB

	Nº	M	P	
6Z34TFB	171160	M10	7	25

incl. ISN M10



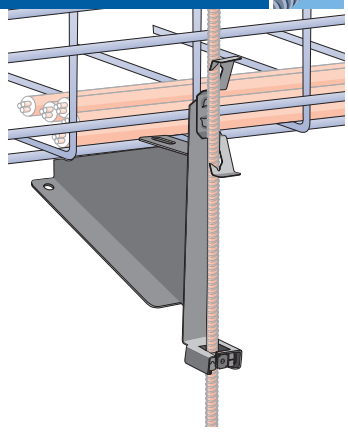

CAT 4Z34

	Nº	Ø mm	Ø M	P		UL N
CAT 12 4Z34	181240	19	M4-M8	1	40	110
CAT 21 4Z34	181250	33	M4-M8	1	40	110
CAT 32 4Z34	181260	50	M4-M8	1	40	110
CAT 12 6Z34	181270	19	M8-M12	1	60	110
CAT 21 6Z34	181280	33	M8-M12	1	40	110
CAT 32 6Z34	181290	50	M8-M12	1	40	110

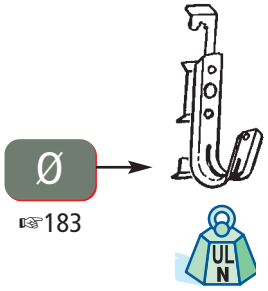



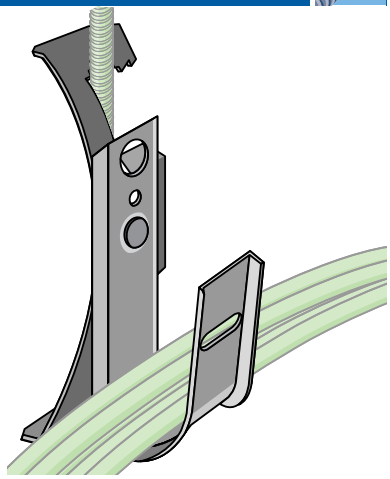

CAT CD1B

	Nº	Ø mm	P		UL N
CAT 12 CD1B	181950	19-25 mm	1	40	220
CAT 21 CD1B	181960	19-25 mm	1	40	220
CAT 32 CD1B	181970	19-25 mm	1	20	220

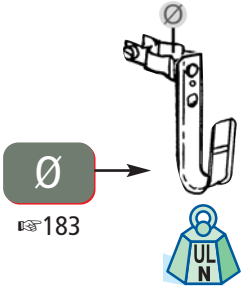



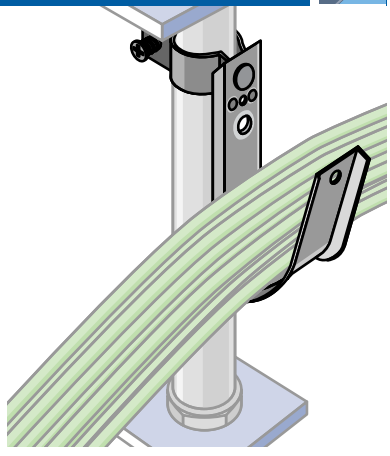

PCS1

	Nº	Ø 1 mm	Ø 2 mm	P	
PCS1	170880	2-4	11-14	7	100

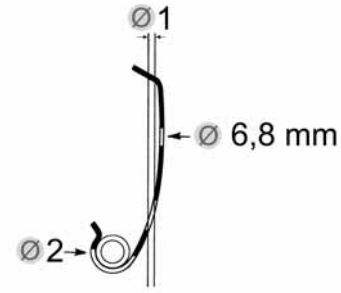



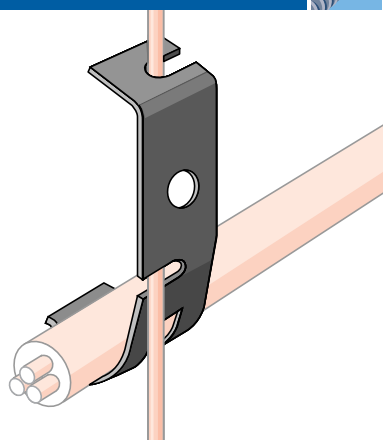

PCS1-MAC2

	Nº	Ø 1 mm	Ø 2 mm	Ø 3 mm	P	
PCS1 MAC2	173090	2-4	11-14	12,5-14,5	7	100

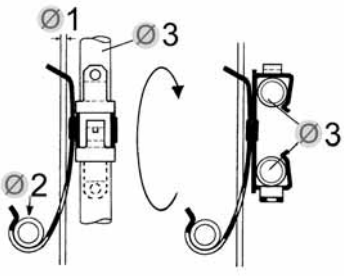



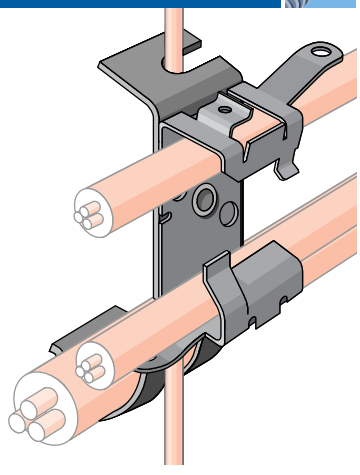

PCS1-M

	Nº	Ø 1 mm	Ø 2 mm	Ø 3 mm	P	
6MPCS1	171000	2-4	11-14	14-18	7	50
812MPCS1	170990	2-4	11-14	18-30	7	50

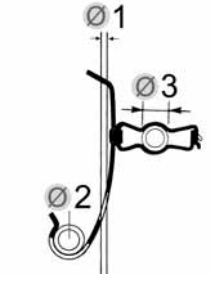



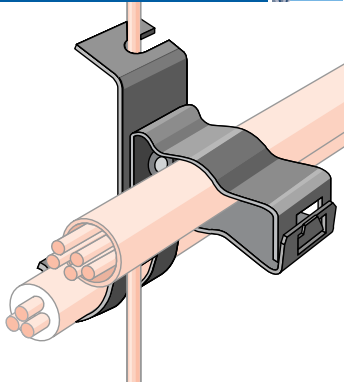

MA/MA

	Nº	Ø	P		MAX N
M6MAM6	173200	M6	7	100	600
M8MAM8	173210	M8	7	100	700
M10MAM10	173220	M10	7	100	700

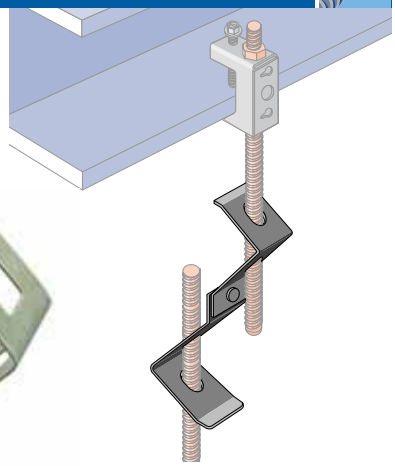

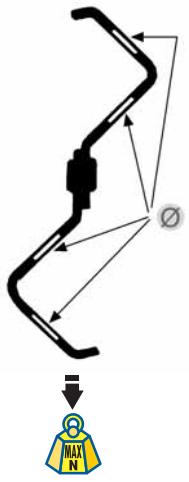



K

	Nº	Ø A mm	Ø B mm	B mm	A+B mm	P		MAX N N	MAX N N1
KX	170870	5-10	4-8		10-16	7	100		
K8	170660	14-18	4-6,5	2-10	20-24	7	100	220	110
K12	170670	19-25	4-6,5	2-10	24-29	7	100	220	110
K16	170680	25-32	4-6,5	2-12	30-37	7	100	220	110
K20	170690	35-44	4-6,5	2-13	44-48	7	100	220	110

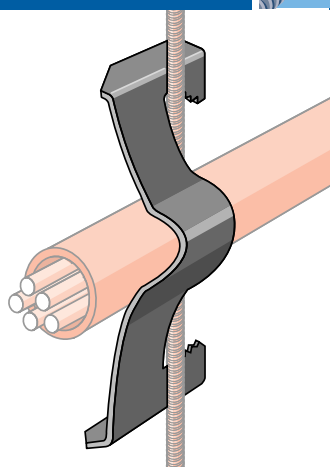

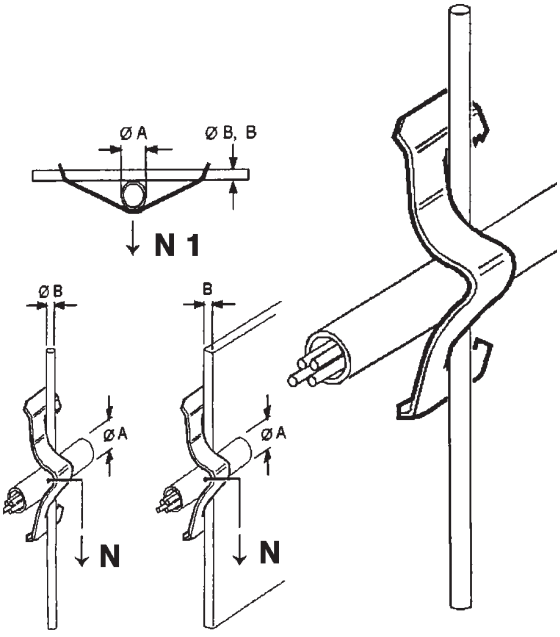



AB

	Nº	P		MAX N
AB	171120	7	100	700



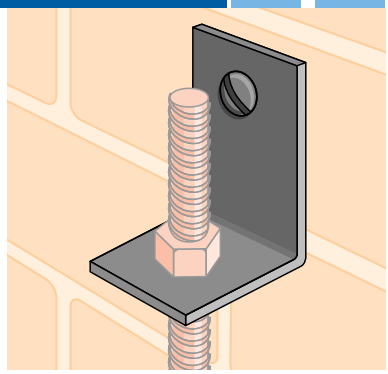

Ti/T

	Nº	Ø 1 mm	Ø 2 mm	P		MAX N
M6Ti	174800	M6	7,5	7	100	700
M8Ti	170900	M8	8,5	7	100	700
M10Ti	170910	M10	11,5	7	100	700
T10	160260	11	11,5	7	100	700

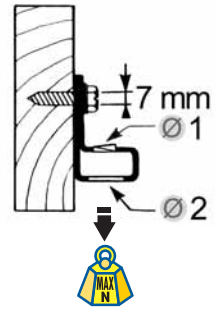



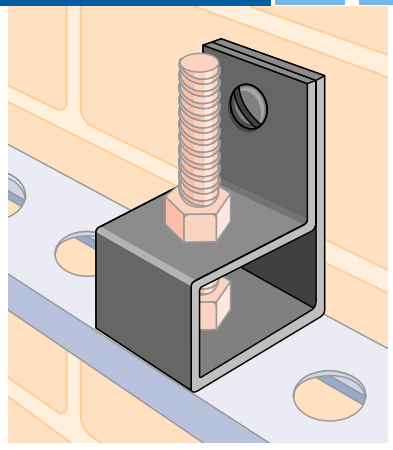

B-Ti/T

	Nº	Ø 1 mm	Ø 2 mm	P		MAX N
M6TiB	174850	M6	7	7	100	700
M8TiB	174940	M8	8,5	7	100	700
M10TiB	175030	M10	11	7	100	700
T10B	160280	11	11	7	100	700

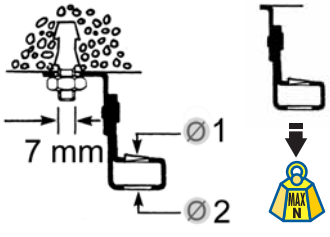



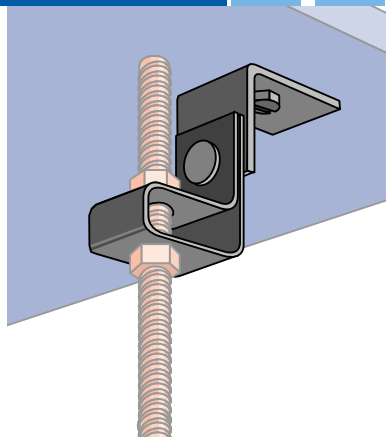

MAB

	Nº	Ø	P		MAX N
M6MAB	173430	M6	7	100	600
M8MAB	173440	M8	7	100	700
M10MAB	173450	M10	7	100	700

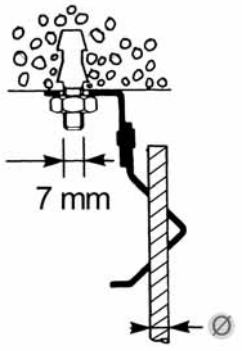



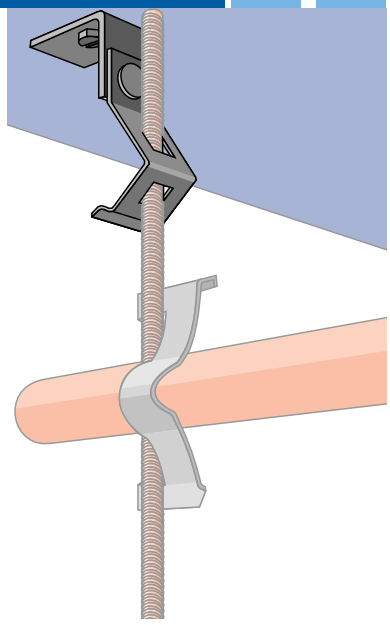

CAT 32CM50

	Nº	Ø mm	P	
CAT32CM50	181975	50	1	20

p. 182-183

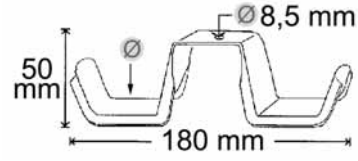

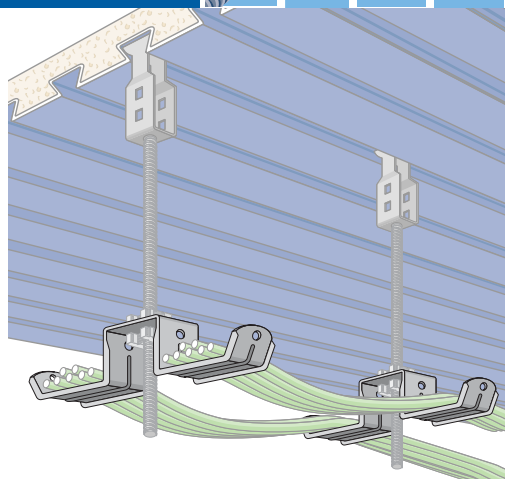





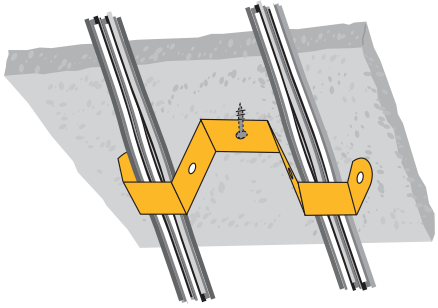

CD-B

	Nº	Ø 1 mm	Ø2 min.	Ø2 max.	P	
CD0B	181140	7	17	22	1	100
CD1B	181190	7	19	25	1	100
CD2B	181150	7	25	33	1	100
CD2,5B	181370	7	31	38	1	100
CD3B	181380	7	36	43	1	100
CD4B	181390	7	40	47	1	50
CD5B	181470	7	50	60	1	50
CD6B	181480	8	66	76	1	25
CD7B	181490	8	80	90	1	25
CD8B	181500	8	95	105	1	10
CD9B	181540	8	108	115	1	10

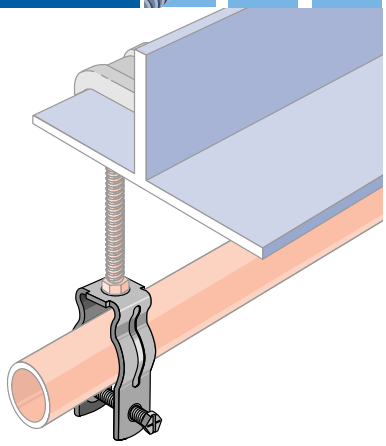

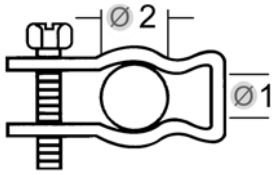

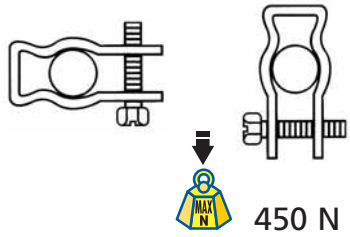



M

	Nº	Ø mm	P	
6M	170790	14-18	7	100
812M	177130	18-30	7	100
16M	170100	30-35	7	100
20M	170110	35-42	7	100
24M	170120	42-50	7	100
32M	170130	50-60	7	100

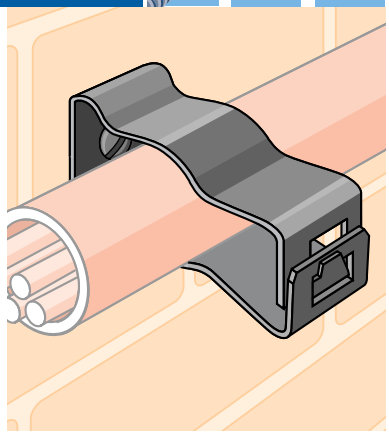



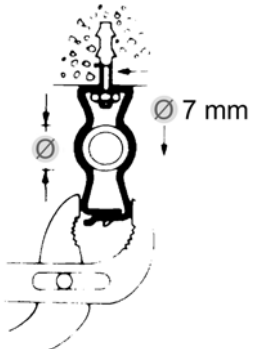

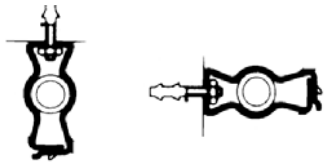

P

		Ø mm	P	
8P (1)	171130	18-22	7	100
12P (1)	171150	22-30	7	100
16P (1)	171170	30-35	7	100
8P8P (2)	171220		7	100
8P12P (2)	171230		7	100
8P16P (2)	171240		7	50
12P12P (2)	171250		7	100
12P16P (2)	171260		7	100
16P16P (2)	171270		7	100



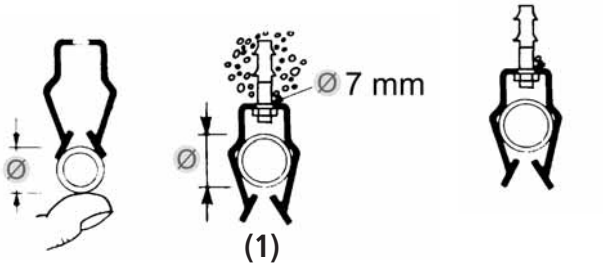

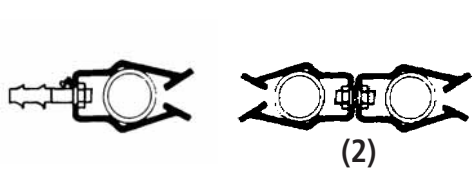

CNB812M

		Ø mm	P	
CNB812M	171610	18-30	7	100

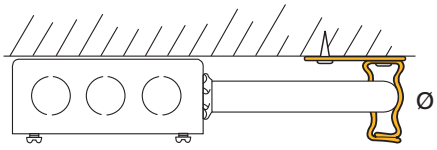



CT

		P		
CT	170450	7	100	40

