Karta danych technicznych
Łącznik narożny

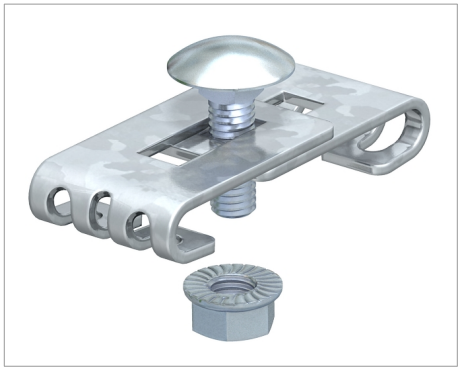

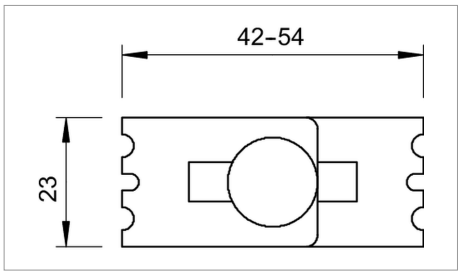

Łącznik narożny do wykonywania łuków korytek kablowych.

Zawiera śrubę FRS M6 x 20 i nakrętkę kombi.

Typ	Opak. szt.	Waga kg/100 szt.	Nr kat.
GEV 36 G	100	3.000	6016715

St stal G cynkowana galwanicznie zł/szt

Legenda

CE Oświadczenie o zgodności z dyrektywami WE



Koryto kablowe, wysokość boku 35 mm



Koryto kablowe, wysokość boku 55 mm



Korytko siatkowe, wysokość boku 105 mm



Korytko siatkowe C, wysokość boczna 50 mm