Karta danych technicznych
T 100, dławiki elastyczne



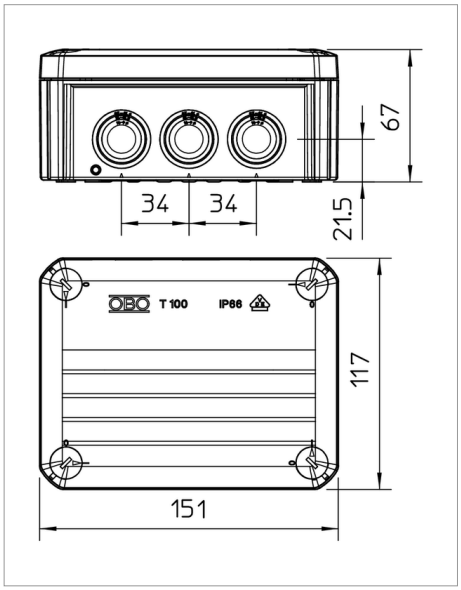

Puszki kablowe odgałęźne wykonane są z tworzywa termoplastycznego - polipropylenu - z dławikami elastycznymi wykonanymi z octanu etylowinylu (EVA). Tworzywo to jest miękkie, co oznacza, że można je łatwo kształtować. Dzięki temu przewody można instalować przebijając bezpośrednio dławiki przewodem 10 x M25, albo też dławik można naciąć w wyznaczonym miejscu, aby wykonac otwór do wprowadzenia przewodów lub rur. Oprócz tego zamiast dławików elastycznych do otworów można zamontować dławiki kablowe, które zabezpiecza się następnie od wewnątrz przeciwnakrętką.
Odgałęźne puszki kablowe można zamontować za pomocą śrub do blachy 3,5x9,5 w otworach na dnie na płytach montażowych.
Wymiary wewnętrzne w świetle: 136 x 102 x 57 mm
: Pokrywa z polem opisowym i Plombowana.

Wersja standardowa: niepodtrzymująca palenie, temperatura badania 650°C
Wersja F: niepodtrzymująca palenie, temperatura badania 960°C.

Typ	Wykonanie	Wloty	Kolor	Opakowanie 3 (wersja karton)	Opak. szt.	Waga kg/100 szt.	Nr kat.
T 100	Standard	10 x M25	jasnoszary; RAL 7035	40	1	16.270	2007077
T 100 RW		10 x M25	czysta biel; RAL 9010	40	1	16.270	2007533
T 100 M25-M32	duże wejście	8 x M25 2 x M32	jasnoszary; RAL 7035	40	1	16.300	2007081
T 100 F	960 °C, niepodtrzymujący palenie	10 x M25	jasnoszary; RAL 7035	40	1	16.270	2007347
T 100 RO-LGR	z czerwoną pokrywą	10 x M25	czerwono-szary	40	1	16.270	2007644
T 100 UV RW	odporny na działanie promieni UV	10 x M25	czysta biel; RAL 9010	40	1	16.500	2007414
T 100 KL	z listwą zaciskową	10 x M25	jasnoszary; RAL 7035	40	1	40.000	2007436
T 100 HEB		10 x M25	jasna kość słoniowa; RAL 1015	40	1	16.270	2007590

PP	polipropylen	zł/10

Legenda



IP 66 stopień ochrony IP 66

M25 wejście M25

10 mm² przekrój znamionowy 10 mm²

10 10 wejść kablowych

500 V napięcie znamionowe 500 V

Legenda



odporny na UV

Zrzeszenie elektrotechniki, elektroniki, techniki informacyjnej, stowarzyszenie zarejestrowane, Niemcy

bezhalogenowy: bez chloru, fluoru i bromu

niepodtrzymujący palenia: 650°C

Oświadczenie o zgodności z dyrektywami WE