Jednopolowe bloki rozdzielcze

Kompaktowe

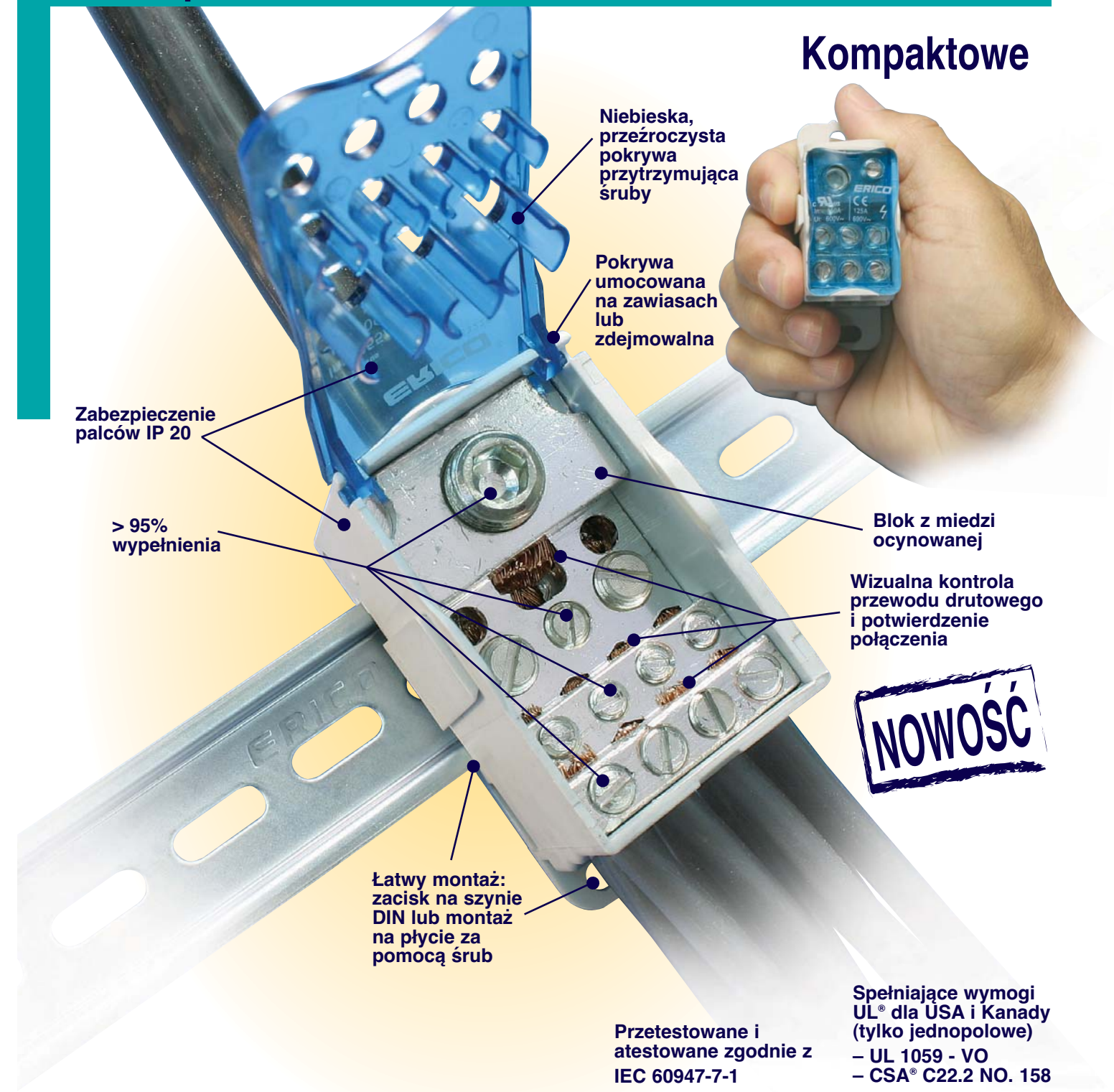

Przetestowane i atestowane zgodnie z IEC 60947-7-1

Spełniające wymogi UL® dla USA i Kanady (tylko jednopolowe)
– UL 1059 - VO
– CSA® C22.2 NO. 158

4-5 Jednopolowe bloki rozdzielcze

6-7 Dwu- i czteropolowe bloki rozdzielcze

DYSTRYBUTOR ERICO
ul. Hanasiewicza 15
35-103 Rzeszów
Polska

Tel: +48 17 854 57 00
Fax: +48 17 854 40 13

Wielopolowe bloki rozdzielcze

NOWOŚĆ

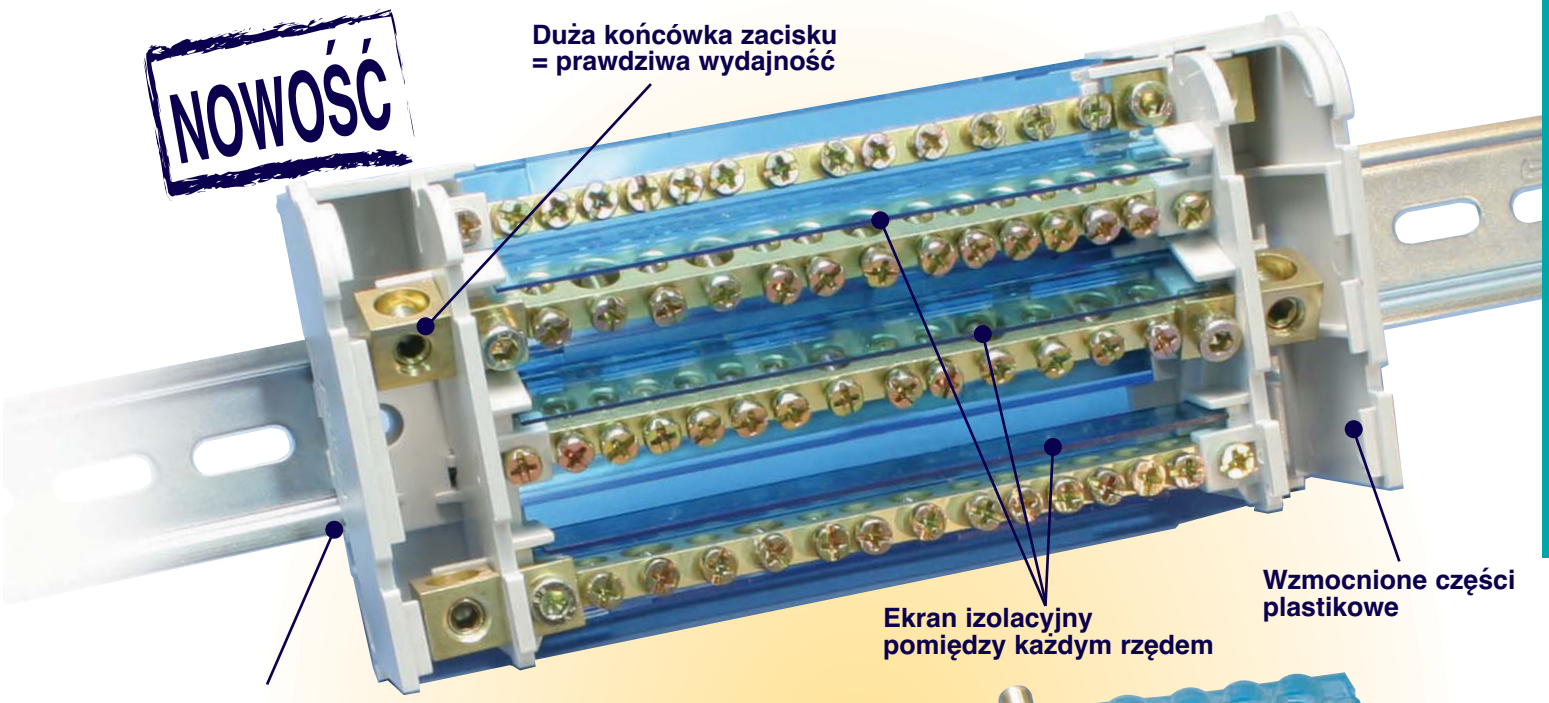



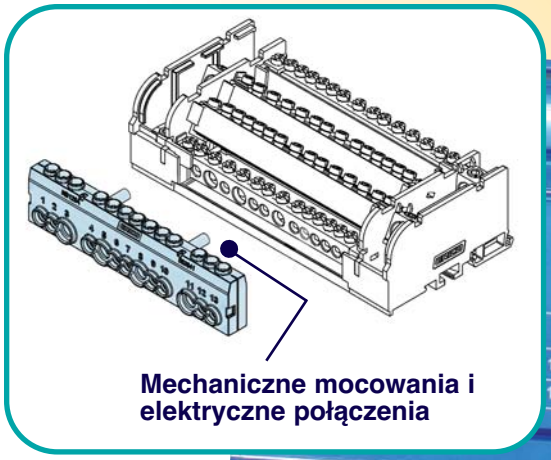

OSTRZEŻENIE
Produkty ERICO mogą być instalowane i eksploatowane jedynie zgodnie zgodnie z instrukcją produktu ERICO i materiałami szkoleniowymi. Instrukcje dostępne są na stronie www.erico.com oraz u przedstawiciela działu obsługi klientów. Niewłaściwa instalacja, niewłaściwe użycie, niewłaściwe wykorzystanie lub niedokładne wypełnienie instrukcji i ostrzeżeń firmy ERICO mogą być przyczyną złego działania produktu, zniszczenia mienia, poważnych obrażeń ciała i śmierci.

GWARANCJA
Gwarancja na Produkty ERICO zapewnia brak wad materiałowych i wykonawczych w momencię wysyłki. NIE PRZYZNAJE SIĘ ŻADNEJ INNEJ GWARANCJI, WYRAŹNIE OKREŚLONEJ ANI DOROZUMIANEJ, (MIĘDZY INNYMI ŻADNEJ GWARANCJI POKUPNOSCI CZY PRZYDATNOŚCI DO SZCZEGÓLNEGO CELU) W ZWIĄZKU ZE SPRZEDAŻĄ CZY UŻYTKOWANIEM JAKIEGOKOLWIEK PRODUKTU ERICO. Wszelkie reklamacje dotyczące błędów, braków, wad czy niezgodności dających się uzgodnić w drodze kontroli, należy złożyć w formie pisemnej w ciągu 5 dni od daty otrzymania produktów przez Nabywcę. Wszelkie inne reklamacje należy przekazać ERICO w formie pisemnej w ciągu 6 miesięcy od daty wysyłki lub transportu. Produkty, odnośnie których złożono reklamację na niezgodność czy wadliwość, należy natychmiast odesłać do ERICO w celu przeprowadzenia kontroli po otrzymaniu wcześniejszego, pisemnego zatwierdzenia przez ERICO wydanego zgodnie z wewnętrznymi warunkami i procedurami standardowymi regulującymi zwroty. Reklamacje, które nie zostaną złożone na powyższych warunkach i w odpowiednim czasie, będą blokowane. ERICO nie ponosi żadnej odpowiedzialności w przypadku, gdy produkty nie były przechowywane czy użytkowane zgodnie ze specyfikacjami i zalecanymi procedurami. ERICO podejmie się według własnego uznania naprawy lub wymiany produktu, który z winy ERICO okazał się niezgodny lub wadliwy, bądź zwróci Nabywcy koszty zakupu. POWYŻSZE STANOWI WYŁĄCZNĄ REKOMPENSATĘ DLA NABYWCY W PRZYPADKU JAKIEGOKOLWIEK NARUSZENIA GWARANCJI ERICO I W PRZYPADKU JAKIEJKOLWIEK REKLAMACJI BEZ WZGLĘDU NA TO, CZY WYNIKAJĄCEJ Z UMOWY, CZYNU NIEDOZWOLONEGO CZY ZANIEDBANIA, ZA SZKODY CZY OBRAŻENIA CIELESNE POWSTAŁE W WYNIKU SPRZEDAŻY CZY UŻYTKOWANIA JAKIEGOKOLWIEK PRODUKTU.

OGRANICZENIE ODPOWIEDZIALNOŚCI
ERICO wyklucza wszelką odpowiedzialność z wyłączeniem odpowiedzialności wynikającej bezpośrednio z umyślnego lub rażącego zaniedbania pracowników ERICO. W przypadku pociągnięcia ERICO do odpowiedzialności, taka odpowiedzialność ograniczać się będzie do wysokości ceny nabycia ogółem określonej umową. ERICO NIE PONOSI ŻADNEJ ODPOWIEDZIALNOŚCI ZA STRATY HANDLOWE CZY UTRATĘ ZYSKÓW, PRZESTOJE CZY OPÓŹNIENIA, KOSZTY ROBOCIZNY, NAPRAWY CZY MATERIAŁOWE ANI INNE PODOBNE LUB INNE STRATY CZY SZKODY WTÓRNE PONIESIONE PRZEZ NABYWCĘ.

Jednopolowe bloki rozdzielcze

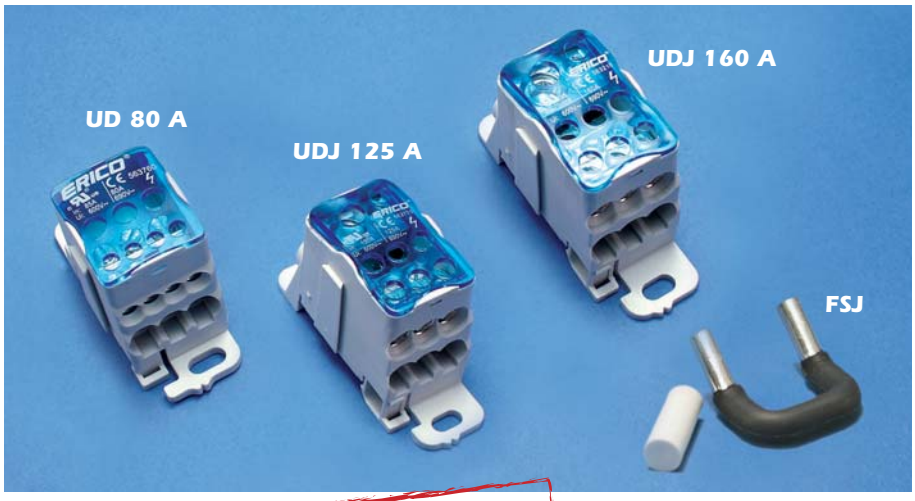

- Wizualna kontrola przewodu drutowego i potwierdzenie połączenia
- bez halogenów
- zabezpieczenie palców IP 20
- 95% wypełnienia
- samogasnący plastik v0
- Bloki z miedzi ocynowanej
- połączenie elektryczne pomiędzy dwoma lub większą ilością bloków za pomocą łącznikar (UDJ 125 A & UDJ 160 A)

IEC 60947-7-1

UL-1059

UD 80 A
80 A - IEC
85 Amp - c UL us

- Modułowy: utrzymując tylko jedno wejście, bloki mogą być zasilane równolegle za pomocą przewodu połączeniowego. Łatwe podwojenie neutralnej.

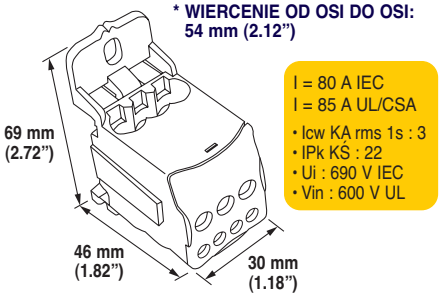

I = 80 A IEC
I = 85 A UL/CSA
- Icw KA rms 1s : 3
- IPk KS : 22
- Ui : 690 V IEC
- Vin : 600 V UL

METRYCZNY mm²			Γ(N.m)
6…16	x1	V	2,2
2,5…6	x4	V	1,2
2,5…16	x2	V	2,2

CALOWY AWG			Moment obrotowy cale/funty
16…4	x1	V	19.5
16…8	x4	V	10.6
16…4	x2	V	19.5

Część nr	OPIS		kg/lbs
569010	UD 80 A	1	0,07/0.15

UDJ 125 A
125 A - IEC
150 Amp - c UL us

- Modułowy: utrzymując tylko jedno wejście, bloki mogą być zasilane równolegle za pomocą przewodu połączeniowego. Łatwe podwojenie neutralnej.

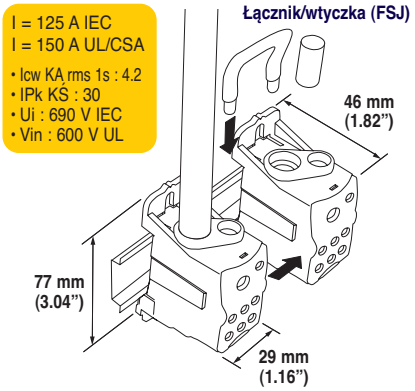

* WIERCENIE OD OSI DO OSI:
64 mm (2.53")

METRYCZNY mm²			Γ(N.m)
10…35	x1	V	6,4
6…16**	x1	V	3,5
2,5…16	x6 x4	V	3,5

** lub wspólny łącznik

CALOWY AWG			Moment obrotowy cale/funty
8…1/0	x1	V	57
14…2	x1	V	31
14…4	x6	V	31

Część nr	OPIS		kg/lbs
569020	UDJ 125 A	1	0,15/0.33
569150	FSJ	25	0,03/0.07

UDJ 160 A
160 A - IEC
200 Amp - c UL us

- Modułowy: utrzymując tylko jedno wejście, bloki mogą być zasilane równolegle za pomocą przewodu połączeniowego. Łatwe podwojenie neutralnej.

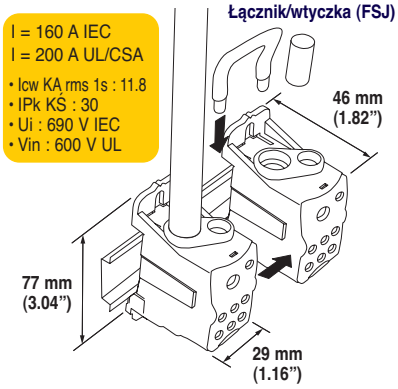

* WIERCENIE OD OSI DO OSI:
64 mm (2.53")

METRYCZNY mm²			Γ(N.m)
10…70	x1	V	8,5
6…16**	x1	V	3,5
2,5…16	x6 x4	V	3,5

** lub wspólny łącznik

CALOWY AWG			Moment obrotowy cale/funty
8…3/0	x1	V	75
14…2	x1	V	31
14…4	x6	V	31

Część nr	OPIS		kg/lbs
569030	UDJ 160 A	1	0,15/0.32
569150	FSJ	25	0,03/0.07

Jednopolowe bloki rozdzielcze

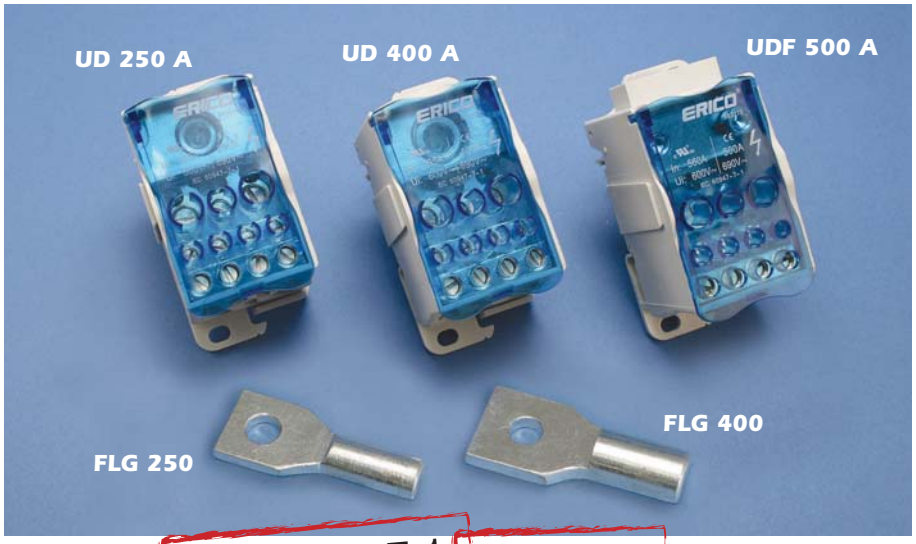

- ERIFLEX® FLEXIBAR bezpośrednie połączenie na wejściu (UDF 500 A)
- ERIFLEX FLEXIBAR połączenie przy wejściu za pomocą zacisków (FLG 250 A & FLG 400 A)

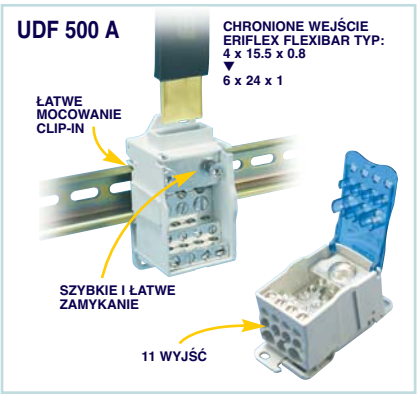

IEC 60947-7-1 UL-1059

UD 250 A
250 A - IEC
255 Amp - c UL us

- Modułowy: umożliwia uniwersalne budowanie bloków jednopolowych, dwupolowych, trzypolowych lub czteropolowych.

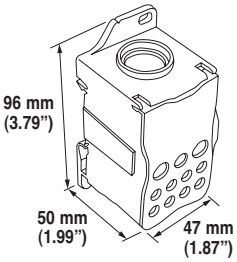

BEZPOŚREDNI FLG 250: Z SZYNĄ ERIFLEX FLEXIBAR

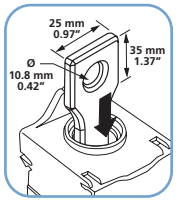

Bezpośrednie łączenie pomiędzy blokiem a łącznikiem

I = 250 A IEC
I = 255 A UL/CSA
- Icw KA rms 1s : 24.5
- IPk KS : 51
- Ui : 690 V
- Vin : 600 V UL

WIERCENIE OD OSI DO OSI: 85 X 29 mm (3.35" x 1.14")

METRYCZNY	mm²	mm²			Γ(N.m)
	35...120		x1		19
	6...35	6...25	x2		4,4
	2,5...16	2,5...16	x5		2.7
	2,5...10	2,5...10	x4		2.7

CALOWY	AWG			Moment obrotowy cale/funty
	6...250 Kcmil	x1		168
	14...1	x2		39
	14...4	x5		24
	14...6	x4		24

Część nr	OPIS		kg/lbs
569040	UD 250 A	1	0,42/0.89
569160	FLG 250	10	0,05/0.12

UD 400 A
400 A - IEC
335 Amp - c UL us

- Modułowy: umożliwia uniwersalne budowanie bloków jednopolowych, dwupolowych, trzypolowych lub czteropolowych.

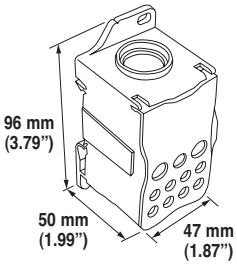

BEZPOŚREDNI FLG 400: Z SZYNĄ ERIFLEX FLEXIBAR

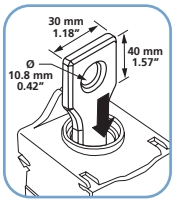

Bezpośrednie łączenie pomiędzy blokiem a łącznikiem

I = 400 A IEC
I = 335 A UL/CSA
- Icw KA rms 1s : 24.5
- IPk KS : 51
- Ui : 690 V
- Vin : 600 V UL

WIERCENIE OD OSI DO OSI: 85 X 29 mm (3.35" x 1.14")

METRYCZNY	mm²	mm²			Γ(N.m)
	95...185		x1		25
	6...35	6...25	x2		4,4
	2,5...16	2,5...16	x5		2,7
	2,5...10	2,5...10	x4		2,7

CALOWY	AWG			Moment obrotowy cale/funty
	3/0...400 Kcmil	x1		221
	14...1	x2		39
	14...4	x5		24
	14...6	x4		24

Część nr	OPIS		kg/lbs
569050	UD 400 A	1	0,4/0.89
569170	FLG 400	10	0,1/0.21

UDF 250→500 A
500 A - IEC
520 Amp - c UL us Pending

- **BEZPOŚREDNIE POŁĄCZENIE Z ERIFLEX FLEXIBAR.**
- Modułowy: umożliwia uniwersalne budowanie bloków jednopolowych, dwupolowych, trzypolowych lub czteropolowych.

ERIFLEX® FLEXIBAR	
	4 x 15,5 x 0, 8
	6 x 15,5 x 0,8
	2 x 20 x 1
	3 x 20 x 1
	4 x 20 x 1
	5 x 20 x 1
	6 x 20 x 1
	2 x 24 x 1
	3 x 24 x 1
	4 x 24 x 1
	5 x 24 x 1
	6 x 24 x 1

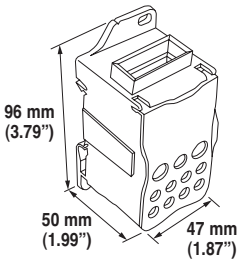

I = 500 A IEC
I = 520 A UL/CSA
- Icw KA rms 1s : 24.5
- IPk KS : 51
- Ui : 690 V
- Vin : 600 V UL

WIERCENIE OD OSI DO OSI: 85 X 29 mm (3.35" x 1.14")

METRYCZNY	mm²	mm²			Γ(N.m)
	4x15,5x0,8 ...6x24x1	4x15,5x0,8 ...6x24x1			10
	6...35	6...25	x2		4,4
	2,5...16	2,5...16	x5		2,7
	2,5...10	2,5...10	x4		2,7

CALOWY	AWG			Moment obrotowy cale/funty
	4x15,5x0,8 ...6x24x1			88.5
	14...1	x2		39
	14...4	x5		24
	14...6	x4		24

Część nr	OPIS		kg/lbs
569060	UDF 500 A	1	0,37/0.83

Dwu- i czteropolowe bloki rozdzielcze

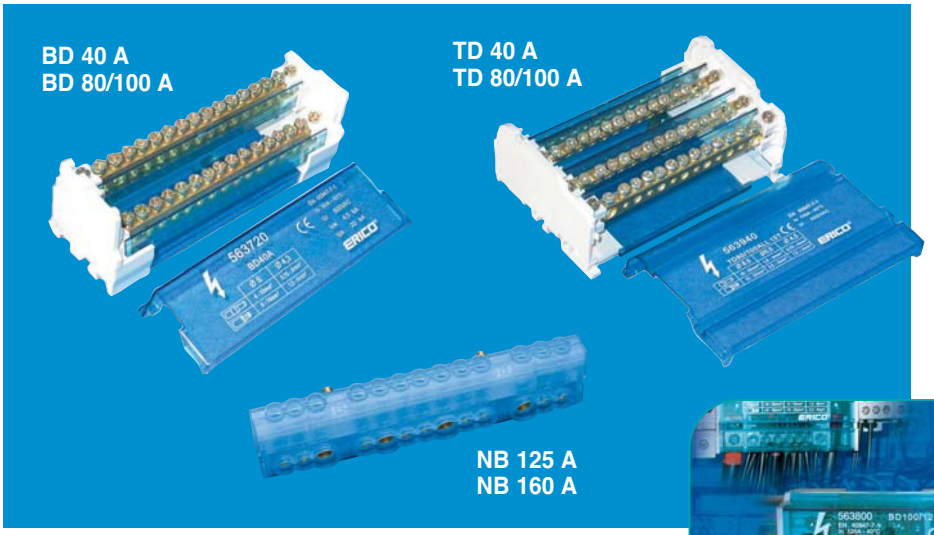

- Minimum przestrzeni, maksymalna moc
- Łatwe połączenia
- Ochrona: Przeźroczysta pokrywa i ekran
- samogasnący VO
- bezpieczne połączenia
- mocowanie na szynie lub za pomocą śrub*
- przewody z lub bez zacisku

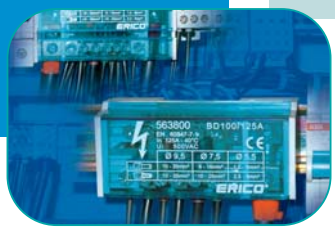

IEC 60947-7-1

2 & 4 POLOWE 40 A

2 polowe BD 40 A

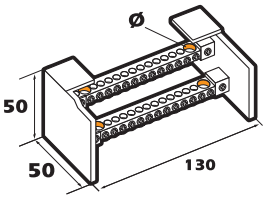

- Icw kA rms 1s : 4.5
- IPk kŚ : 22
- Ui : 500 V

BD 40 A - 16 WYJŚĆ

	mm²	mm²		ø		
	6 - 16	4 - 10	x2	6		2-3
	1,5 - 4	0,75 - 4	x15	4,3		1,2-1,5

4 polowe TD 40 A

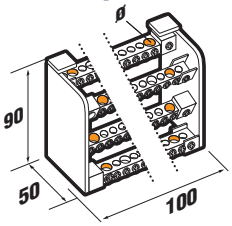

- Icw kA rms 1s : 4.5
- IPk kŚ : 22
- Ui : 500 V

TD 40 A - 12 WYJŚĆ

	mm²	mm²		ø		
	6 - 16	4 - 10	x2	6		2-3
	1,5 - 4	0,75 - 4	x11	4,3		1,2-1,5

* Wiercenie do osi:
- BD 40 A = 110 mm
- TD 40 A = 80 mm

Część nr	OPIS		
563720	BD 40 A	1	0,22
563740	TD 40 A	1	0,33

2 & 4 POLOWE 80/100 A

2 polowe BD 80/100 A

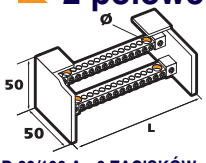

- Icw kA rms 1s : 4.5
- IPk kŚ : 20
- Ui : 500 V

BD 80/100 A - 6 ZACISKÓW

	mm²	mm²		ø		Γ(N.m)
	10…35	10…25	x1	8,5		2-3
	1,5…4	0,75…4	x3	4,5		1,2-1,5
	2,5…6	1,5…6	x3	5,5		2-3

BD 80/100 AL - 14 ZACISKÓW

	mm²	mm²		ø		Γ(N.m)
	10…35	10…25	x2	8,5		2-3
	1,5…4	0,75…4	x6	4,5		1,2-1,5
	2,5…6	1,5…6	x7	5,5		2-3

4 polowe TD 80/100 A

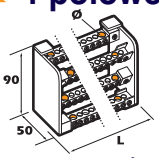

- Icw kA rms 1s : 4.5
- IPk kŚ : 20
- Ui : 500 V

TD 80/100 A - 6 ZACISKÓW

	mm²	mm²		ø		Γ(N.m)
	10…35	10…25	x1	8,5		2-3
	1,5…4	0,75…4	x3	4,5		1,2-1,5
	2,5…6	1,5…6	x3	5,5		2-3

TD 80/100 AL - 10 ZACISKÓW

	mm²	mm²		ø		Γ(N.m)
	10…35	10…25	x2	8,5		2-3
	1,5…4	0,75…4	x4	4,5		1,2-1,5
	2,5…6	1,5…6	x5	5,5		2-3

TD 80/100 ALL - 14 ZACISKÓW

	mm²	mm²		ø		Γ(N.m)
	10…35	10…25	x2	8,5		2-3
	1,5…4	0,75…4	x6	4,5		1,2-1,5
	2,5…6	1,5…6	x7	5,5		2-3

* Wiercenie do osi:
- BD 80/100 A = 45 mm
- BD 80/100 AL = 110 mm
- TD 80/100 A = 45 mm
- TD 80/100 AL = 80 mm
- TD 80/100 ALL = 110 mm

Część nr	OPIS			L
563900	BD 80/100 A	1	0,11	64
563910	BD 80/100 AL	1	0,21	130
563920	TD 80/100 A	1	0,21	64
563930	TD 80/100 AL	1	0,31	100
563940	TD 80/100 ALL	1	0,40	130

SZYNY NEUTRALNE

- Lepsza pojemność przewodów
- Bezpośrednie połączenie elektryczne
- mocny montaż mechaniczny
- przeźroczysta pokrywa

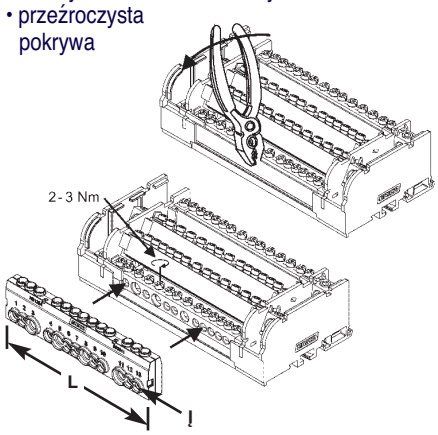

Szyna neutralna 563841 → 563830 563840

Szyna neutralna 563201 → 563200 563990

Dostępne od września 2006

NB 125 A

	mm²	mm²		ø		Γ(N.m)
	10-25	6-16	x3	7,5		2-3
	2,5-6	1,5-6	x9	5,5		2-3

NB 160 A

	mm²	mm²		ø		Γ(N.m)
	10-35	2,5-16	x4	8,5		2-3
	10-25	1,5-16	x10	7,2		2-3

Część nr	OPIS	L mm		
563841	NB 125 A	142	10	0,17
563201	NB 160 A	170	10	0,20

Dwu- i czteropolowe bloki rozdzielcze

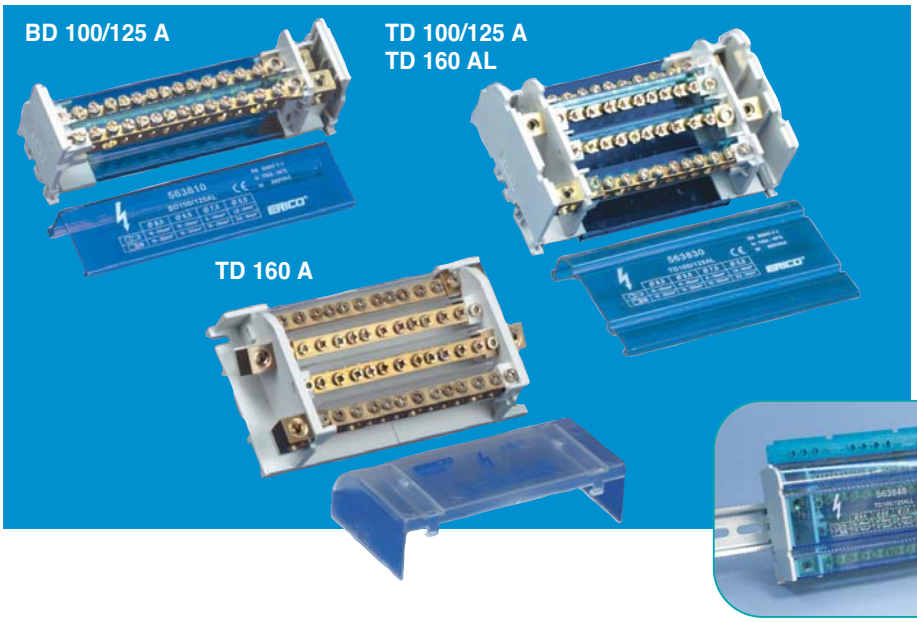

- Łatwe połączenia: wejście odseparowane od wyjść
- neutralna szyna
- montowanie na szynie lub za pomocą śrub*

IEC 60947-7-1

2 & 4 POLOWE 100/125 A

2 polowe BD 100/125 A

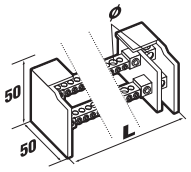

BD 100/125 A - 6 ZACISKÓW

	mm²	mm²		ø		Γ(N.m)
	10…35	10…35	x1	9,5		6-7
	2,5…6	1,5…6	x5	5,5		2-3
	10…25	6…16	x1	7,5		2-3

BD 100/125 AL - 14 ZACISKÓW

	10…35	10…35	x1	9,5		6-7
	2,5…6	1,5…6	x11	5,5		2-3
	10…25	6…16	x3	7,5		2-3

4 polowe TD 100/125 A

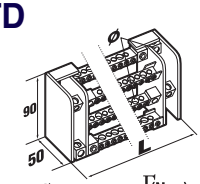

TD 100/125 A - 6 ZACISKÓW

	mm²	mm²		ø		Γ(N.m)
	10…35	10…35	x1	9,5		6-7
	2,5…6	1,5…6	x5	5,5		2-3
	10…25	6…16	x1	7,5		2-3

TD 100/125 AL - 10 ZACISKÓW

	10…35	10…35	x1	9,5		6-7
	2,5…6	1,5…6	x7	5,5		2-3
	10…25	6…16	x3	7,5		2-3

TD 100/125 ALL - 14 ZACISKÓW

	10…35	10…35	x1	9,5		6-7
	2,5…6	1,5…6	x11	5,5		2-3
	10…25	6…16	x1	7,5		2-3
	10…35	10…25	x2	8,5		2-3

* Wiercenie do osi:
- BD 100/125 A = 74 mm
- BD 100/125 AL = 142 mm
- TD 100/125 A = 89 mm
- TD 100/125 AL = 127 mm
- TD 100/125 ALL = 162 mm

• Ui = 500V

Część nr	OPIS	Icw	Ipk			L
563800	BD 100/125 A	4,5	20	1	0,16	94
563810	BD 100/125 AL	4,5	18	1	0,27	162
563820	TD 100/125 A	4,5	20	1	0,33	109
563830	TD 100/125 AL	4,5	20	1	0,44	147
563840	TD 100/125 ALL	4,2	14,5	1	0,55	182

4 POLOWE 160 A

TD 160 A

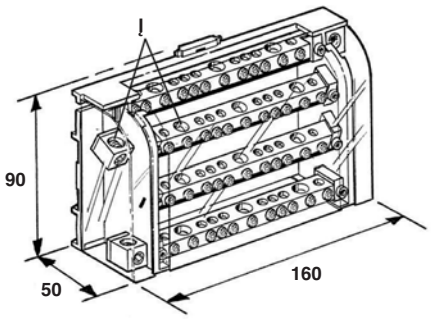

- Icw KA rms 1s : 6,2
- IPk KŚ : 20,2
- Ui : 500 V

TD 160 A : 11 ZACISKÓW

	mm²	mm²		ø		Γ(N.m)
	10…50	10…35	x1	11		2
	10…35	10…25	x3	8,5		1,5
	2,5…16	1,5…16	x8	6,4		1,5

* Wiercenie od osi do osi: 144.5 x 72 mm

Część nr	OPIS		
563200	TD 160 A	1	0,606

4 POLOWE 160 A

TD 160 AL

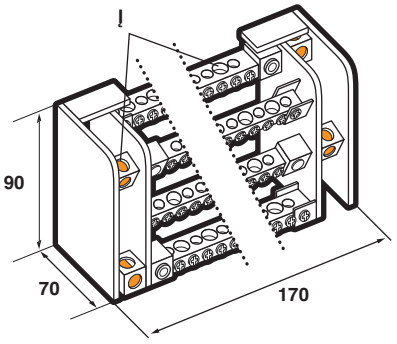

- Icw KA rms 1s : 6
- IPk KŚ : 22
- Ui : 500 V

TD 160 AL - 11 ZACISKÓW

	mm²	mm²		ø		Γ(N.m)
	10…50	10…50	x1	12		8-10
	10…35	10…25	x3	8,5		2-3
	2,5…16	1,5…16	x8	7		2-3

* Wiercenie do osi: 150 mm.

Część nr	OPIS		
563990	TD 160 AL	1	0,74