ERIFLEX®

Bloki dystrybucyjne
Złącza
Zaciski rozgałęźne

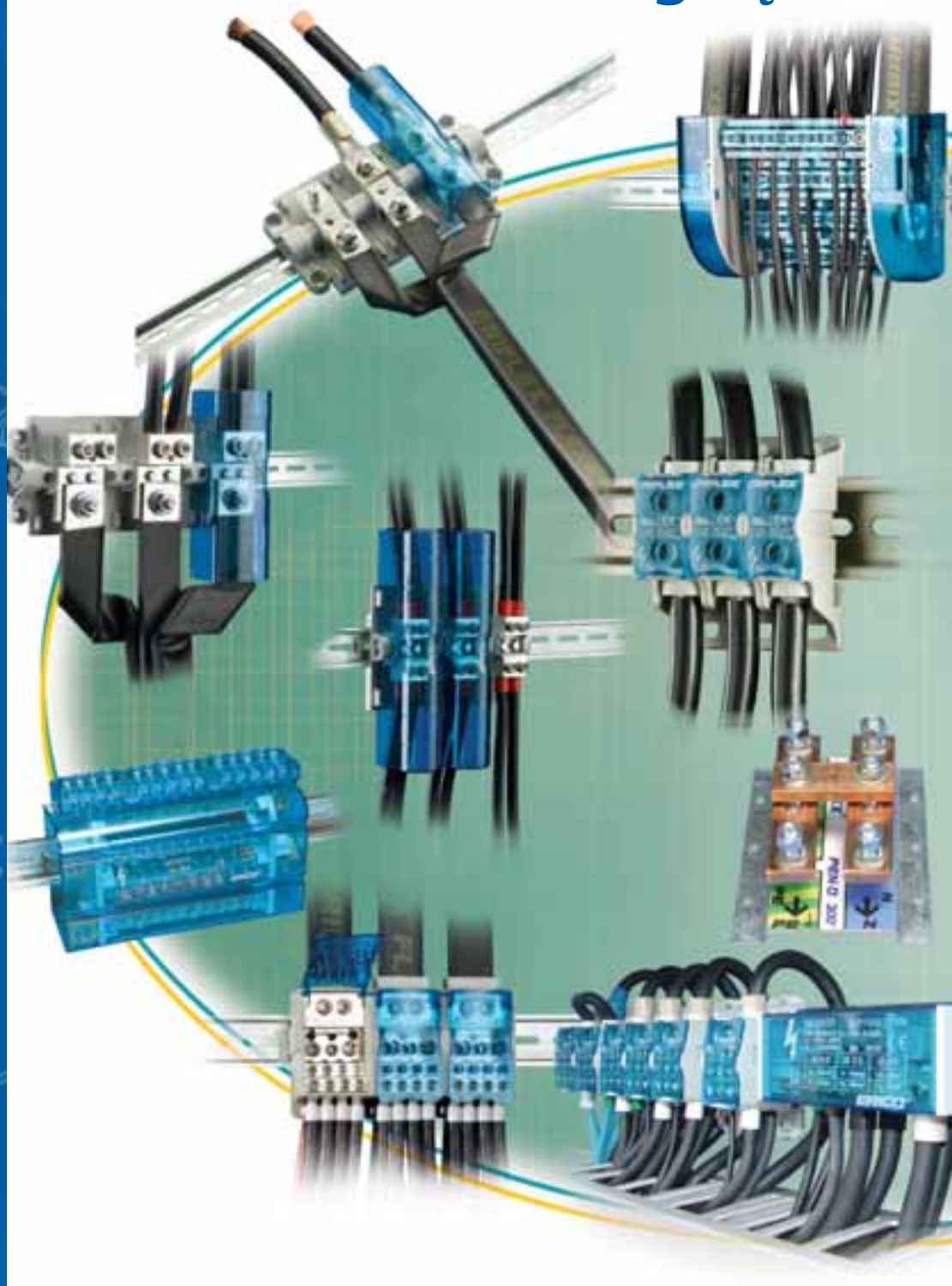

ERICO®



3-9

Jednofazowe bloki dystrybucyjne



7-8

Bloki do aplikacji solarnych



10-13

Dwu- i czterofazowe bloki rozdzielcze



14-15

Złącza



16-21

Zaciski rozgałęźne



22-23

Czterofazowe bloki dystrybucyjne I izolowane wsporniki



24-25

System rozłączny PEN



26

Dystanse i akcesoria

Jednofazowe Bloki Dystrybucyjne

Kompaktowy



- UL® Tylko na rynek USA i Kanady (tylko bloki jednofazowe)
  – UL 1059
  – CSA® C22.2 NO. 158
- Przetestowane I atestowane zgodnie z IEC 60947-7-1
- Prądy zwarciowe do 100KA – patrz badania UL E198301
- U_i = 1000V AC/DC IEC
  600 V UL
- Nie zawiera halogenu
- UL 94V-0

Patent nr: 7,052,333 i 7,134,921







Jednofazowe Bloki Dystrybucyjne



- Optyczna kontrola połączenia
- Nie zawiera halogenu
- IP 20 UL zabezpieczenie palców
- Ponad 95% wypełnienia
- Samogasnący plastik: UL94 V-0
- Blok z miedzi bielonej: możliwość przyłączenia kabli miedzianych lub aluminiowych
- Prądy zwarciowe do 100KA – patrz badania UL E198301
- Zgodne z RoHS

UD 80 A
80 A - IEC
85 Amp - cULus

- Modułowy: utrzymując tylko jedno wejście, bloki mogą być zasilane równolegle za pomocą przewodu połączeniowego. Łatwe podwojenie neutralnej.

*** Wiercenie od osi do osi: 54 mm (2.12")**

I = 80 A IEC
I = 85 A UL/CSA

- Icw KA rms 1s : 3
- IPk KÂ : 22
- Ui : 1000 V AC/DC IEC
- Vin : 600 V UL

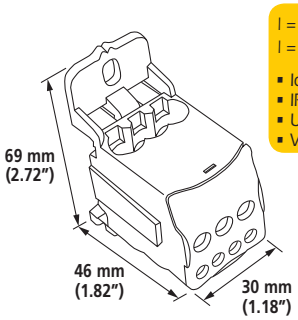

Metryczny	mm²		Ø		Ī(N.m)
	6...16	x1	6.8		3,5
	2,5...6	x4	4.5		1,2
	2,5...16	x2	6.8		3,5

Calowy	AWG		Ø		Moment dociąg. Cale/funty
	16...4	x1	0.27		19.5
	16...8	x4	0.177		10.6
	16...4	x2	0.27		19.5

Część nr	Opis		kg/lbs
569010	UD 80 A	1	0,07/0.15

UDJ 125 A
125 A - IEC
150 Amp - cULus

- Modułowy: utrzymując tylko jedno wejście, bloki mogą być zasilane równolegle za pomocą przewodu połączeniowego. Łatwe podwojenie neutralnej.

I = 125 A IEC
I = 150 A UL/CSA

- Icw KA rms 1s : 4.2
- IPk KÂ : 30
- Ui : 1000 V AC/DC IEC
- Vin : 600 V UL

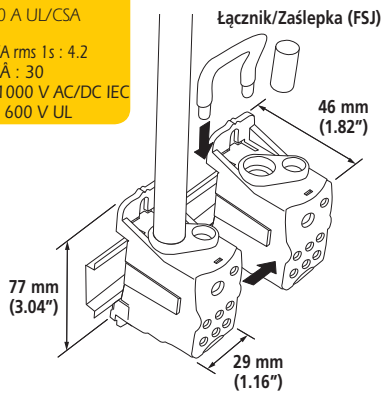

*** Wiercenie od osi do osi: 64 mm (2.53")**

Metryczny	mm²		Ø		Ī(N.m)
	10...35	x1	10		8,5
	6...16**	x1	6.8		3,5
	2,5...16	x4 x6	6.8		3,5

** lub wspólny łącznik

Calowy	AWG		Ø		Moment dociąg. Cale/funty
	8...1/0	x1	0.394		57
	10...4	x1	0.27		31
	10...4	x6	0.27		31

Część nr	Opis		kg/lbs
569020	UDJ 125 A	1	0,15/0.33
569150	FSJ	25	0,03/0.07

UDJ 160 A
160 A - IEC
200 Amp - cULus

- Modułowy: utrzymując tylko jedno wejście, bloki mogą być zasilane równolegle za pomocą przewodu połączeniowego. Łatwe podwojenie neutralnej.

I = 160 A IEC
I = 200 A UL/CSA

- Icw KA rms 1s : 11.8
- IPk KÂ : 30
- Ui : 1000 V AC/DC IEC
- Vin : 600 V UL

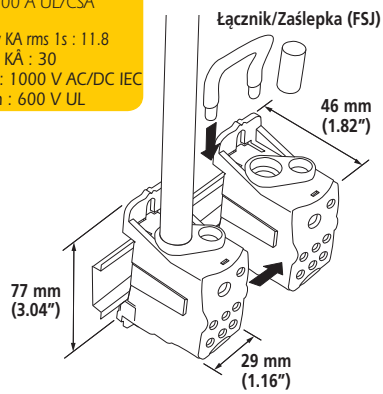

*** Wiercenie od osi do osi: 64 mm (2.53")**

Metryczny	mm²		Ø		Ī(N.m)
	10...70	x1	12.3		8,5
	6...16**	x1	6.8		3,5
	2,5...16	x4 x6	6.8		3,5

** lub wspólny łącznik

Calowy	AWG		Ø		Moment dociąg. Cale/funty
	8...3/0	x1	0.484		75
	10...4	x1	0.27		31
	10...4	x6	0.27		31

Część nr	Opis		kg/lbs
569030	UDJ 160 A	1	0,15/0.32
569150	FSJ	25	0,03/0.07

Jednofazowe Bloki Dystrybucyjne



- Zasilanie szyną ERIFLEX® FLEXIBAR za pomocą przejściówek (FLG 250A i FLG 400A)

UL-1059

IEC 60947-7-1

NOWOŚĆ 1000V IEC

UD 250 A
250 A - IEC
255 Amp - c UL us

- Modułowy: pozwala na tworzenie bloków jedno-, dwu-, trzy- lub czterofazowych.

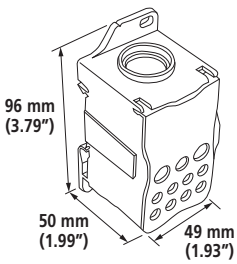

FLG 250: PRZEJŚCIE NA SZYNĘ ERIFLEX FLEXIBAR

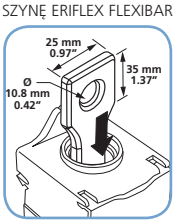

Bezpośrednie łączenie pomiędzy blokiem a łącznikiem

I = 250 A IEC
I = 255 A UL/CSA

- Icw KA rms 1s : 24,5
- IPk KÂ : 51
- Ui : 1000 V AC/DC IEC
- Vin : 600 V UL

Wiercenie od osi do osi:
85 X 29 mm (3.35" x 1.14")

Metryczny	mm²	mm²		Ø		Ґ(N.m)
	35...120		x1	15		19
	6...35	6...25	x2	9		4,4
	2,5...16	2,5...16	x5	6.8		2,7
	2,5...10	2,5...10	x4	6.1		2,7

Calowy	AWG		Ø		Moment dociąg. Cale/funty
	6...250 Kcmil	x1	0.59		168
	8...1	x2	0.354		39
	8...4	x5	0.27		24
	8...6	x4	0.24		24

Część nr	Opis		kg/lbs
569040	UD 250 A	1	0,42/0.89
569160	FLG 250	10	0,05/0.12

UD 400 A
400 A - IEC
335 Amp - c UL us

- Modułowy: pozwala na tworzenie bloków jedno-, dwu-, trzy- lub czterofazowych.

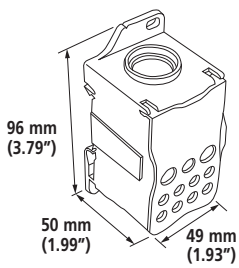

FLG 400: PRZEJŚCIE NA SZYNĘ ERIFLEX FLEXIBAR

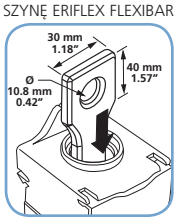

Bezpośrednie łączenie pomiędzy blokiem a łącznikiem

I = 400 A IEC
I = 335 A UL/CSA

- Icw KA rms 1s : 24,5
- IPk KÂ : 51
- Ui : 1000 V AC/DC IEC
- Vin : 600 V UL

Wiercenie od osi do osi:
85 X 29 mm (3.35" x 1.14")

Metryczny	mm²	mm²		Ø		Ґ(N.m)
	95...185		x1	19		25
	6...35	6...25	x2	9		4,4
	2,5...16	2,5...16	x5	6.8		2,7
	2,5...10	2,5...10	x4	6.1		2,7

Calowy	AWG		Ø		Moment dociąg. Cale/funty
	3/0...400 Kcmil	x1	0.748		221
	8...1	x2	0.354		39
	8...4	x5	0.27		24
	8...6	x4	0.24		24

Część nr	Opis		kg/lbs
569050	UD 400 A	1	0,4/0.89
569170	FLG 400	10	0,1/0.21

Jednofazowe Bloki Dystrybucyjne

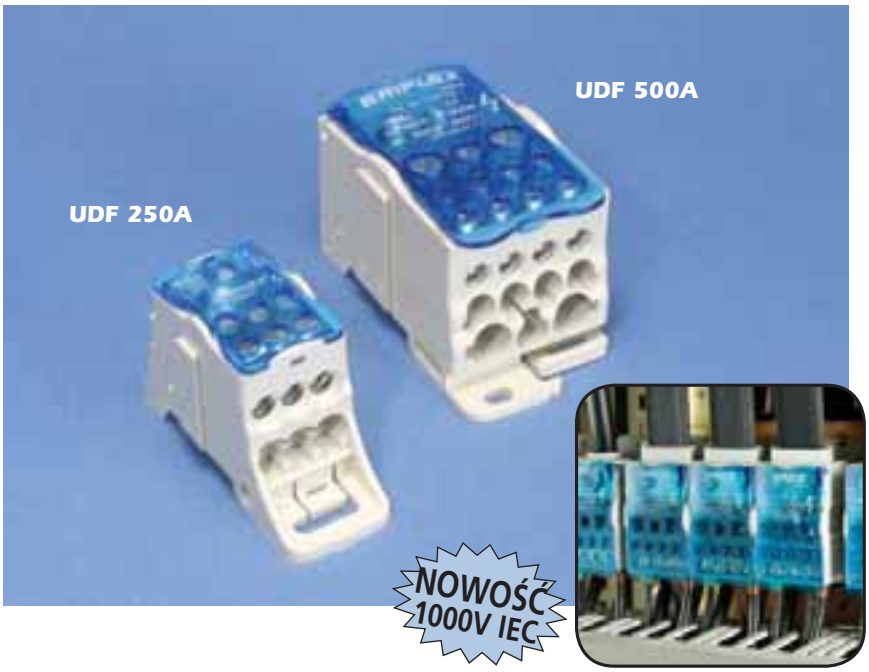

- Zasilanie szyną ERIFLEX® FLEXIBAR
- Optyczna kontrola połączenia
- Nie zawiera halogenu
- IP20, zabezpieczenie palców
- ponad 95% wypełnienia otworów
- Blok z miedzi bielonej: możliwość przyłączenia kabli miedzianych lub aluminiowych
- Zgodne z RoHS
- Prądy zwarciowe do 100KA – patrz badania UL E198301
- Samogasnący: UL94 V-0

UDF 250A
250 A - IEC
255 A - c UL us

I = 250 A IEC
I = 250 A UL/CSA
- Icw KA rms 1s : 9.0
- IPk KÂ : 23
- Ui : 1000 V AC/DC IEC
- Vin : 600 V UL

- BEZPOŚREDNIE POŁĄCZENIE SZYNĄ ERIFLEX FLEXIBAR.
- Modułowy: pozwala na tworzenie bloków jedno-, dwu-, trzy- lub czterofazowych.

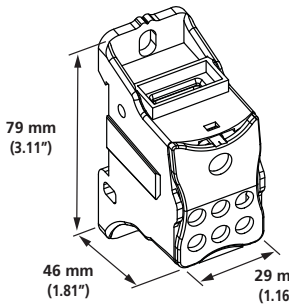

ERIFLEX FLEXIBAR - Wejście
3 x 9 x 0,8 - 6 x 9 x 0,8
3 x 13 x 0,5 - 6 x 13 x 0,5
2 x 15,5 x 0,8 - 6 x 15,5 x 0,8

Metryczny	mm²	mm²		Ø		Γ(N.m)
	ERIFLEX® FLEXIBAR		x1	-		13,5
	2,5...16		x6	6.8		3,5

Calowy	AWG		Ø		Γ(in/lb)
	ERIFLEX® FLEXIBAR	x1	-		120
	10...4	x6	0.27		31

Część nr	Opis		kg/lbs
569041	UDF 250A	1	0,15 / 0.33

UDF 500A
500 A - IEC
335 A - c UL us

I = 500 A IEC
I = 335 A UL/CSA
- Icw KA rms 1s : 24.5
- IPk KÂ : 51
- Ui : 1000 V AC/DC IEC
- Vin : 600 V UL

- BEZPOŚREDNIE POŁĄCZENIE SZYNĄ ERIFLEX FLEXIBAR.
- Modułowy: pozwala na tworzenie bloków jedno-, dwu-, trzy- lub czterofazowych.

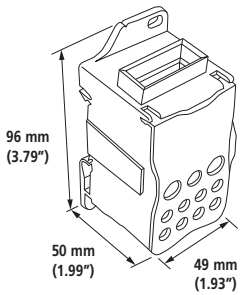

ERIFLEX FLEXIBAR - Wejście
4 x 15,5 x 0,8 - 6 x 15,5 x 0,8
2 x 20 x 1 - 6 x 20 x 1
2 x 24 x 1 - 8 x 24 x 1

Metryczny	mm²	mm²		Ø		Γ(N.m)
	ERIFLEX® FLEXIBAR		x1	-		13,5
	2,5...16		x5	6.8		2,7
	2,5...10		x4	6.1		2,7
	6...35	6...25	x2	9		4,4

Calowy	AWG		Ø		Γ(in/lb)
	ERIFLEX® FLEXIBAR	x1	-		120
	8...4	x5	0.27		24
	8...6	x4	0.24		24
	8...1	x2	0.354		39

Część nr	Opis		kg/lbs
569060	UDF 500A	1	0,37 / 0.82

Jednofazowe Bloki Dystrybucyjne

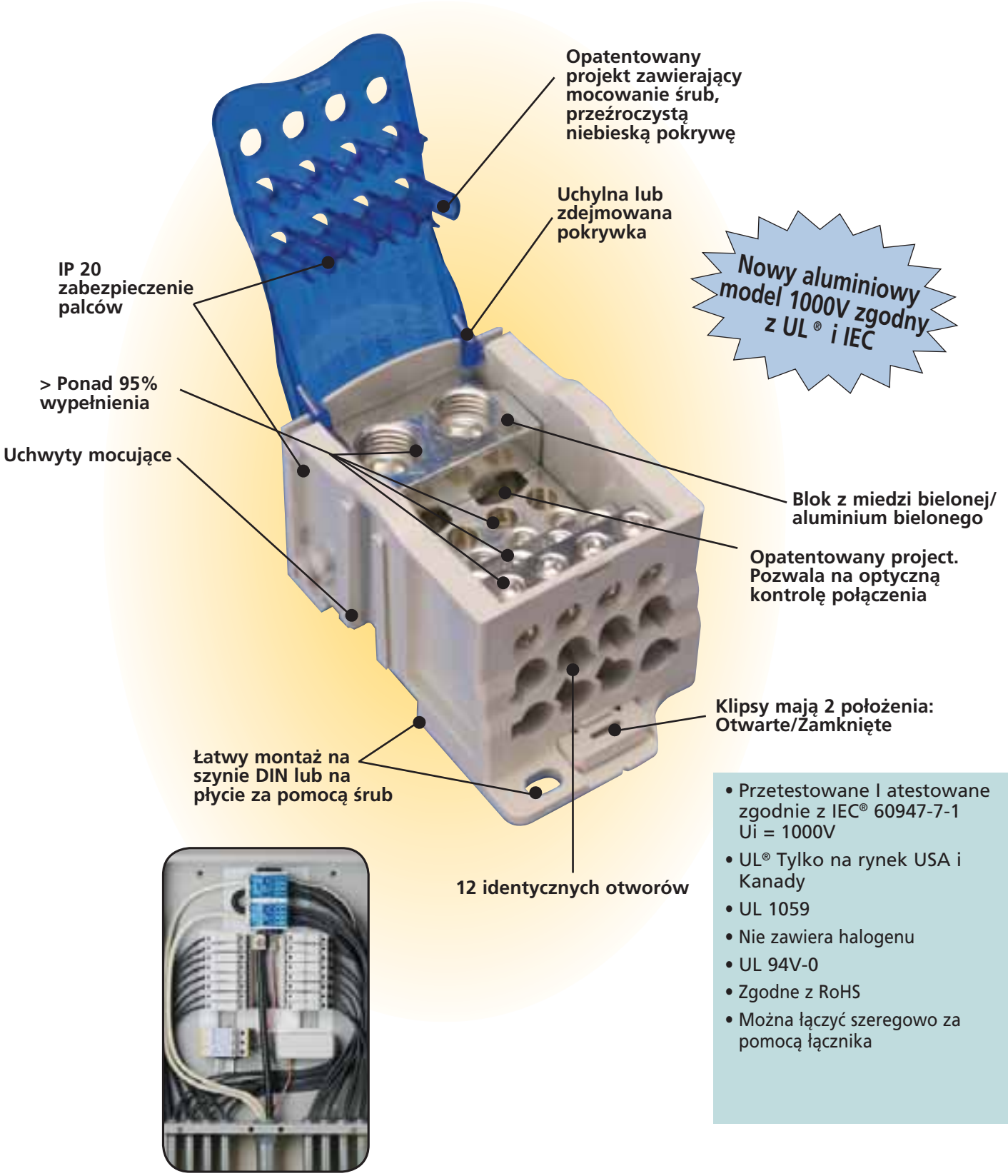

- Przetestowane I atestowane zgodnie z IEC® 60947-7-1 Ui = 1000V
- UL® Tylko na rynek USA i Kanady
- UL 1059
- Nie zawiera halogenu
- UL 94V-0
- Zgodne z RoHS
- Można łączyć szeregowo za pomocą łącznika

UL® Zgodne dla 1000V AC/DC i IEC certyfikowane dla 1000V AC/ 1500V DC - idealne dla aplikacji solarnych

Jednofazowe Bloki Dystrybucyjne

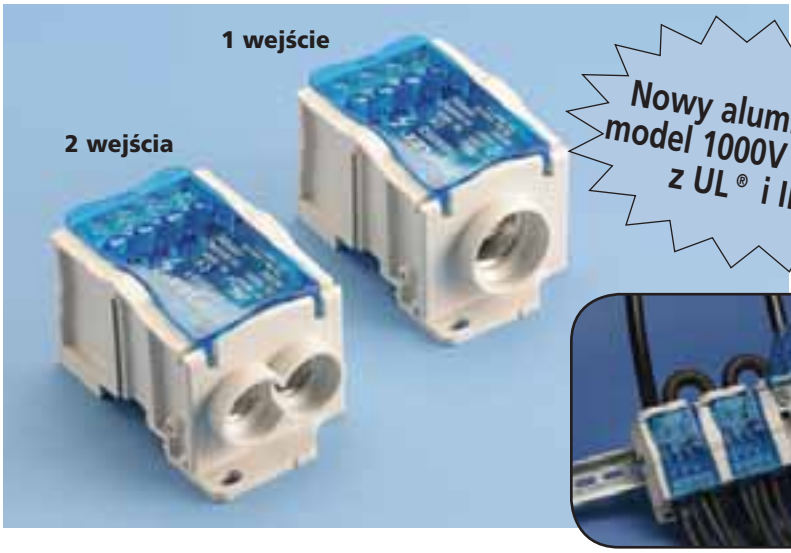

- Blok z miedzi bielonej lub aluminium bielonego: kable miedziane lub aluminiowe
- Optyczna kontrola połączenia
- Nie zawiera halogenu
- IP 20 zabezpieczenie palców
- Ponad 95% wypełnienia
- Samogasnący plastik: UL94 VO
- Łatwy montaż na szynie DIN lub na płycie za pomocą śrub
- Zgodne z RoHS

UD 400 212 XX
2 wejścia/12 wyjść
400 A - IEC
400 A - UL®

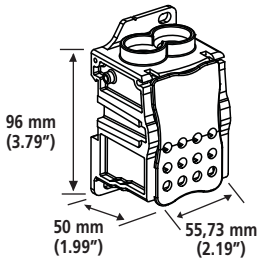

Łącznik UD400J

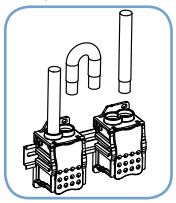

I = 400 A IEC
I = 400 A UL/CSA

- Icw KA rms 1s : 24,5
- IPk KA : 51
- Ui : 1000 V AC
  1500 V DC IEC
- Vin : 1000 V AC/DC UL

Wiercenie od osi do osi:
85 X 29 mm (3.35" x 1.14")

blok miedziany/aluminiowy

Metryczny	mm²	mm²		Ø		Γ(N.m)
⇨	2,5...10	2,5...10	x12	6,1		2,7
⇨	35...95	35...95	x2	13,5		13,6

aluminiowy blok

Calowy	AWG		Ø		Torque inch/Lbs.
⇨	14...6	x12	0,24		45
⇨	8...3/0	x2	0,53		120

miedziany blok

Calowy	AWG		Ø		Torque inch/Lbs.
⇨	14...6	x12	0,24		24
⇨	8...3/0	x2	0,53		120

Część nr	Opis		kg
569051	Jednofazowy blok dystrybucyjny UD400212CU - miedź	1	0,380
569251	Jednofazowy blok dystrybucyjny UD400212AL - aluminium	1	0,160
569200	Łącznik UD400J	10	0,060

UD 400 112 XX
1 wejście/12 wyjść
400 A - IEC
335 A - UL®

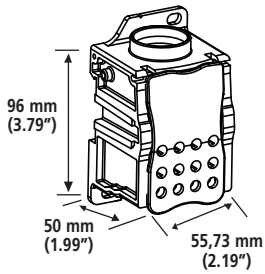

I = 400 A IEC
I = 335 A UL/CSA

- Icw KA rms 1s : 24,5
- IPk KA : 51
- Ui : 1000 V AC
  1500 V DC IEC
- Vin : 1000 V AC/DC UL

Wiercenie od osi do osi:
85 X 29 mm (3.35" x 1.14")

blok miedziany/aluminiowy

Metryczny	mm²	mm²		Ø		Γ(N.m)
⇨	2,5...10	2,5...10	x12	6,1		2,7
⇨	95...185	95...185	x1	19		25

aluminiowy blok

Calowy	AWG		Ø		Torque inch/Lbs.
⇨	14...6	x12	0,24		45
⇨	3/0...400MCM	x1	0,787		221

miedziany blok

Calowy	AWG		Ø		Torque inch/Lbs.
⇨	14...6	x12	0,24		24
⇨	3/0...400MCM	x1	0,787		221

Część nr	Opis		kg
569052	Jednofazowy blok dystrybucyjny UD400112CU - miedź	1	0,400
569252	Jednofazowy blok dystrybucyjny UD400112AL - aluminium	1	0,180

UL® Zgodne dla 1000V AC/DC i IEC certyfikowane dla 1000V AC/ 1500V DC - idealne dla aplikacji solarnych

Dwu- i czterofazowe bloki rozdzielcze

Duży otwór mocujący= prawdziwa wydajność

Solidne szyny mosiężne

Wzmocnione części plastikowe

Łatwe mocowanie clip-in

Ekran izolujący pomiędzy każdym rzędem

Izolowane szyny neutralne umożliwiające liczne podłączenia

Pokrywa = bezpieczne połączenia

Przetestowane i atestowane zgodnie z IEC 60947-7-1

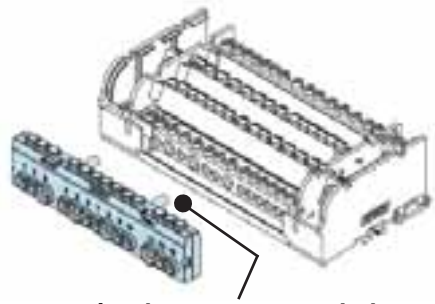

Mechaniczne mocowania i elektryczne połączenia













Dwu- i Czterofazowe Bloki Rozdzielcze

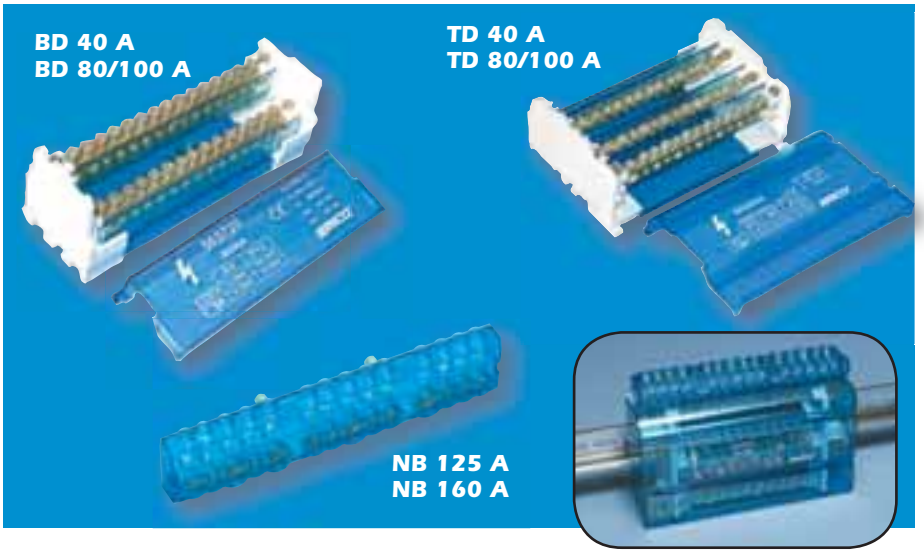

- Minimum przestrzeni, maksimum mocy
- Łatwe połączenia
- Ochrona: przeźroczysta pokrywa i ekran
- Samogasnący: UL94V-0
- Bezpieczne połączenia
- Mocowanie na szynie lub płycie*
- Przewody z lub bez końcówek
- Nie zawiera halogenu
- Zgodne z Rohs

IEC 60947-7-1

2 & 4 Fazowy 40 A

2 Fazowy BD 40 A

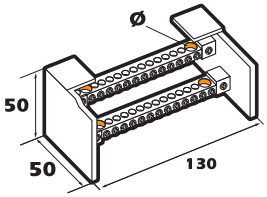

I = 40 A IEC
- Icw kA rms 1s : 4,5
- IPk kÂ : 22
- Ui : 500 V CA/CC

BD 40 A - 16 ZACISKÓW

	mm²	mm²		Ø		Ґ(N.m)
	6-16	4-10	x2	6		2-3
	1,5-4	0,75-4	x15	4,3		1,2-1,5

4 Fazowy TD 40 A

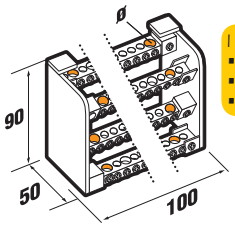

I = 40 A IEC
- Icw kA rms 1s : 4,5
- IPk kÂ : 22
- Ui : 500 V_{CA}

TD 40 A - 12 ZACISKÓW

	mm²	mm²		Ø		Ґ(N.m)
	6-16	4-10	x2	6		2-3
	1,5-4	0,75-4	x11	4,3		1,2-1,5

* Wiercenie do osi:
- BD 40 A = 110 mm
- TD 40 A = 80 mm

Część nr	Opis		kg/lbs
563720	BD 40 A	1	0,22/0.49
563740	TD 40 A	1	0,33/0.73

2 & 4 Fazowy 80/100 A

2 Fazowy BD 80/100 A

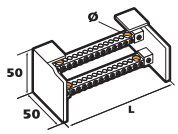

I = 100 A IEC
- Icw kA rms 1s : 4,5
- IPk kÂ : 20
- Ui : 500 V CA/CC

BD 80/100 A - 6 ZACISKÓW

	mm²	mm²		Ø		Ґ(N.m)
	10...25	10...25	x1	8,5		2-3
	1,5...4	0,75...4	x3	4,5		1,2-1,5
	2,5...6	1,5...6	x3	5,5		2-3

BD 80/100 AL - 14 ZACISKÓW

	mm²	mm²		Ø		Ґ(N.m)
	10...25	10...25	x2	8,5		2-3
	1,5...4	0,75...4	x6	4,5		1,2-1,5
	2,5...6	1,5...6	x7	5,5		2-3

4 Fazowy TD 80/100 A

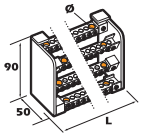

I = 100 A IEC
- Icw kA rms 1s : 4,5
- IPk kÂ : 20
- Ui : 500 V_{CA}

TD 80/100 A - 6 ZACISKÓW

	mm²	mm²		Ø		Ґ(N.m)
	10...25	10...25	x1	8,5		2-3
	1,5...4	0,75...4	x3	4,5		1,2-1,5
	2,5...6	1,5...6	x3	5,5		2-3

TD 80/100 AL - 10 ZACISKÓW

	mm²	mm²		Ø		Ґ(N.m)
	10...25	10...25	x2	8,5		2-3
	1,5...4	0,75...4	x4	4,5		1,2-1,5
	2,5...6	1,5...6	x5	5,5		2-3

TD 80/100 ALL - 14 ZACISKÓW

	mm²	mm²		Ø		Ґ(N.m)
	10...25	10...25	x2	8,5		2-3
	1,5...4	0,75...4	x6	4,5		1,2-1,5
	2,5...6	1,5...6	x7	5,5		2-3

* Wiercenie do osi:
- BD 80/100 A = 45 mm
- BD 80/100 AL = 110 mm
- TD 80/100 A = 45 mm
- TD 80/100 AL = 80 mm
- TD 80/100 ALL = 110 mm

Część nr	Opis			L
563900	BD 80/100 A	1	0,11	64
563910	BD 80/100 AL	1	0,21	130
563920	TD 80/100 A	1	0,21	64
563930	TD 80/100 AL	1	0,31	100
563940	TD 80/100 ALL	1	0,40	130

SZYNY NEUTRALNE

- Lepsza pojemność przewodów
- Bezpośrednie połączenie elektryczne
- Silne połącznie mechaniczne
- Przeźroczysta pokrywa

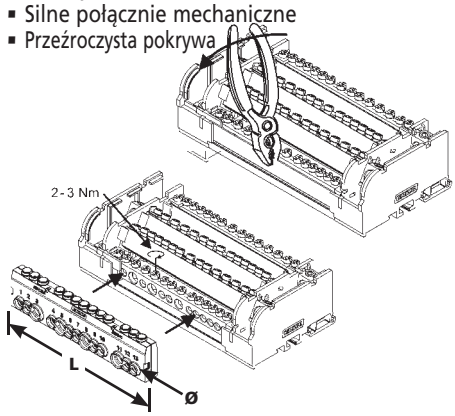

Szyna neutralna 563841 → 563830 – Lita szyna 563840 – Lita szyna

Szyna neutralna 563201 → 563200 – Lita szyna 563990 – Lita szyna

NB 125 A

I = 125 A IEC
- Icw kA rms 1s : 4,5
- IPk kÂ : 30

	mm²	mm²		Ø		Ґ(N.m)
	10-25	6-16	x3	7,5		2-3
	2,5-6	1,5-6	x9	5,5		2-3

NB 160 A

I = 160 A IEC
- Icw kA rms 1s : 6.2
- IPk kÂ : 35

	mm²	mm²		Ø		Ґ(N.m)
	10-35	10-25	x4	8,5		2-3
	2,5-16	1,5-16	x10	7,2		2-3

Część nr	Opis	L		
563841	NB 125 A	142	10	0,17
563201	NB 160 A	170	10	0,20

Dwu- i Czterofazowe Bloki Rozdzielcze

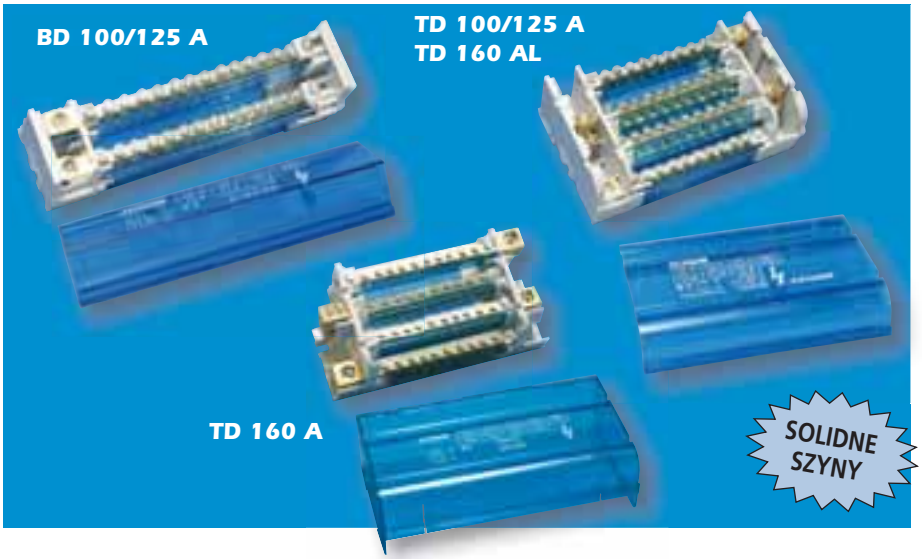

- Łatwe połączenia: wejście oddzielone od wyjść
- Szyna neutralna: 125A i 160A
- Mocowanie na płycie lub szynie*
- Duże zaciski końcowe: bezpieczne połączenia
- Nowe rozwiązania: solidne szyny zapewniają doskonałe połączenia
- Poprawione Icc powyżej 35kA
- Silne połaczenie mechaniczne

IEC 60947-7-1

2 & 4 Fazowy 100/125 A

2 Fazowy BD 100/125 A

I = 125 A IEC
- Ui : 690 VCA/CC

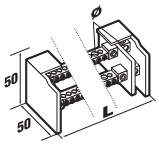

BD 100/125 A - 6 ZACISKÓW

	mm²	mm²		Ø		Γ(N.m)
	10...35	10...35	x1	9,5		6-7
	2,5...6	1,5...6	x5	5,5		2-3
	10...25	6...16	x1	7,5		2-3

BD 100/125 AL - 14 ZACISKÓW

	10...35	10...35	x1	9,5		6-7
	2,5...6	1,5...6	x11	5,5		2-3
	10...25	6...16	x3	7,5		2-3

4 Fazowy TD 100/125 A

I = 125 A IEC
- Ui : 690 VCA

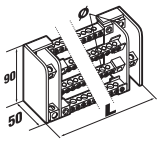

TD 100/125 A - 6 ZACISKÓW

	mm²	mm²		Ø		Γ(N.m)
	10...35	10...35	x1	9,5		6-7
	2,5...6	1,5...6	x5	5,5		2-3
	10...25	6...16	x1	7,5		2-3

TD 100/125 AL - 10 ZACISKÓW

	10...35	10...35	x1	9,5		6-7
	2,5...6	1,5...6	x7	5,5		2-3
	10...25	6...16	x3	7,5		2-3

TD 100/125 ALL - 14 ZACISKÓW

	10...35	10...35	x1	9,5		6-7
	2,5...6	1,5...6	x11	5,5		2-3
	10...25	6...16	x1	7,5		2-3
	10...35	10...25	x2	8,5		2-3

* Wiercenie do osi:
- BD 100/125 A = 74 mm
- BD 100/125 AL = 142 mm
- TD 100/125 A = 89 mm
- TD 100/125 AL = 127 mm
- TD 100/125 ALL = 162 mm

Część nr	Opis	Icw	Ipk			L
563800	BD 100/125 A	4,5	30	1	0,16	94
563810	BD 100/125 AL	4,5	25	1	0,27	162
563820	TD 100/125 A	4,5	30	1	0,33	109
563830	TD 100/125 AL	4,5	30	1	0,44	147
563840	TD 100/125 ALL	4,5	21	1	0,55	182

4 Fazowy 160 A

TD 160 A

I = 160 A IEC
- Icw KA rms 1s : 8,2
- IPk KÂ : 35
- Ui : 690 VCA

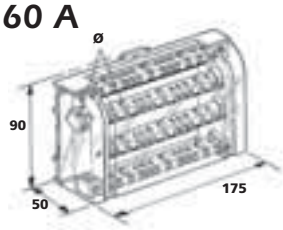

TD 160 A : 11 ZACISKÓW

	mm²	mm²		Ø		Γ(N.m)
	10...50	10...50	x1	12		8-10
	10...35	10...25	x3	8,5		2-3
	2,5...16	1,5...16	x7	7,2		2-3
	2,5...6	1,5...6	x1	5,5		2-3

* Wiercenie od osi do osi: 160 mm

Część nr	Opis		
563200	TD 160A	1	0.606

4 Fazowy 160 A

TD 160 AL

I = 160 A IEC
- Icw KA rms 1s : 8,2
- IPk KÂ : 35
- Ui : 690 VCA

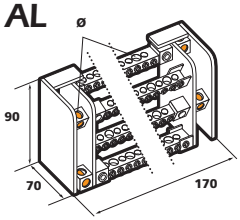

TD 160 AL - 11 ZACISKÓW

	mm²	mm²		Ø		Γ(N.m)
	10...50	10...50	x1	12		8-10
	10...35	10...25	x3	8,5		2-3
	2,5...16	1,5...16	x8	7		2-3

* Wiercenie do osi: 150 mm.

Część nr	Opis		
563990	TD 160 AL	1	0,74

Czterofazowy Blok Rozdzielczy – TDL

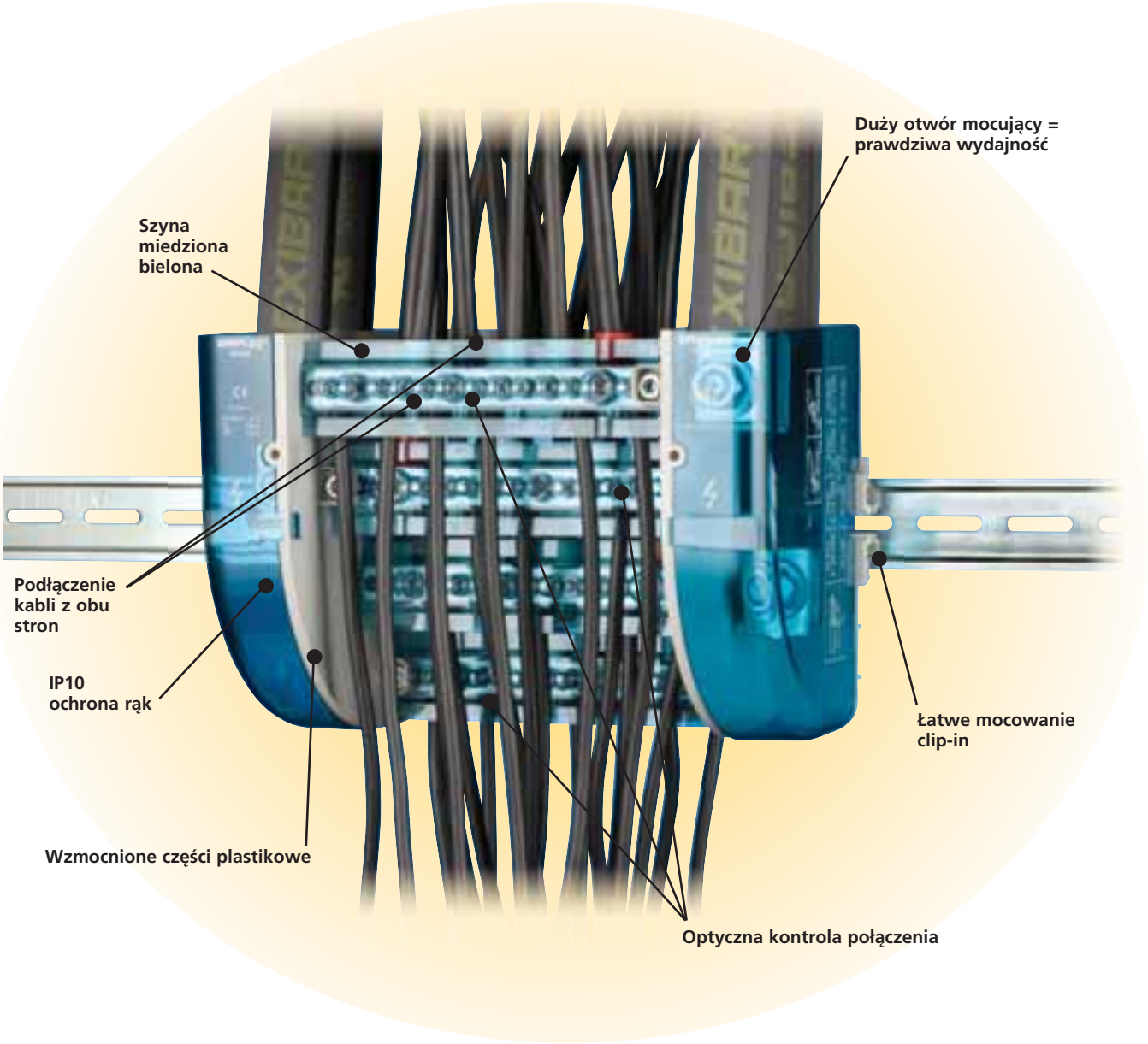



- Przebadane i atestowane zgodnie z IEC 60947-7-1 Ui=1000V
- UL® dla USA i Kanady
- UL 1059 Ui=600V
- Nie zawiera halogenu
- UL94 V-0
- Zgodne z RoHS
- CE
- GOST

Czterofazowy Blok Rozdzielczy – TDL



- Łatwe połączenia: wyodrębniony zacisk zasilający
- Duże zaciski: bezpieczne połączenia
- Możliwość zasilania: Szyna ERIFLEX® FLEXIBAR - IBS - Kabel
- Podłączenie kabli z obu stron
- Szyny z miedzi bielonej: Kable aluminiowe lub miedziane
- Optyczna kontrola połączenia
- Nowe wzornictwo: solidne szyny
- Zwarta obudowa
- IP10 ochrona rąk
- Wysoki % wypełnienia otworów
- Łatwy montaż na szynie lub płycie
- Nie zawiera halogenu

TDL 250/400A
400 A - IEC / c UL us

I = 400 A IEC
I = 400 A UL/CSA

- Icw KA rms 1s : 23
- IPk KÂ : 51
- Ui : 1000 VAC
  1500 VDC IEC
- Vin : 600 V UL

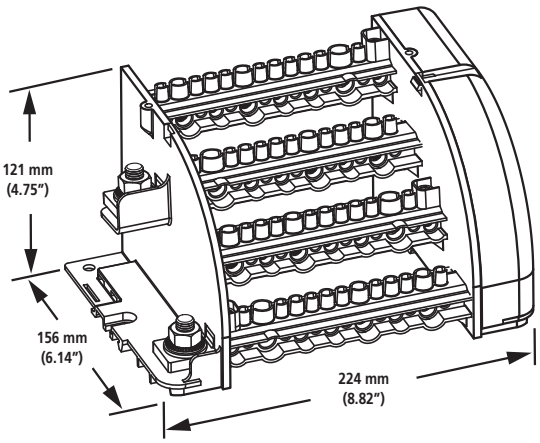

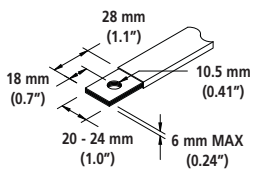

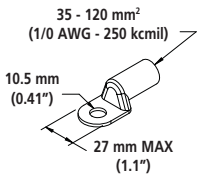

Część nr	Opis		kg/lbs
563995	TDL250A	1	1,69 / 3.73

Metryczny	ERIFLEX® FLEXIBAR, IBS (szerokość)	mm²	Γ(N.m)	mm²	Γ(N.m)		Ø	
	20 - 24 mm	35...120 mm²	20	35...120 mm²	20	x1	10	
	–	10...50 mm²	8,5	10...35 mm²	8,5	x1	9.5	
	–	10...35 mm²	6,4	10...25 mm²	6,4	x2	9	
	–	6...25 mm²	3,5	6...16 mm²	3,5	x4	7	
	–	2.5...16 mm²	2,7	2.5...10 mm²	2,7	x7	5.5	

Calowy	ERIFLEX® FLEXIBAR, IBS (szerokość)	AWG	Γ(in/lb)		Ø	
	20 - 24 mm	1/0 - 250	177	x1	0.394	
	–	6 - 1/0	75	x1	0.374	
	–	8 - 1	57	x2	0.354	
	–	10 - 3	31	x4	0.276	
	–	10 - 5	24	x7	0.217	

Złącza – SB

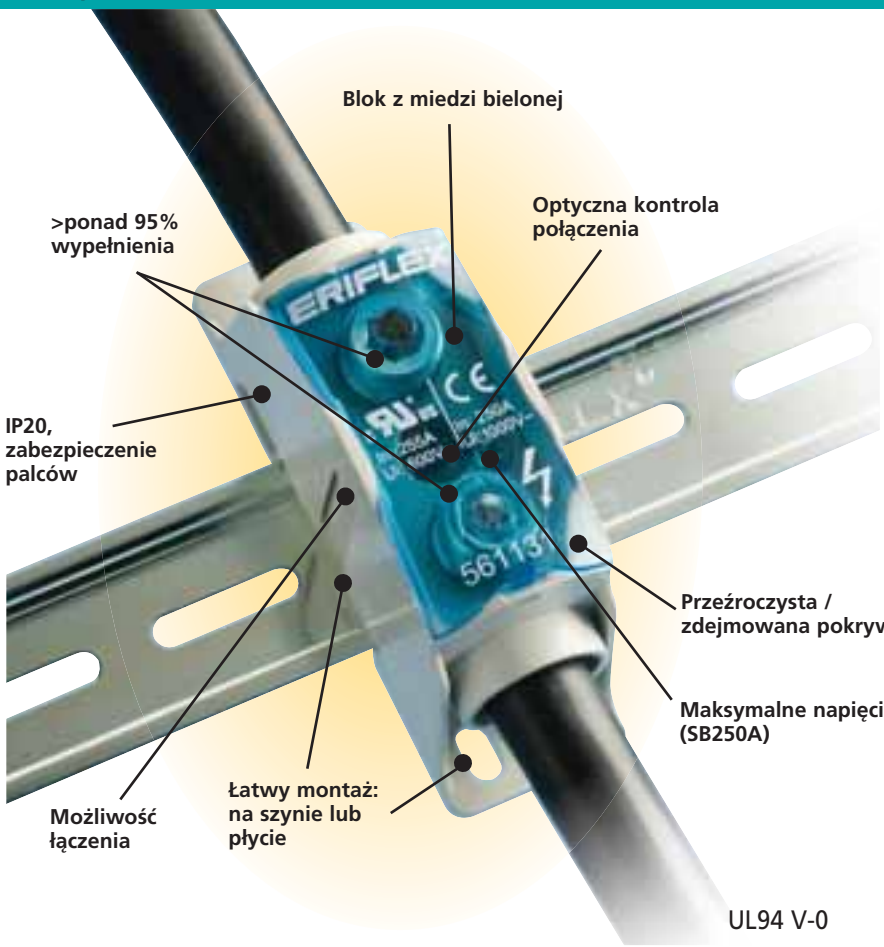



- Przebadane i atestowane zgodnie z IEC 60947-7-1 Ui=1000V
- UL® Dla USA i Kanady
- UL 1059
- Prądy zwarciowe do 100kA
- Nie zawiera halogenu
- Zgodne z RoHS

Złącza – SBLL

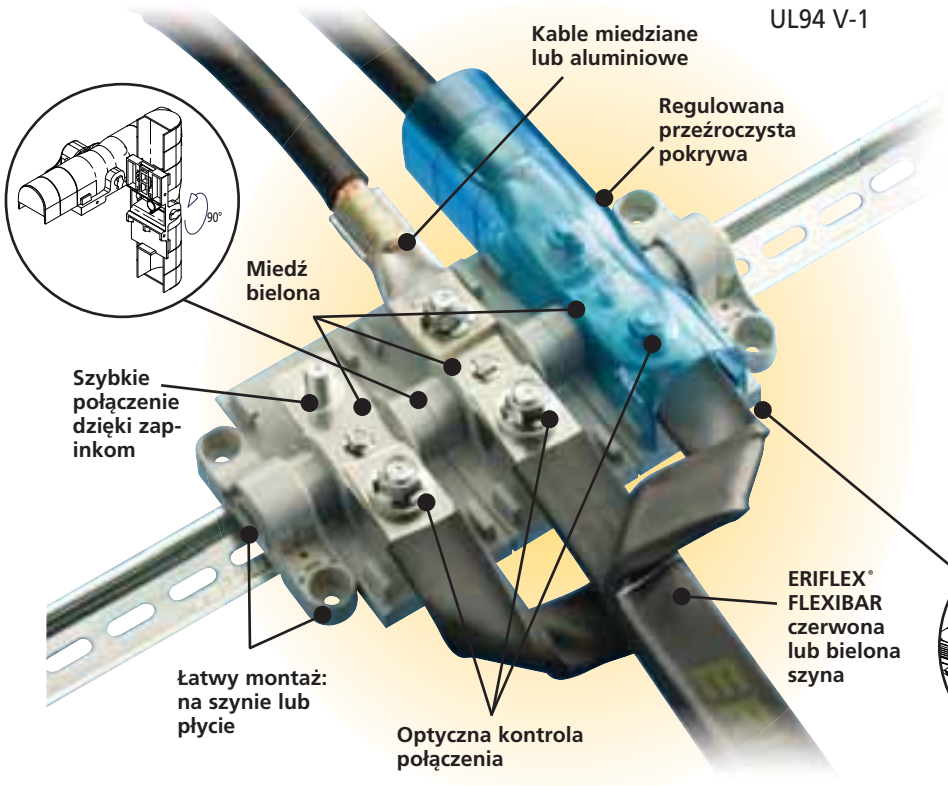



Złącza – SB





IEC 60947-7-1

UL-1059

- Blok z miedzi bielonej: możliwość przyłączenia kabli miedzianych lub aluminiowych
- Optyczna kontrola połączenia
- Nie zawiera halogenu
- IP20, zabezpieczenie palców
- Ponad 95% wypełnienia otworu
- Samogasnący: UL94 V-0
- Łatwy montaż: na szynie lub płycie
- Prądy zwarciowe do 100kA - patrz badanie UL E 198301
- Zgodne z RoHS

SB 125
125 A - IEC
150 A - c UL us

- **Modułowy: pojedyńcze moduły można łączyć w celu uzyskania wielofazowej aplikacji.**

I = 125 A IEC
I = 150 A UL/CSA

- Icw KA rms 1s : 4.2
- IPk KÂ : 25
- Ui : 1000 V AC/DC IEC
- Vin : 600 V UL

*** Wiercenie od osi do osi: 61.6 mm (2.43")**

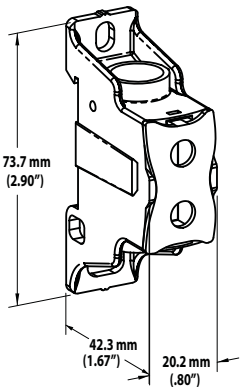

Metryczny	mm²	Γ(N.m)	mm²	Γ(N.m)		Ø	
	10...35	6.4	10...35	8.5	x1	10	
	10...35	6.4	10...35	8.5	x1	10	

Calowy	AWG	Γ(in/lb)		Ø	
	8...1/0	57	x1	0.394	
	8...1/0	57	x1	0.394	

Część nr	Opis		kg/lbs
561130	SB 125	1	0,07/0.15

SB 250
250 A - IEC
255 A - c UL us

- **Modułowy: pojedyńcze moduły można łączyć w celu uzyskania wielofazowej aplikacji.**

I = 250 A IEC
I = 255 A UL/CSA

- Icw KA rms 1s : 14.4
- IPk KÂ : 42
- Ui : 1000 V AC/DC IEC
- Vin : 600 V UL

*** Wiercenie od osi do osi: 82.9 mm x 7.4 mm (3.26" x 0.29")**

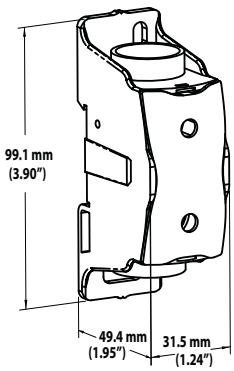

Metryczny	mm²	Γ(N.m)		Ø	
	35...120	19	x1	15	
	35...120	19	x1	15	

Calowy	AWG	Γ(in/lb)		Ø	
	6...250 Kcmil	168	x1	0.59	
	6...250 Kcmil	168	x1	0.59	

Część nr	Opis		kg/lbs
561131	SB 250	1	0,28/0.61

FLG 250
(for SB250)



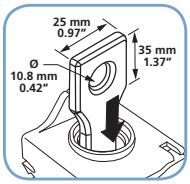

Połączenie bezpośrednio szyną ERIFLEX® FLEXIBAR za pomocą FLG 250

Łącznik między blokiem a szyną

Część nr	Opis		kg/lbs
569160	FLG 250	10	0,05/0.12

Złącza – SBLL

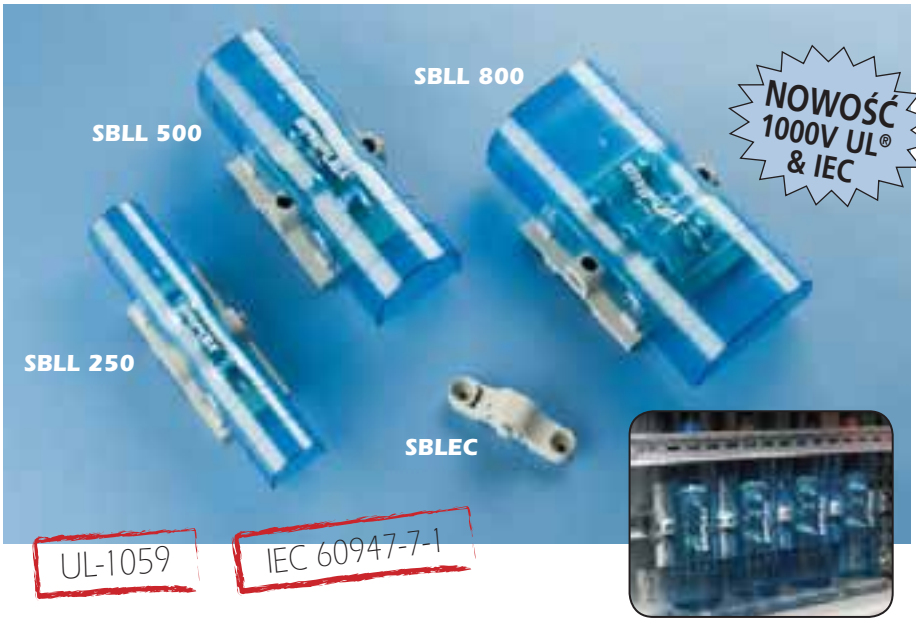

- Miedź bielona
- Optyczna kontrola połączenia
- Szybkie połączenie dzięki zapinkom
- Łatwe przyłączenie szyn ERIFLEX® FLEXIBAR
- Regulowana przeźroczysta pokrywa
- Nie zawiera halogenu
- Samogasnący: UL94 V-1
- Łatwy montaż na szynie lub płycie
- Prądy zwarciowe do 100kA - patrz badanie UL E 198301
- Zgodne z RoHS

SBLL 250
290 A - IEC
255 A - c UL us

- **Modułowy: pojedyńcze moduły można łączyć w celu uzyskania wielofazowej aplikacji.**
- **SBLEC jest niezbędny do bezpośredniego montażu na płycie.**

I = 290 A IEC
I = 255 A UL/CSA
- Icw KA rms 1s : 14.4
- IPk KÂ : 42
- Ui : 1000 VAC/ 1500 VDC IEC
- Vin : 1000 V UL

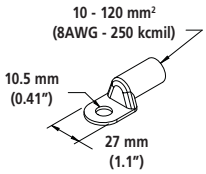

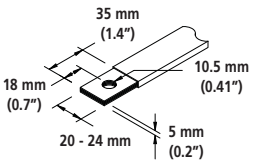

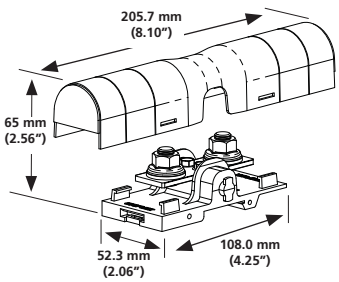

Część nr	Opis		kg/lbs
561132	SBLL 250	1	0,16/0.35

SBLL 500
750 A - IEC
475 A - c UL us

- **Modułowy: pojedyńcze moduły można łączyć w celu uzyskania wielofazowej aplikacji.**

I = 750 A IEC
I = 475 A UL/CSA
- Icw KA rms 1s : 36
- IPk KÂ : 51
- Ui : 1000 VAC/ 1500 VDC IEC
- Vin : 1000 V UL

* **Wiercenie od osi do osi: 66 mm (2.6")**

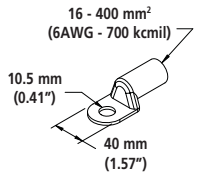

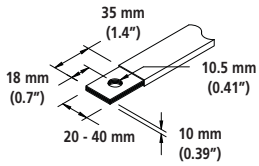

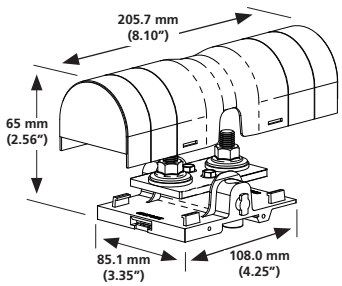

Część nr	Opis		kg/lbs
561134	SBLL 500	1	0,34/0.75

SBLL 800
1250 A - IEC
800 A - c UL us

- **Modułowy: pojedyńcze moduły można łączyć w celu uzyskania wielofazowej aplikacji.**

I = 1250 A IEC
I = 800 A UL/CSA
- Icw KA rms 1s : 57.6
- IPk KÂ : 75
- Ui : 1000 VAC/ 1500 VDC IEC
- Vin : 1000 V UL

* **Wiercenie od osi do osi: 96 mm (3.78")**

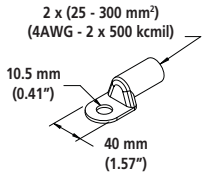

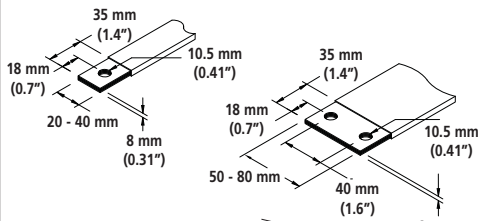

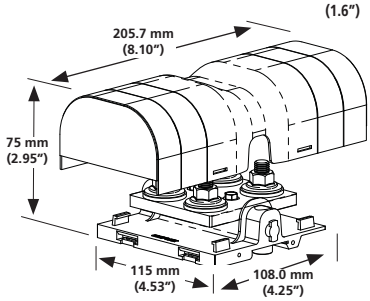

Część nr	Opis		kg/lbs
561136	SBLL 800	1	0,7/1.54

SBLEC

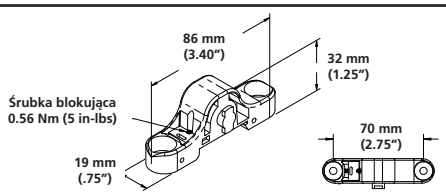

Część nr	Opis		kg/lbs
561138	SBLEC	1	0,01/0.02

Złącza – SBLT

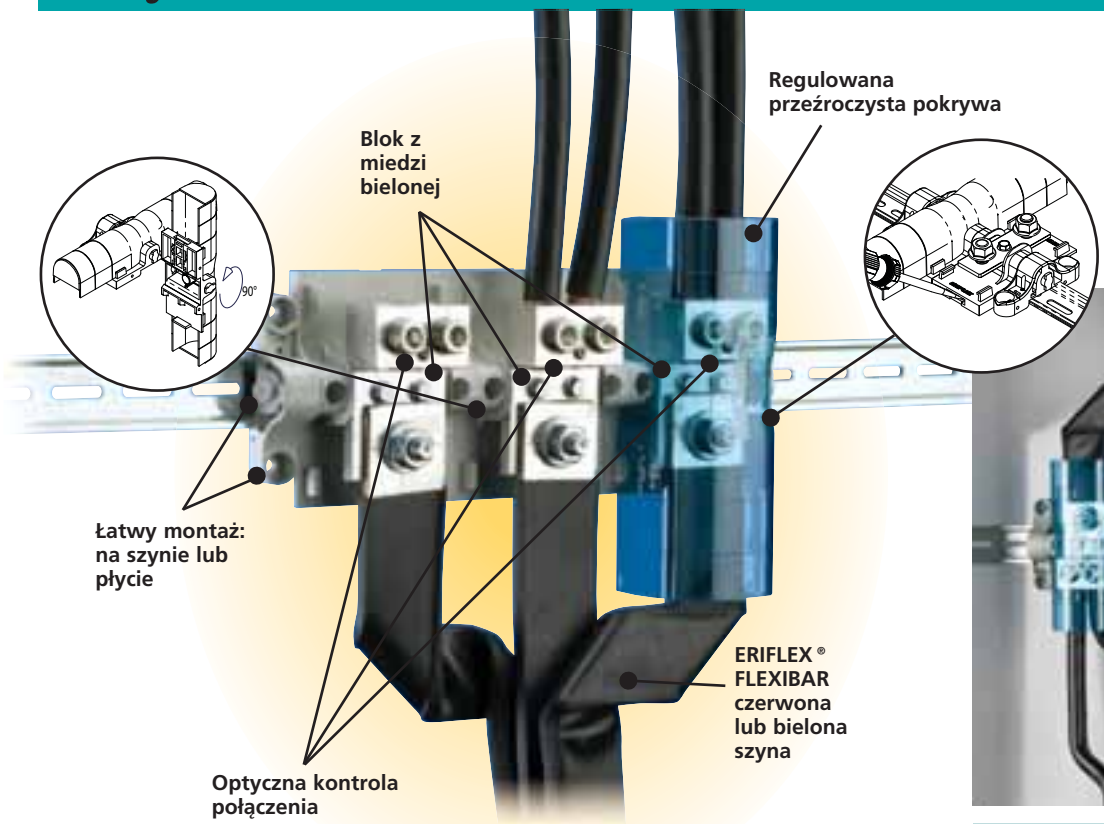



- Przebadane i atestowane zgodnie z IEC 60947-7-1 Ui=1000VAC / 1500VDC
- UL® Dla USA i Kanady
- UL 1059
- Prądy zwarciowe do 100kA
- Nie zawiera halogenu
- UL94 V-1
- Zgodne z RoHS
- CE
- GOST

Złącza – SBTT

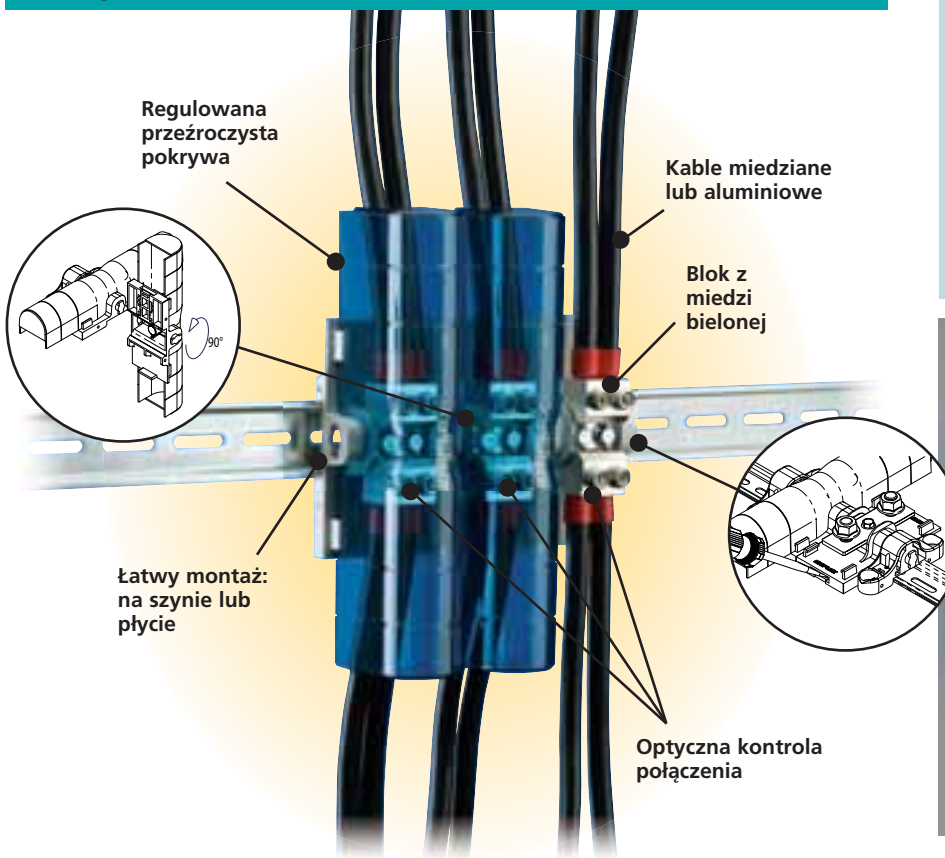

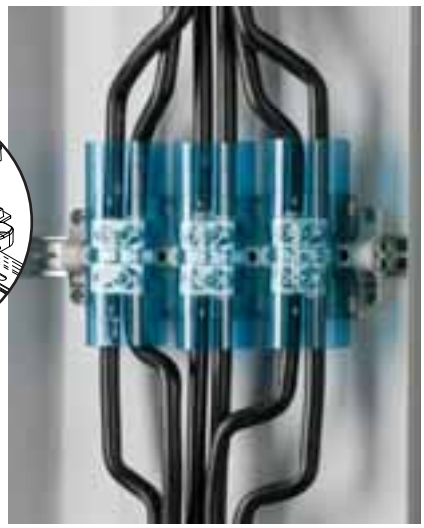

Zaciski rozgałęźne – SBLT



- Blok z miedzi bielonej: możliwość przyłączenia kabli miedzianych lub aluminiowych
- Optyczna kontrola połączenia
- Szybki montaż tulejkami lub końcówkami
- Łatwe połączenie szyną ERIFLEX® FLEXIBAR lub kablem
- Regulowana przeźroczysta pokrywa
- Nie zawiera halogenu
- Samogasnący: UL94 V-1
- Łatwy montaż na szynie lub płycie
- Prądy zwarciowe do 100kA - patrz UL E198301
- Zgodne z RoHS

Zgodne z UL® i IEC

SBLT 250
350 A - IEC
300 A - c UL us

- **Modułowy: pojedyńcze moduły można łączyć w celu uzyskania wielofazowej aplikacji.**
- **SBLEC jest nezbędny do bezpośredniego montażu na płycie.**

I = 350 A IEC
I = 300 A UL/CSA

- Icw KA rms 1s : 8,4
- IPk KÂ : 30
- Ui : 1000 VAC / 1500 VDC IEC
- Vin : 1000 V AC/DC UL

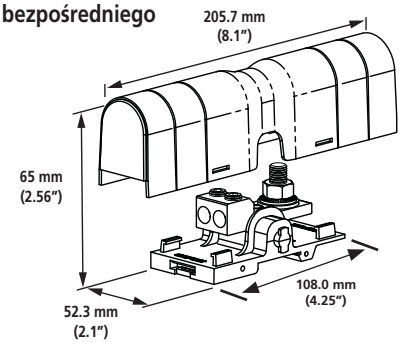

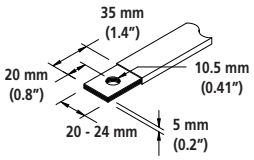

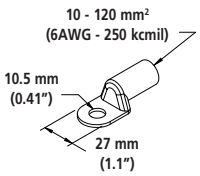

Metryczny*	mm²	Γ(N.m)	mm²	Γ(N.m)		Ø	
	ERIFLEX FLEXIBAR szyna lub kabel z tulejką						
	10...50	8.5	10...35	8.5	x2	10	

Calowy	AWG	Γ(in/lb)		Ø	
	ERIFLEX FLEXIBAR szyna lub kabel z tulejką				
	8...1/0	168	x2	0.394	

Część nr	Opis		kg/lbs
561140	SBLT 250	1	0,27 / 0.60

SBLT 350
500 A - IEC
310 A - c UL us

- **Modułowy: pojedyńcze moduły można łączyć w celu uzyskania wielofazowej aplikacji.**
- **SBLEC jest nezbędny do bezpośredniego montażu na płycie.**

I = 500 A IEC
I = 310 A UL/CSA

- Icw KA rms 1s : 22,2
- IPk KÂ : 43
- Ui : 1000 VAC / 1500 VDC IEC
- Vin : 1000 V AC/DC UL

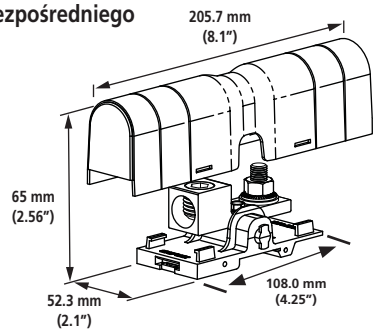

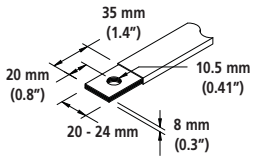

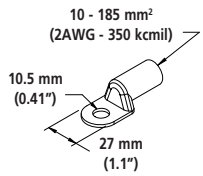

Metryczny*	mm²	Γ(N.m)	mm²	Γ(N.m)		Ø	
	ERIFLEX FLEXIBAR szyna lub kabel z tulejką						
	35...185	25	35...150	25	x1	20	

Calowy	AWG	Γ(in/lb)		Ø	
	ERIFLEX FLEXIBAR szyna lub kabel z tulejką				
	2...350	221	x1	0.787	

Część nr	Opis		kg/lbs
561142	SBLT 350	1	0,35 / 0.77

* mm² Elastyczny przewód (uwzględniając tulejkę do 50mm²)
mm² Goły kabel

SBLT 500
750 A - IEC
500 A - c UL us

• Modułowy: pojedyńcze moduły można łączyć w celu uzyskania wielofazowej aplikacji.

I = 750 A IEC
I = 500 A UL/CSA

- Icw KA rms 1s : 28,8
- IPk KÂ : 52
- Ui : 1000 VAC / 1500 VDC IEC
- Vin : 1000 V AC/DC UL

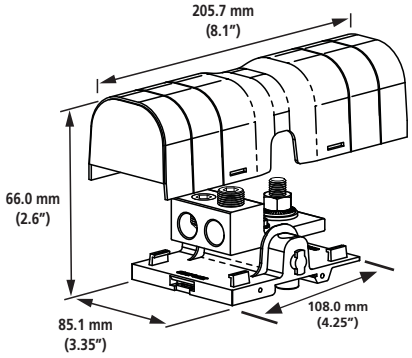

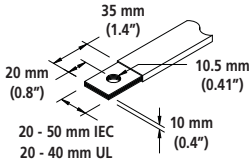

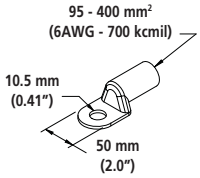

Metryczny*	mm²	Γ(N.m)	mm²	Γ(N.m)		Ø	
/	ERIFLEX FLEXIBAR szyna lub kabel z tulejką						
	16...120	19	16...120	19	x2	15	

Calowy	AWG	Γ(in/lb)		Ø	
/	ERIFLEX FLEXIBAR szyna lub kabel z tulejką				
	6...250	168	x2	0.59	

Część nr	Opis		kg/lbs
561144	SBLT 500	1	0,61 / 1.34

SBLT 800
1250 A - IEC
760 A - c UL us

• Modułowy: pojedyńcze moduły można łączyć w celu uzyskania wielofazowej aplikacji.

I = 1250 A IEC
I = 760 A UL/CSA

- Icw KA rms 1s : 57,6
- IPk KÂ : 75
- Ui : 1000 VAC / 1500 VDC IEC
- Vin : 1000 V AC/DC UL

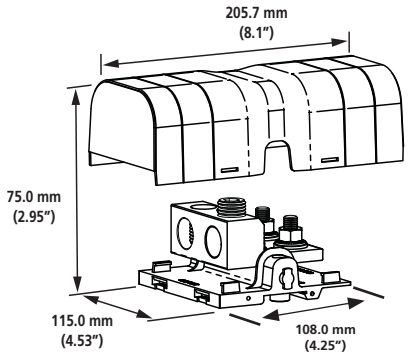

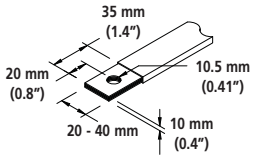

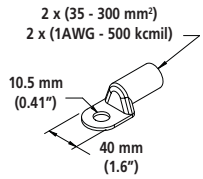

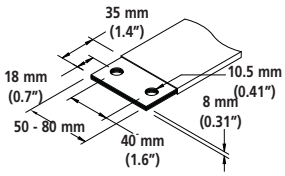

Metryczny*	mm²	Γ(N.m)	mm²	Γ(N.m)		Ø	
/	ERIFLEX FLEXIBAR szyna lub kabel z tulejką						
	95...240	34	50...185	34	x2	22	

Calowy	AWG	Γ(in/lb)		Ø	
/	ERIFLEX FLEXIBAR szyna lub kabel z tulejką				
	3/0...500	300	x2	0.866	

Część nr	Opis		kg/lbs
561146	SBLT 800	1	1,09 / 2.40

* mm² Elastyczny przewód (uwzględniając tulejkę do 50mm²)
mm² Goły kabel

SBLEC



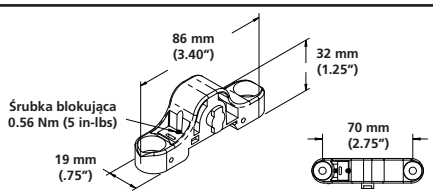

Część nr	Opis		kg/lbs
561138	SBLEC	1	0,01/0.02

Zaciski rozgałęźne – SBTT

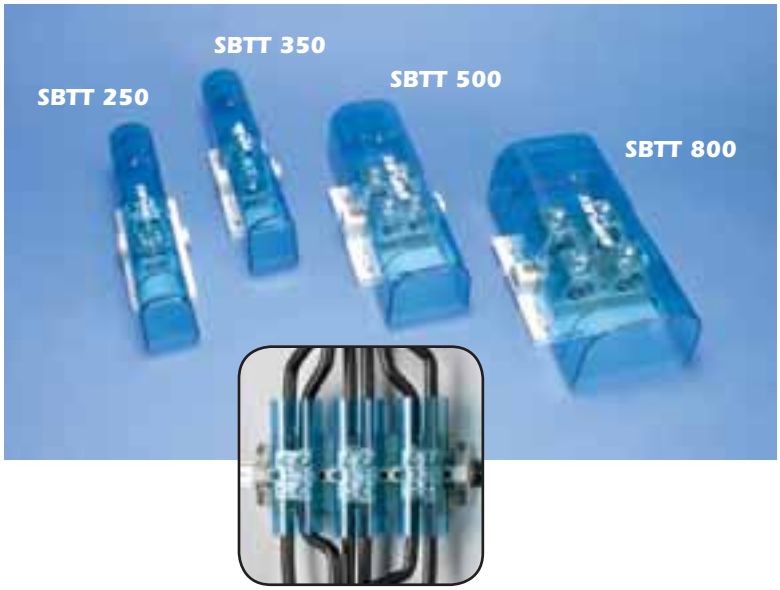

- Blok z miedzi bielonej: możliwość przyłączenia kabli miedzianych lub aluminiowych
- Optyczna kontrola połączenia
- Szybki montaż tulejkami lub końcówkami
- Łatwe połączenie szyną ERIFLEX® FLEXIBAR lub kablem
- Regulowana przeźroczysta pokrywa
- Nie zawiera halogenu
- Samogasnący: UL94 V-1
- Łatwy montaż na szynie lub płycie
- Prądy zwarciowe do 100kA - patrz UL E19830
- Zgodne z RoHS

Zgodne z UL® i IEC

SBTT 250
350 A - IEC
300 A - c UL us

- **Modułowy: pojedyńcze moduły można łączyć w celu uzyskania wielofazowej aplikacji.**
- **SBLEC jest nezbędny do bezpośredniego montażu na płycie.**

I = 350 A IEC
I = 300 A UL/CSA

- Icw KA rms 1s : 8.4
- IPk KÂ : 30
- Ui : 1000 VAC / 1500 VDC IEC
- Vin : 1000 V AC/DC UL

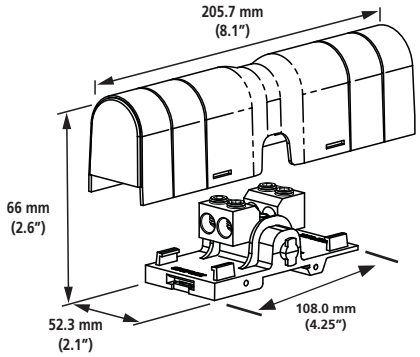

Metryczny*	mm²	Ґ(N.m)	mm²	Ґ(N.m)		Ø	
/	10...50	8.5	10...35	8.5	x4	10	

Calowy	AWG	Ґ(in/lb)		Ø	
/	8...1/0	168	x4	0,394	

Część nr	Opis		kg/lbs
561141	SBTT 250	1	0,26 / 0.57

SBTT 350
500 A - IEC
310 A - c UL us

- **Modułowy: pojedyńcze moduły można łączyć w celu uzyskania wielofazowej aplikacji.**
- **SBLEC jest nezbędny do bezpośredniego montażu na płycie.**

I = 500 A IEC
I = 310 A UL/CSA

- Icw KA rms 1s : 22.2
- IPk KÂ : 43
- Ui : 1000 VAC / 1500 VDC IEC
- Vin : 1000 V AC/DC UL

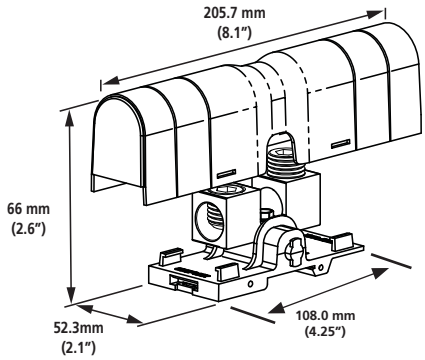

Metryczny*	mm²	Ґ(N.m)	mm²	Ґ(N.m)		Ø	
/	35...185	25	35...150	25	x2	20	

Calowy	AWG	Ґ(in/lb)		Ø	
/	2...350	221	x2	0,787	

Część nr	Opis		kg/lbs
561143	SBTT 350	1	0,33 / 0.73

* mm² Elastyczny przewód (uwzględniając tulejkę do 50mm²)
mm² Goły kabel

SBTT 500
750 A - IEC
500 A - c UL us

• Modułowy: pojedyńcze moduły można łączyć w celu uzyskania wielofazowej aplikacji.

I = 750 A IEC
I = 500 A UL/CSA

- Icw KA rms 1s : 28.8
- IPk KÂ : 52
- Ui : 1000 VAC / 1500 VDC IEC
- Vin : 1000 V AC/DC UL

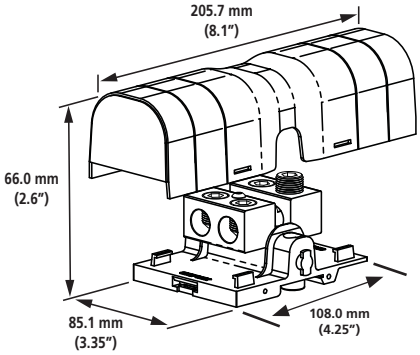

Metryczny*	mm²	Γ(N.m)	mm²	Γ(N.m)		Ø	
/	16...120	19	16...120	19	x4	15	

Calowy	AWG	Γ(in/lb)		Ø	
/	6...250	168	x4	0.59	

Część nr	Opis		kg/lbs
561145	SBTT 500	1	0,60 / 1.32

SBTT 800
1250 A - IEC
760 A - c UL us

• Modułowy: pojedyńcze moduły można łączyć w celu uzyskania wielofazowej aplikacji.

I = 1250 A IEC
I = 760 A UL/CSA

- Icw KA rms 1s : 57,6
- IPk KÂ : 75
- Ui : 1000 VAC / 1500 VDC IEC
- Vin : 1000 V AC/DC UL

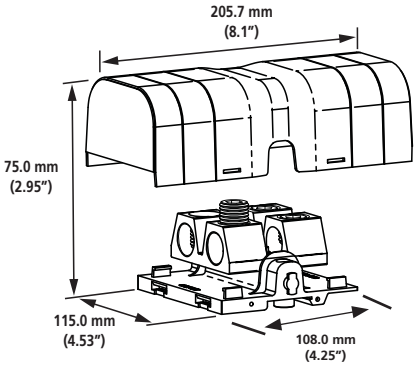

Metryczny*	mm²	Γ(N.m)	mm²	Γ(N.m)		Ø	
/	95...240	34	50...185	34	x4	22	

Calowy	AWG	Γ(in/lb)		Ø	
/	3/0...500	300	x4	0.866	

Część nr	Opis		kg/lbs
561147	SBTT 800	1	1,04 / 2.29

* mm² Elastyczny przewód (uwzględniając tulejkę do 50mm²)
mm² Goły kabel

SBLEC



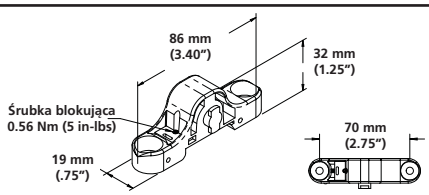

Część nr	Opis		kg/lbs
561138	SBLEC	1	0,01/0.02

Czterofazowe Bloki Dystrybucyjne

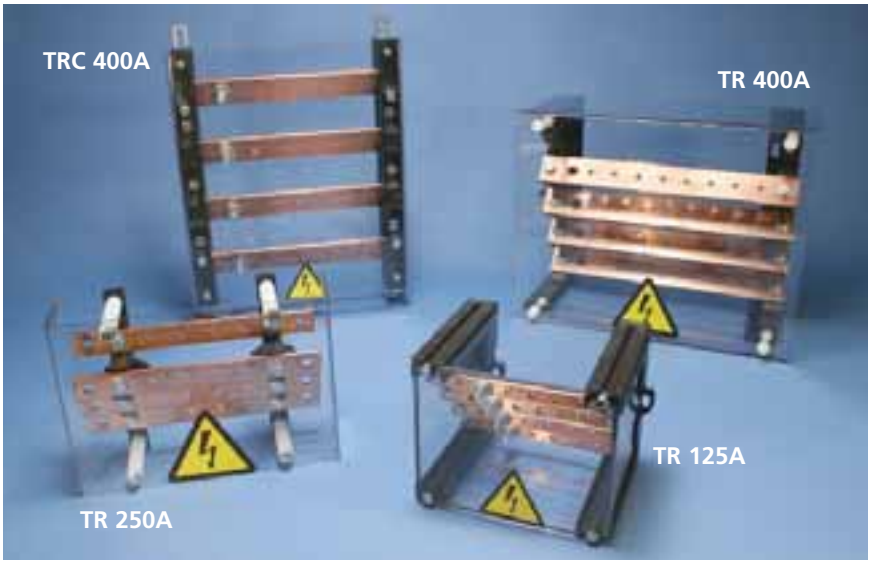

- Pełna gama bloków od 125A do 630A
- Przeźroczysta pokrywa
- Dobra dostępność mocowania kabli
- Wstępnie skręcone
- Samogasnące: UL94V-0
- Zgodne z RoHS

IEC 60439.1

TR 125A
Szyny gwintowane
12 x 4 - I = 125 A

- Łatwy montaż na szynie lub płycie
- Osłony z 5 stron
- Każda faza posiada wejście M6
- 5 wyjść M5 na fazę

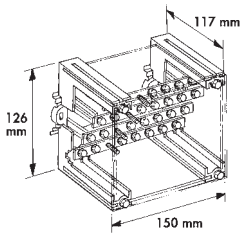

- Icw KA rms 1s: 20
- IPk KÂ: 40
- Ui = 1000V$_{CA}$

Część nr	Opis		
563150	TR 125A	1	0,684

TR 250A
Szyny gwintowane
20 x 5 - I = 250 A

- Łatwy montaż na szynie typu G lub płycie
- Wejścia z prawej lub lewej strony Ø 8 mm
- 4 wyjścia M6 na fazę

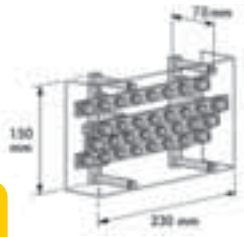

- Icw KA rms 1s: 17
- IPk KÂ: 34
- Ui = 630V$_{CA}$

Część nr	Opis		
563170	TR 250A	1	1,30

TRC 400A
Szyny gwintowane
32 x 5 in W - I = 400 A

- Łatwe połączenia dzięki ukośnym szynom
- Posiada wejście M10
- 10 wyjść M6 na fazę

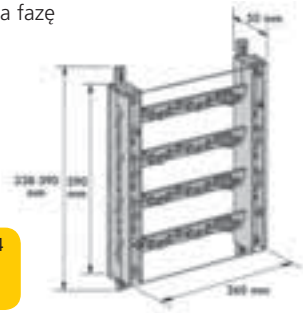

- Icw KA rms 1s: 54
- IPk KÂ: 118
- Ui = 1000V$_{CA}$

Część nr	Opis		
563180	TRC 400A	1	2,65

TRS 160A
Szyny gwintowane
15 x 5 - I = 160 A

- Łatwy montaż na szynie typu G lub płycie
- Wejścia z prawej lub lewej strony Ø 8 mm
- 6 wyjścia M6 na fazę

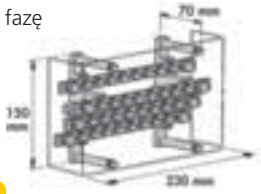

- Icw KA rms 1s: 17
- IPk KÂ: 34
- Ui = 630V$_{CA}$

Część nr	Opis		
563160	TRS 160A	1	1,15

TR 400A
Szyny gwintowane
32 x 5 - I = 400 A

- Łatwy montaż na szynie lub płycie
- 1 wejście Ø 10 mm
- 8 wyjścia M6 na fazę

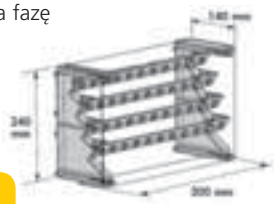

- Icw KA rms 1s: 21
- IPk KÂ: 44
- Ui = 1000V$_{CA}$

Część nr	Opis		
562010	TR 400A	1	2,83

TRC 630A
Szyny gwintowane
30 x 10 - I = 630 A

- Wejścia Ø 10 mm
- 8 wyjścia M8 na fazę

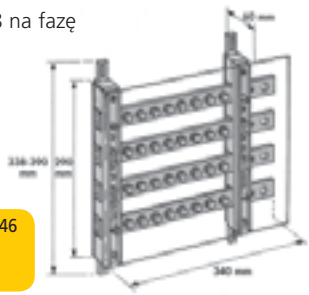

- Icw KA rms 1s: 46
- IPk KÂ: 96
- Ui = 1000V$_{CA}$

Część nr	Opis		
563190	TRC 630A	1	4,80

Czterofazowe Wsporniki Izolacyjne



Do montażu bloków 4-fazowych w układzie schodkowym

- Włókno szklane wzmacniane poliamidem
- Materiał samogasnący: UL94V-0
- Bezpośrednio mocowane osłony
- Łatwy montaz na szynie lub płycie
- Zgodne z RoHS
- Nie zawiera halogenu

IEC 60439.1

BS/BSC 125A

125A - 160A

- **Dla szyn miedizanych 12 x 4 i 15 x 5**
- Łatwy montaż
- Mocowanie na szynie przy użyciu klipsów DR lub na płycie rzy uży ciu śrub M6 dostarczonych w zestawie
- Nie zawiera halogenu

1) Przekręcić w celu zablokowania wspornika
2) Bezpośrednie mocowanie osłony przy uzyciu wkrętów samogwintujących
3) Mocowanie na płycie

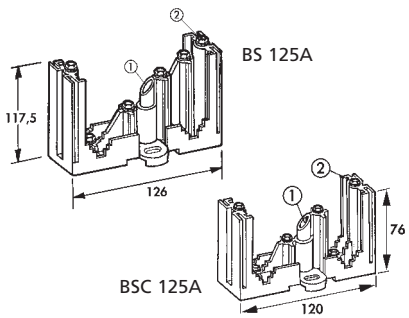

- BS 125A Ui = 1000 V
- BSC 125A Ui = 630 V

Część nr	Opis		
551311	BS-B 125A	10	0,100
551321	BSC-B 125A	10	0,100

Informacje o odległościach pomiędzy wspornikami oraz o prądach zwarciowych, patrz: Dodatek techniczny

Przeźroczysta pokrywa: patrz str 26.

BS 250A

160A - 250A

- **Dla szyn miedizanych M6 15 x 5 i 20 x 5**
- Kompakotwy
- Mocowanie śrubami M6
- Możliwe zamocowanie osłony poprzez wykorzystanie dystansów
- Nie zawiera halogenu

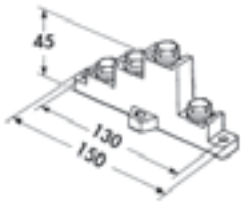

- Ui = 630 V

Część nr	Opis		
551300	BS 250A	10	0,050

BS 400A

160A - 630A

- **Dla szyn miedizanych 15 x 5 – 20 x 5 – 32 x 5 – 20 x 10 – 30 x 10**
- Łatwy montaż na szynie lub płycie
- Może występować z osłoną lub mieć regulowana wysokość
- Nie zawiera halogenu

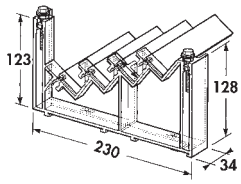

- Ui = 1000 V

Część nr	Opis		
551250	BS 400A	2	0,220

System rozłączny PEN

Unikalne rozwiązanie dla układów TN-C/TN-S



Jedyny na rynku

- Zastosowanie: dedykowane produkty pozwalające na rozdzielenie PEN na PE +N
- Kompozycja: bezpieczny system rozłączny
- Łatwa identyfikacja
- Zapobiega błędom pomiarowym
- Chroni przed powtórnym połączeniem
- Spełnia wymagania inspekcyjne
- Naklejki na osłonie w 12 językach

IEC 60439.1 CE

PEN-D 75²

Natężenie: 125A maks.







Część nr	Opis		kg/lbs
568800	PEN-D 75²	1	0,55/1.21

PEN-D 100²

Natężenie: 250A maks



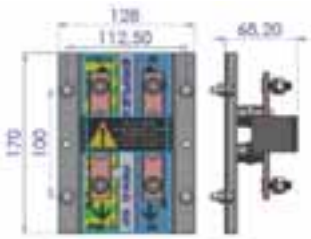

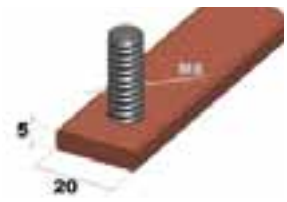

Część nr	Opis		kg/lbs
568805	PEN-D 100²	1	0,80/1.76

PEN-D 300²

Natężenie: 630A maks



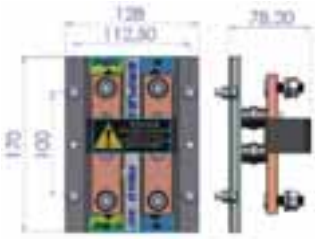

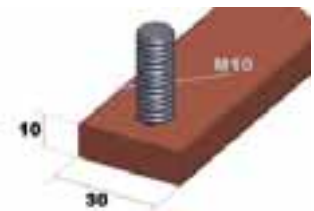

Część nr	Opis		kg/lbs
568810	PEN-D 300²	1	1,52/3.35

Podłączenie w rozdzielnicy

TN-S



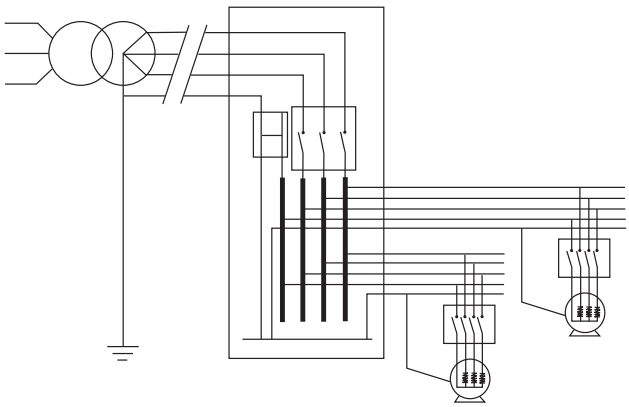

Dedykowane dla zasilania TN-S



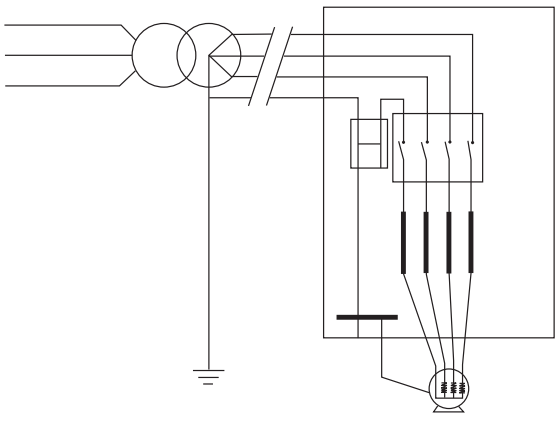

Dystanse i Akcesoria

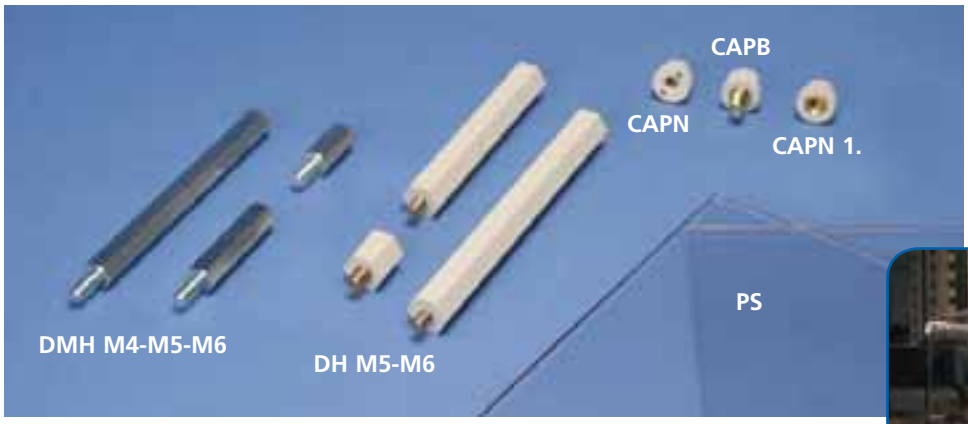

- Pełna gama akcesorii do łatwego montażu bloków dystrybucyjnych



DMH M4/M5/M6
Dystanse metalowe

- Metalowe dystanse 6-kątne
- Stal cynkowana elektrolitycznie
- Do podwyższania profile, ekranów, tablic
- Męskie-żeńskie
- Patrz rys. DH

Część nr	Opis	L mm	Ø mm	A mm	B mm		
561560	DMH 10M4	10	M4	8-10	7	100	0,003
561570	DMH 15M4	15	M4	8-10	7	100	0,005
561580	DMH 20M4	20	M4	8-10	7	100	0,007
561590	DMH 25M4	25	M4	8-10	7	50	0,008
561600	DMH 30M4	30	M4	8-10	7	50	0,010
561610	DMH 35M4	35	M4	8-10	7	50	0,012
561620	DMH 40M4	40	M4	8-10	7	50	0,0125
561630	DMH 50M4	50	M4	8-10	7	50	0,017
561640	DMH 60M4	60	M4	8-10	7	25	0,019
561660	DMH 15M5	15	M5	10	8	50	0,006
561670	DMH 20M5	20	M5	10	8	50	0,008
561680	DMH 25M5	25	M5	10	8	50	0,010
561690	DMH 30M5	30	M5	10	8	50	0,012
561700	DMH 35M5	35	M5	10	8	25	0,014
561710	DMH 40M5	40	M5	10	8	25	0,016
561720	DMH 50M5	50	M5	10	8	25	0,022
561730	DMH 60M5	60	M5	10	8	25	0,027
561740	DMH 70M5	70	M5	10	8	25	0,029
561750	DMH 80M5	80	M5	10	8	25	0,033
561760	DMH 15M6	15	M6	10	10	50	0,010
561770	DMH 20M6	20	M6	12	10	50	0,012
561780	DMH 30M6	30	M6	12	10	25	0,018
561790	DMH 40M6	40	M6	12	10	25	0,025
561800	DMH 50M6	50	M6	12	10	25	0,032
561810	DMH 60M6	60	M6	12	10	25	0,038
561820	DMH 70M6	70	M6	12	10	25	0,043
561830	DMH 80M6	80	M6	12	10	25	0,052
561840	DMH 90M6	90	M6	12	10	25	0,058
561850	DMH 100M6	100	M6	12	10	10	0,064

DH M5/M6
Dystanse

- Męskie-żeńskie
- Zastosowania elektrotechniczne
- Izolacja wykonana z polistyrolu
- Końcówka stalowa, gwintowana
- Temp. pracy o 80C
- Napiecie izolacji 1000 V

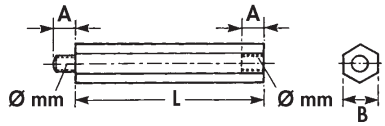

Część nr	Opis	L mm	Ø mm	A mm	B mm		
560660	DH 15M5	15	M5	7	13	100	0,004
560670	DH 20M5	20	M5	7	13	100	0,005
560600	DH 30M5	30	M5	7	13	100	0,006
560610	DH 45M5	45	M5	7	13	100	0,009
560620	DH 55M5	55	M5	7	13	100	0,011
560630	DH 70M5	70	M5	7	13	100	0,014
560640	DH 85M5	85	M5	7	13	100	0,017
560650	DH 120M5	120	M5	7	13	100	0,024
560740	DH 15M6	15	M6	7-8	13	100	0,004
560750	DH 20M6	20	M6	7-8	13	100	0,005
560700	DH 30M6	30	M6	7-8	13	100	0,009
560710	DH 45M6	45	M6	7-8	13	100	0,013
560720	DH 70M6	70	M6	7-8	13	100	0,020
560730	DH 120M6	120	M6	7-8	13	100	0,035

CAPN-CAPB
Nakrętki CAP

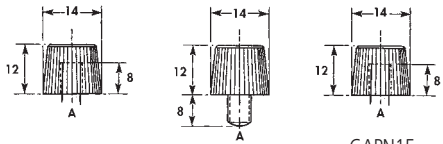

CAPN5 & CAPN6 | CAPB5 & CAPB6 | CAPN15 & CAPN16 Z mosiężnym gwintem

Część nr	Opis	A		
560800	CAPN5	M5	100	0,001
560810	CAPN6	M6	100	0,001
560820	CAPN15	M5	100	0,003
560830	CAPN16	M6	100	0,003
560840	CAPB5	M5	100	0,004
560850	CAPB6	M6	100	0,004

PS
Osłona
(z PVC)

- Ui = 1000 V

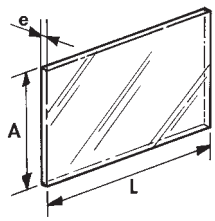

Część nr	Opis	L mm	A mm	Ø mm	Montaż do		
563120	PS1000x60x3	1000	60	3	BSC 125A/S	10	0,302
563130	PS500x120x3	500	120	3	BSC 125A/T	10	0,213
551330	PS500x126x3	500	126	3	BS 125A/T	10	0,224
551340	PS1000x99x3	1000	99	3	BS 125A/S	10	0,498
551260	PS1000x250x3	1000	250	3	BS 400/T	1	1,030
551280	PS1000x2000x3	1000	2000	3	-	1	8,4



ERICO jest wiodącym projektantem, producentem i sprzedawcą precyzyjnych, profesjonalnych produktów z metalu, dla rynków produktów niszowych, oraz szerokiego zakresu zastosowań w branży elektrycznej, budownictwie, konstrukcjach i przemyśle kolejowym. Główna siedziba firmy znajduje się w Solon, Ohio, USA. Firma posiada na całym świecie sieć punktów handlowychz ponad 25 przedstawicielstwami oraz zakładami produkcyjnymii centrami logistycznymi. W skład ERICO wchodzą tak znanemarki jak: CADDY® mocowania i uchwyty; CADWELD® połączenia spawane; CRITEC® elementy ochrony przeciwporażeniowej; ERICO połączenia do szyn i specjalne produkty; ERIFLEX® elementy do prądów niskonapięciowych; ERITECH® ochrona odgromowa; oraz LENTON® pręty zbrojen-iowe. Zapraszamy do odwiedzenia naszej strony www.erico.pl.

OSTRZEŻENIE
Produkty ERICO mogą być instalowane i eksploatowane jedynie zgodnie zgodnie z instrukcją produktu ERICO i materiałami szkoleniowymi. Instrukcje dostępne są na stronie www.erico.pl oraz u przedstawiciela działu obsługi klientów. Niewłaściwa instalacja, niewłaściwe użycie, niewłaściwe wykorzystanie lub niedokładne wypełnienie instrukcji i ostrzeżeń firmy ERICO mogą być przyczyną złego działania produktu, zniszczenia mienia, poważnych obrażeń ciała i śmierci.

GWARANCJA
Gwarancja na Produkty ERICO zapewnia brak wad materiałowych i wykonawczych w momencie wysyłki. NIE PRZYZNAJE SIĘ ŻADNEJ INNEJ GWARANCJI, WYRAŹNIE OKREŚLONEJ ANI DOROZUMIANEJ, (MIĘDZY INNYMI ŻADNEJ GWARANCJI POKUPNOŚCI CZY PRZYDATNOŚCI DO SZCZEGÓLNEGO CELU) W ZWIĄZKU ZE SPRZEDAŻĄ CZY UŻYTKOWANIEM JAKIEGOKOLWIEK PRODUKTU ERICO. Wszelkie reklamacje dotyczące błędów, braków, wad czy niezgodności dających się uzgodnić w drodze kontroli, należy złożyć w formie pisemnej w ciągu 5 dni od daty otrzymania produktów przez Nabywcę. Wszelkie inne reklamacje należy przekazać ERICO w formie pisemnej w ciągu 6 miesięcy od daty wysyłki lub transportu. Produkty, odnośnie których złożono reklamację na niezgodność czy wadliwość, należy natychmiast odesłać do ERICO w celu przeprowadzenia kontroli po otrzymaniu wcześniejszego, pisemnego zatwierdzenia przez ERICO wydanego zgodnie z wewnętrznymi warunkami i procedurami standardowymi regulującymi zwroty. Reklamacje, które nie zostaną złożone na powyższych warunkach i w odpowiednim czasie, będą blokowane. ERICO nie ponosi żadnej odpowiedzialności w przypadku, gdy produkty nie były przechowywane czy użytkowane zgodnie ze specyfikacjami i zalecanymi procedurami. ERICO podejmie się według własnego uznania naprawy lub wymiany produktu, który z winy ERICO okazał się niezgodny lub wadliwy, bądź zwróci Nabywcy koszty zakupu. POWYŻSZE STANOWI WYŁĄCZNĄ REKOMPENSATĘ DLA NABYWCY W PRZYPADKU JAKIEGOKOLWIEK NARUSZENIA GWARANCJI ERICO I W PRZYPADKU JAKIEJKOLWIEK REKLAMACJI BEZ WZGLĘDU NA TO, CZY WYNIKAJĄCEJ Z UMOWY, CZYNU NIEDOZWOLONEGO CZY ZANIEDBANIA, ZA SZKODY CZY OBRAŻENIA CIELESNE POWSTAŁE W WYNIKU SPRZEDAŻY CZY UŻYTKOWANIA JAKIEGOKOLWIEK PRODUKTU.

OGRANICZENIE ODPOWIEDZIALNOŚCI
ERICO wyklucza wszelką odpowiedzialność z wyłączeniem odpowiedzialności wynikającej bezpośrednio z umyślnego lub rażącego zaniedbania pracowników ERICO. W przypadku pociągnięcia ERICO do odpowiedzialności, taka odpowiedzialność ograniczać się będzie do wysokości ceny nabycia ogółem określonej umową. ERICO NIE PONOSI ŻADNEJ ODPOWIEDZIALNOŚCI ZA STRATY HANDLOWE CZY UTRATĘ ZYSKÓW, PRZESTOJE CZY OPÓŹNIENIA, KOSZTY ROBOCIZNY, NAPRAWY CZY MATERIAŁOWE ANI INNE PODOBNE LUB INNE STRATY CZY SZKODY WTÓRNE PONIESIONE PRZEZ NABYWCĘ.

DYSTRYBUTOR PRODUKTÓW ERICO
ul. Hanasiewicza 15
35-103 Rzeszów
Polska
Tel : +48-17-85-45-700



www.erico.pl



AUSTRALIA
Phone 1-800-263-508
Fax 1-800-423-091

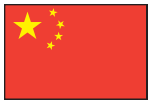

CHINA
Phone +86-21-3430-4878
Fax +86-21-5831-8177



HUNGARY
Phone 06-800-16538
Fax +39-0244-386-107



NORWAY
Phone 800-100-73
Fax 800-100-66



SWITZERLAND
Phone 0800-55-86-97
Fax 0800-55-96-15



BELGIUM
Phone 0800-757-48
Fax 0800-757-60



DENMARK
Phone 808-89-372
Fax 808-89-373



INDONESIA
Phone +62-21-575-0941
Fax +62-21-575-0942



POLAND
Phone +48-17 85 45 700



THAILAND
Phone +66-2-267-5776
Fax +66-2-636-6988



BRAZIL
Phone +55-11-3623-4333
Fax +55-11-3621-4066



FRANCE
Phone 0-800-901-793
Fax 0-800-902-024



ITALY
Phone 800-870-938
Fax 800-873-935



SINGAPORE
Phone +65-6-268-3433
Fax +65-6-268-1389



UNITED ARAB EMIRATES
Phone +971-4-881-7250
Fax +971-4-881-7270



CANADA
Phone +1-800-677-9089
Fax +1-800-677-8131



GERMANY
Phone 0-800-189-0272
Fax 0-800-189-0274



MEXICO
Phone +52-55-5260-5991
Fax +52-55-5260-3310



SPAIN
Phone 900-993-154
Fax 900-807-333



UNITED KINGDOM
Phone 0808-2344-670
Fax 0808-2344-676



CHILE
Phone +56-2-370-2908
Fax +56-2-369-5657



HONG KONG
Phone +852-2764-8808
Fax +852-2764-4486



NETHERLANDS
Phone 0800-0200-135
Fax 0800-0200-136



SWEDEN
Phone 020-790-908
Fax 020-798-964



UNITED STATES
Phone 1-800-753-9221
Fax +1-440-248-0723

cULus is a registered trademark of UL LLC.
UL is a registered trademark of UL LLC.

Copyright ©2009, 2010, 2011, 2012 ERICO International Corporation. All rights reserved.
CADDY, CADWELD, CRITEC, ERICO, ERIFLEX, ERITECH, and LENTON are registered trademarks of ERICO International Corporation.

P1055B-EUPO P737LT12EUPO 02M0812