Karta danych technicznych
Wieszak, wspornik ścienno- stropowy TP



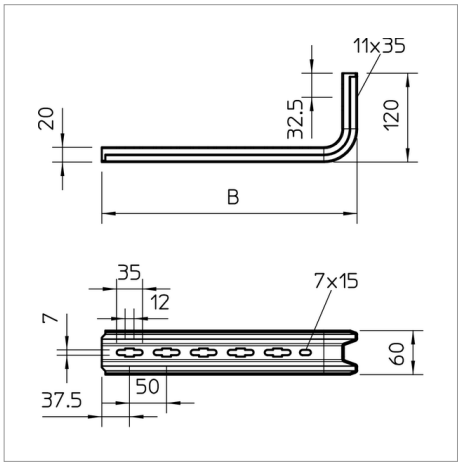

Stojak/ wysięgnik TP do zamocowania na poziomych stropach betonowych i na ścianach.

Jeżeli profil jest mocowany bezpośrednio na suficie lub jest on przykręcany do wzmocnienia głowicy, należy ze względu na stabilizację zastosować element dystansowy typ DS 4.

Typ	Szerokość mm	do szerokości mm	F w kN kN	Opak. szt.	Waga kg/100 szt.	Nr kat.
TPSA 145 FT	145	100 - 100	1.5	50	33.000	6364659
TPSA 195 FT	195	150 - 150	1	20	40.000	6364683
TPSA 245 FT	245	200 - 200	0.9	20	47.000	6364667
TPSA 345 FT	345	300 - 300	0.55	20	62.000	6364675

St stal FT cynkowana zanurzeniowo ogniowo zł/szt

Schemat obciążeń

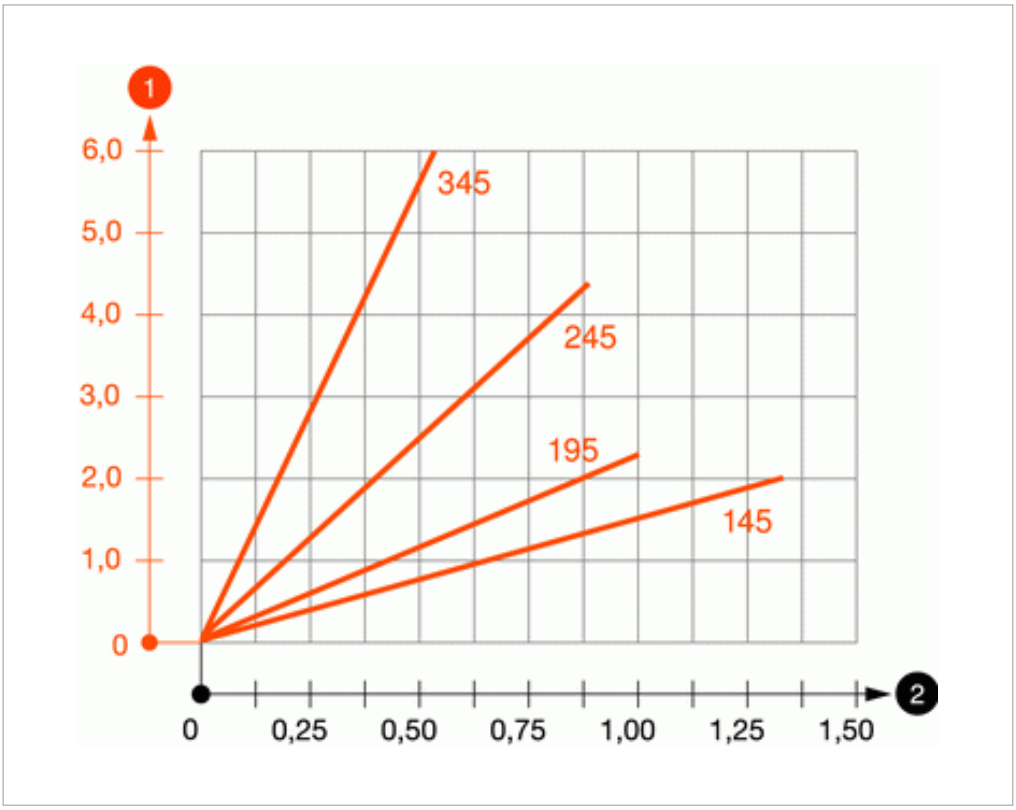

1 Odchylenie końca wspornika przy dopuszczalnym obciążeniu wspornika

2 Dopuszczalne obciążenie wspornika w kN bez ciężaru montera

— Wykresy obciążeń dla różnych długości wsporników w mm

Legenda

Oświadczenie o zgodności z dyrektywami WE



Profil TP jako wieszak i wysięgnik



Koryto kablowe, wysokość boku 35mm



Koryto kablowe, wysokość boku 60mm