

Modena

Plafoniera o wysokich walorach estetycznych i ponadstandardowych parametrach: podwyższona wytrzymałość mechaniczna, odporność na warunki zewnętrzne i działanie promieni UV. Oprawa wykonana w podwyższonym stopniu szczelności IP66, podstawa z wysokogatunkowego nie prześwitującego materiału. Możliwość zastosowania czujnika ruchu, czujnika światła dziennego. Odporność mechaniczna IK10.

Wykonanie: Wersja biała: podstawa i klosz z białego poliwęglanu PC ze stabilizacją UV chroniąca przed żółknięciem. Wersja bezbarwna: podstawa i klosz z transparentnego poliwęglanu PC ze stabilizacją UV chroniąca przed żółknięciem. Wersja szara: podstawa szara, klosz z białego poliwęglanu PC ze stabilizacją UV chroniąca przed żółknięciem.

Montaż: Nastropowy, naścienny.

Zasilanie: 230V

DANE ELEKTRYCZNE

Do oświetlenia awaryjnego	Tak
Napięcie znamionowe	230 V

DANE MECHANICZNE

Rodzaj montażu	Powierzchniowy
Materiał obudowy	Poliwęglan

CERTYFIKATY I OZNACZENIA

Stopień ochrony (IP)	IP66
Odporność udarowa	IK10
Klasa ochronności	I
Ochrona źródła światła	Tak
CE	Tak

DANE ŚWIETLNE

Podział światła	Szerokostrumieniowy
Rozsył światła	DI

WYKONANIA

Kod	Źródło światła	Oprawka	Moc źródła światła [W]	Rodzaj osprzętu	Zawiera zapłonnik	Zapłonnik/ starter	Raster/ przesłona	Kolor	Klasa energetyczna
PX3000101	A60	E27	1×60	-	Nie	Nie wymagany	OPAL	Biały	-
PX3000108	TC-TSE	E27	2×20	-	Nie	Nie wymagany	OPAL	Biały	A
PX3000115	TC-D	G24d-2	1×18	VVG	Tak	Konwencjonalny	OPAL	Biały	A
PX3000122	TC-D	G24d-2	2×18	VVG	Tak	Konwencjonalny	OPAL	Biały	A
PX3000129	TC-D	G24d-3	1×26	VVG	Tak	Konwencjonalny	OPAL	Biały	A
PX3000136	TC-D	G24d-3	2×26	VVG	Tak	Konwencjonalny	OPAL	Biały	A
PX3000143	T-R	G10q	1×22	VVG	Tak	Konwencjonalny	OPAL	Biały	A
PX3000150	TC-2D	GR10q	1×28	EVG	Nie	Nie wymagany	OPAL	Biały	A
PX3000157	T-R	G10q	1×32	VVG	Tak	Konwencjonalny	OPAL	Biały	A
PX3000164	TC-2D	GR10q	1×38	EVG	Nie	Nie wymagany	OPAL	Biały	A
PX3000171	TC-DE	G24q-2	1×18	EVG	Nie	Nie wymagany	OPAL	Biały	A
PX3000178	TC-DE	G24q-2	2×18	EVG	Nie	Nie wymagany	OPAL	Biały	A
PX3000185	TC-DE	G24q-3	1×26	EVG	Nie	Nie wymagany	OPAL	Biały	A

www.pxf.pl, plexi@pxf.pl
PXF Lighting, ul. Jutrzenki 73, 02-230 Warszawa, tel. +48 22 33 44 000, fax +48 22 33 44 033

WYKONANIA

Kod	Źródło światła	Oprawka	Moc źródła światła [W]	Rodzaj osprzętu	Zawiera zapłonnik	Zapłonnik/ starter	Raster/ przesłona	Kolor	Klasa energetyczna
PX3000192	TC-DE	G24q-3	2×26	EVG	Nie	Nie wymagany	OPAL	Biały	A
PX3000195	TC-L	2G11	1×18	EVG	Nie	Nie wymagany	OPAL	Biały	A
PX3000199	TC-L	2G11	2×18	EVG	Nie	Nie wymagany	OPAL	Biały	A
PX3001101	A60	E27	1×60	-	Nie	Nie wymagany	Tworzywo przezroczyste	Brak	-
PX3001108	TC-TSE	E27	2×20	-	Nie	Nie wymagany	Tworzywo przezroczyste	Brak	A
PX3001115	TC-D	G24d-2	1×18	VVG	Tak	Konwencjonalny	Tworzywo przezroczyste	Brak	A
PX3001122	TC-D	G24d-2	2×18	VVG	Tak	Konwencjonalny	Tworzywo przezroczyste	Brak	A
PX3001129	TC-D	G24d-3	1×26	VVG	Tak	Konwencjonalny	Tworzywo przezroczyste	Brak	A
PX3001136	TC-D	G24d-3	2×26	VVG	Tak	Konwencjonalny	Tworzywo przezroczyste	Brak	A
PX3001143	T-R	G10q	1×22	VVG	Tak	Konwencjonalny	Tworzywo przezroczyste	Brak	A
PX3001150	TC-2D	GR10q	1×28	EVG	Nie	Nie wymagany	Tworzywo przezroczyste	Brak	A
PX3001157	T-R	G10q	1×32	VVG	Tak	Konwencjonalny	Tworzywo przezroczyste	Brak	A
PX3001164	TC-2D	GR10q	1×38	EVG	Nie	Nie wymagany	Tworzywo przezroczyste	Brak	A
PX3001171	TC-DE	G24q-2	1×18	EVG	Nie	Nie wymagany	Tworzywo przezroczyste	Brak	A
PX3001178	TC-DE	G24q-2	2×18	EVG	Nie	Nie wymagany	Tworzywo przezroczyste	Brak	A
PX3001185	TC-DE	G24q-3	1×26	EVG	Nie	Nie wymagany	Tworzywo przezroczyste	Brak	A
PX3001192	TC-DE	G24q-3	2×26	EVG	Nie	Nie wymagany	Tworzywo przezroczyste	Brak	A
PX3001195	TC-L	2G11	1×18	EVG	Nie	Nie wymagany	Tworzywo przezroczyste	Brak	A
PX3001199	TC-L	2G11	2×18	EVG	Nie	Nie wymagany	Tworzywo przezroczyste	Brak	A
PX3002101	A60	E27	1×60	-	Nie	Nie wymagany	OPAL	Szary	-
PX3002108	TC-TSE	E27	2×20	-	Nie	Nie wymagany	OPAL	Szary	A
PX3002115	TC-D	G24d-2	1×18	VVG	Tak	Konwencjonalny	OPAL	Szary	A
PX3002122	TC-D	G24d-2	2×18	VVG	Tak	Konwencjonalny	OPAL	Szary	A
PX3002129	TC-D	G24d-3	1×26	VVG	Tak	Konwencjonalny	OPAL	Szary	A
PX3002136	TC-D	G24d-3	2×26	VVG	Tak	Konwencjonalny	OPAL	Szary	A
PX3002143	T-R	G10q	1×22	VVG	Tak	Konwencjonalny	OPAL	Szary	A
PX3002150	TC-2D	GR10q	1×28	EVG	Nie	Nie wymagany	OPAL	Szary	A
PX3002157	T-R	G10q	1×32	VVG	Tak	Konwencjonalny	OPAL	Szary	A
PX3002164	TC-2D	GR10q	1×38	EVG	Nie	Nie wymagany	OPAL	Szary	A
PX3002171	TC-DE	G24q-2	1×18	EVG	Nie	Nie wymagany	OPAL	Szary	A
PX3002178	TC-DE	G24q-2	2×18	EVG	Nie	Nie wymagany	OPAL	Szary	A
PX3002185	TC-DE	G24q-3	1×26	EVG	Nie	Nie wymagany	OPAL	Szary	A
PX3002192	TC-DE	G24q-3	2×26	EVG	Nie	Nie wymagany	OPAL	Szary	A
PX3002195	TC-L	2G11	1×18	EVG	Nie	Nie wymagany	OPAL	Szary	A
PX3002199	TC-L	2G11	2×18	EVG	Nie	Nie wymagany	OPAL	Szary	A

www.pxf.pl, plexi@pxf.pl
PXF Lighting, ul. Jutrzenki 73, 02-230 Warszawa, tel. +48 22 33 44 000, fax +48 22 33 44 033

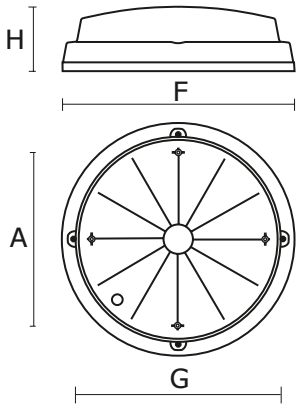

WYMIARY

H [mm]	F [mm]
110	400

H = Wysokość / głębokość | F = Średnica zewnętrzna

OTWORY MONTAŻOWE

A [mm]
298

A = Długość rozstawu

www.pxf.pl, plexi@pxf.pl
PXF Lighting, ul. Jutrzenki 73, 02-230 Warszawa, tel. +48 22 33 44 000, fax +48 22 33 44 033