z zaciskami lub bez zaciskow



DP 9025

- 1,5-2,5 mm², Cu 3~

IP 54 | PS | RAL 7035 | 26 / 26 Boki 26 / 25

- z zaciskami śrubowymi
- 5 biegunów, dla każdego bieguna 6 x 1,5 mm² sol, 4 x 2,5 mm² sol, 3 x 4 mm² sol
- do kanałów kablowych i rur instalacyjnych
- dołączone 4 wsuwane zaślepki: DPS 02, zakres uszczelnienia Ø 10-13,5 mm
- do instalacji osłoniętych
- kolor: szary, RAL 7035

Napięcie znamionowe izolacji	Ui = 690 V a.c./d.c.
Moment dokręcania zacisku:	1,2 Nm
Stopień ochrony:	IP 54
Materiał:	PS-polistyrol termoplast
Szerokość	88 mm
Wysokość	88 mm
Głębokość	49 mm
Masa	0,147 kg
według normy	IEC 60 670-22

Rysunki

Rysunek wymiarowy

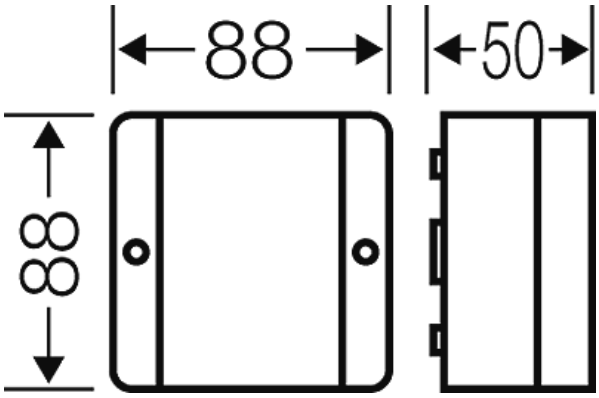

Dokładne wymiary

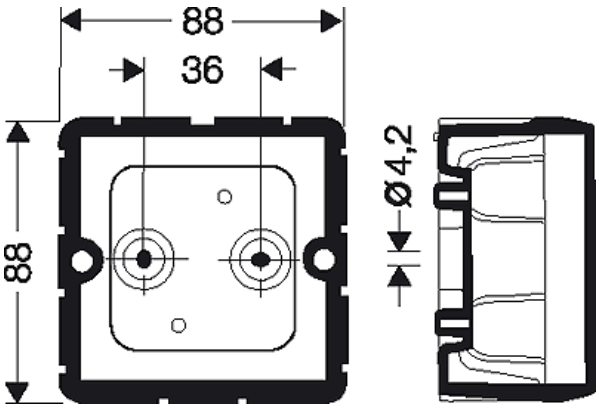

Hensel Polska Sp. z o.o. * ul. Dziadoszańska 10 * 61-248 Poznań * * Telefon: + 48 61 / 876-61-46 * Faks: + 48 61 / 879-93-50 * Data: June 29. 2015

z zaciskami lub bez zaciskow



DP 9025

- 1,5-2,5 mm², Cu 3~

IP 54 | PS | RAL 7035 | 26 / 26 Boki 26 / 25

Ścianki boczne





1 x Einschub-system
1 x cable entry system with removeable grommets

2 x Einschub-system
2 x cable entry system with removeable grommets

Warunki pracy i otoczenia

Zakres zastosowań	Nadaje się do pomieszczeń i osłoniętych instalacji zewnętrznych
Temperatura otoczenia:	Wartość średnia na 24 godziny + 35 °C Wartość maksymalna + 40 °C Wartość minimalna - 25 °C
Względna wilgotność powietrza	50% przy 40° C krótkotrwale 100% przy 25° C
Ochrona pożarowa przy błędach wewnętrznych	Wymagania: przepisy i normy dla urządzeń elektrycznych Wymagania minimalne - próba rozżarzonego drutu według IEC 60 695-2-11: - 650°C dla obudów i dławnic - 850°C dla części przewodzących prąd
Palność	próba rozżarzonego drutu IEC 60 695-2-11: 750 °C UL Subject 94: V-2
Stopień ochrony przed mechanicznymi udarami	IK07 (2 Joule)
wydzielanie toksyn	nie zawiera halogenów bezsilikonowe "Bezhalogenowy" odpowiednio do kontroli kabli i przewodów izolowanych - korozyjność gazów pożarowych - według IEC 60 754-2
Wskazówka	Właściwości materiału - patrz dane techniczne

Hensel Polska Sp. z o.o. * ul. Dziadoszańska 10 * 61-248 Poznań * * Telefon: + 48 61 / 876-61-46 * Faks: + 48 61 / 879-93-50 * Data: June 29. 2015