

Modena Mini

IP54 IK10

Nowoczesna plafoniera MODENA MINI stanowi rozszerzenie oferty rodziny MODENA. Wysokie walory estetyczne i ponadstandardowe parametry: odporność na warunki zewnętrzne i działanie promieni UV. Oprawa wykonana w podwyższonym stopniu szczelności IP54. Możliwość zastosowania czujnika ruchu, czujnika światła dziennego i modułu awaryjnego.

Wykonanie: Wersja biała: podstawa i klosz z białego poliwęglanu PC ze stabilizacją UV chroniąca przed żółknięciem. Wersja szara: podstawa szara, klosz OPAL z poliwęglanu PC ze stabilizacją UV chroniąca przed żółknięciem.

Montaż: Nastropowy, naścienny.

Zasilanie: 230V

DANE ELEKTRYCZNE

Zapłonnik/starter	Nie wymagany
Napięcie znamionowe	230 V

DANE MECHANICZNE

Rodzaj montażu	Powierzchniowy
Materiał obudowy	Poliwęglan

CERTYFIKATY I OZNACZENIA

Stopień ochrony (IP)	IP54
Odporność udarowa	IK10
Klasa ochronności	I
CE	Tak

DANE ŚWIETLNE

Podział światła	Szerokostrumieniowy
Rozsył światła	DI
Klasa oprawy	I

DANE OPTYCZNE

Raster/przesłona	OPAL
Kolor klosza/pokrywy	Biały
Materiał klosza	Tworzywo sztuczne opalizowane/matowe

WYKONANIA

Kod	Źródło światła	Oprawka	Moc źródła światła [W]	Rodzaj osprzętu	Kolor	Klasa energetyczna	Waga [kg]
PX3004001	A60	E27	1×60	-	Biały	-	1,15
PX3004008	TC-TSE	E27	2×20	-	Biały	A	1,25
PX3004015	TC-S	2G7	2×9	EVG	Biały	A	1,15
PX3004022	TC-L	2G11	1×18	EVG	Biały	A	1,15
PX3004029	TC-L	2G12	2×18	EVG	Biały	A	1,15
PX3004036	TC-DE	G24q-2	1×18	EVG	Biały	A	1,15
PX3004043	TC-DE	G24q-2	2×18	EVG	Biały	A	1,15
PX3004050	TC-DE	G24q-3	1×26	EVG	Biały	A	1,15
PX3004057	TC-F	2G10	1×36	EVG	Biały	A	1,15
PX3005101	A60	E27	1×60	-	Szary	-	1,15
PX3005108	TC-TSE	E27	2×20	-	Szary	A	1,25
PX3005115	TC-S	2G7	2×9	EVG	Szary	A	1,15
PX3005122	TC-L	2G11	1×18	EVG	Szary	A	1,15

www.pxf.pl, plexi@pxf.pl
PXF Lighting, ul. Jutrzenki 73, 02-230 Warszawa, tel. +48 22 33 44 000, fax +48 22 33 44 033

WYKONANIA

Kod	Źródło światła	Oprawka	Moc źródła światła [W]	Rodzaj osprzętu	Kolor	Klasa energetyczna	Waga [kg]
PX3005129	TC-L	2G12	2×18	EVG	Szary	A	1,15
PX3005136	TC-DE	G24q-2	1×18	EVG	Szary	A	1,15
PX3005143	TC-DE	G24q-2	2×18	EVG	Szary	A	1,15
PX3005150	TC-DE	G24q-3	1×26	EVG	Szary	A	1,15
PX3005157	TC-F	2G10	1×36	EVG	Szary	A	1,15

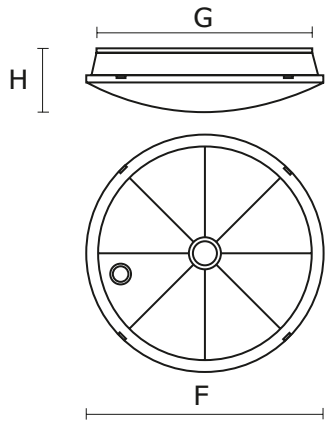

WYMIARY

H [mm]	F [mm]
90	315

H = Wysokość / głębokość | F = Średnica zewnętrzna

OTWORY MONTAŻOWE

Kod	A [mm]
PX3004001	298
PX3004008	-
PX3004015	-
PX3004022	-
PX3004029	-
PX3004036	-
PX3004043	-
PX3004050	-
PX3004057	-
PX3005101	-
PX3005108	-
PX3005115	-
PX3005122	-
PX3005129	-
PX3005136	-
PX3005143	-
PX3005150	-
PX3005157	-

A = Długość rozstawu

www.pxf.pl, plexi@pxf.pl
PXF Lighting, ul. Jutrzenki 73, 02-230 Warszawa, tel. +48 22 33 44 000, fax +48 22 33 44 033