Karta danych technicznych
Zaślepka, gwint metryczny i PG



Korki uszczelniające do zamykania pyło- i wodoszczelnego zainstalowanych V-TEC... (jeszcze) bez wyposażenia.

Typ	Rozmiar	Kolor	Opakowanie 3 (wersja karton)	Opak. szt.	Waga kg/100 szt.	Nr kat.
107VS VM 5 PA	für M12 / Pg9	jasnoszary; RAL 7035	600	50	0.041	2029511
107VS VM 9 PA	für M16 / Pg13,5	jasnoszary; RAL 7035	750	50	0.090	2029514
107VS VM 12 PA	für M20 / Pg16	jasnoszary; RAL 7035	500	50	0.130	2029517
107VS VM 16 PA	für M25 / Pg21	jasnoszary; RAL 7035	500	50	0.190	2029520
107VS VM 20 PA	für M32 / Pg29	jasnoszary; RAL 7035	300	25	0.250	2029523

PA poliamid

zł/10

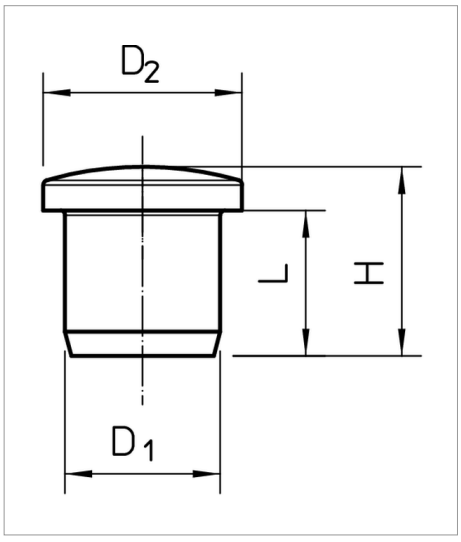

CE

Legenda

CE Oświadczenie o zgodności z dyrektywami WE