Karta danych technicznych
Zacisk krzyżowy do przewodów okrągłych i płaskowników



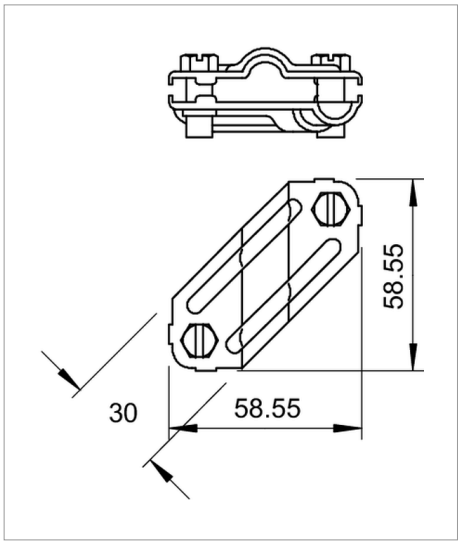

250/...: Zacisk krzyżowy do przewodów okrągłych i płaskowników

- Do: Rd 8-10 x Rd 8-10
- Do: Rd 8-10 x FL30
- Do: FL30 x FL30
- Montowany przy pomocy 2 śrub z łbem sześciokątnym M8 x 20 (F)

Typ	Dopasowanie mm	Opak. szt.	Waga kg/100 szt.	Nr kat.
250 VA	Rd 8-10/FL30	25	10.260	5312922
250 V4A	Rd 8-10/FL30	25	10.260	5312925

VA Stal nierdzewna 1.4301 zł/10

Legenda



Testowany prądem udarowym