„odporne na działanie czynników atmosferycznych”, do instalacji zewnętrznych nieosłoniętych



KF 0604 G

- 1,5-4 mm², Cu 3~

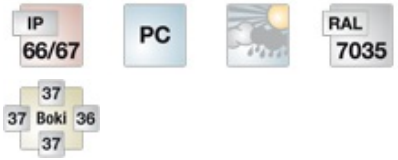

- Każdy biegun z dwoma zaciskami
- dla każdego z 5-bieg.: 8 x 1,5 mm² sol / f, 6 x 2,5 mm² sol / f, 4 x 4 mm² sol / f, 2 x 6 mm² sol / f
- z jednym przetłoczeniem M25 w ściance tylnej
- wprowadzanie przewodów przez przetłoczenia, dławnice AKM zamawiać oddzielnie (patrz dławnice LES)
- odporne na wpływy atmosferyczne (UV promieniowania słonecznego, deszcz, temperaturę, udary mechaniczne, etc.)
- odporne na wodę morską
- Możliwość plombowania pokrywy bez dodatkowych akcesoriów
- kolor: szary, RAL 7035

Napięcie znamionowe izolacji	Ui = 690 V a.c./d.c.
Wytrzymałość prądowa	32 A
Moment dokręcania zacisku:	0,7 Nm
Stopień ochrony:	IP 66 / IP 67 zanurzenie do 1 m max 15 min.
Materiał:	PC (poliwęglan)
Szerokość	130 mm
Wysokość	130 mm
Głębokość	77 mm
Masa	0,226 kg
według normy	IEC 60 670-22

Rysunki

Rysunek wymiarowy

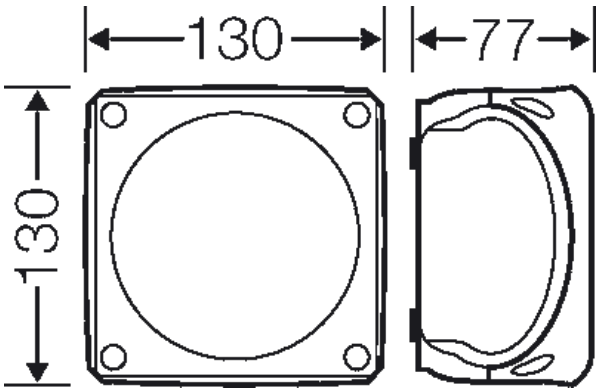

Hensel Polska Sp. z o.o. * ul. Dziadoszańska 10 * 61-248 Poznań * * Telefon: + 48 61 / 876-61-46 * Faks: + 48 61 / 879-93-50 * Data: July 1. 2015

„odporne na działanie czynników atmosferycznych”, do instalacji zewnętrznych nieosłoniętych



KF 0604 G

- 1,5-4 mm², Cu 3~

IP 66/67 | PC | RAL 7035

37 / 37 Boki 36 / 37

Dokładne wymiary

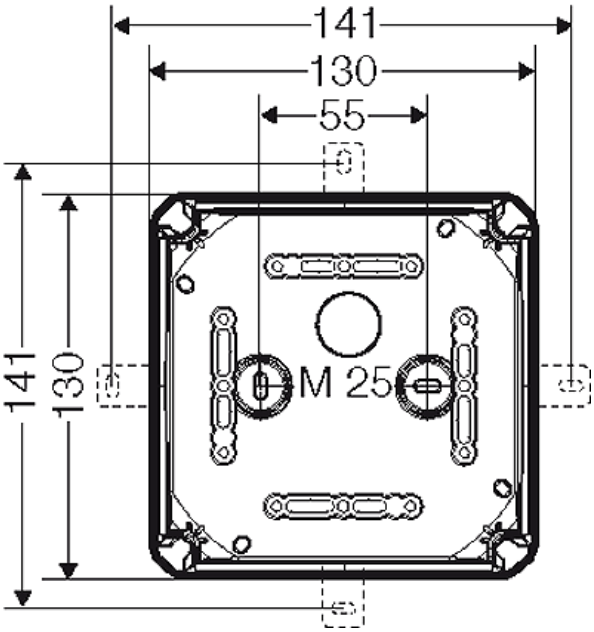



Ścianki boczne



1 x M 20/25/32 | 2 x M 20/25/32

Warunki pracy i otoczenia

Zakres zastosowań	Nadaje się dla nieosłoniętych instalacji zewnętrznych Rozwiązania umożliwiające redukcję zjawiska tworzenia się kondensatu pary wodnej - patrz Dane techniczne.
odporność na przypadkowe strugi wody	Odporność przy okazjonalnych procesach czyszczenia (bezpośrednim spryskiwaniu) myjką wysokociśnieniową bez dodatków do czyszczenia, ciśnienie wody: maks. 100 bar, temperatura wody: maks. 80°C, oddalenie => 0,15 m, zgodnie z wymogami IP 69K, obudowa i dławnice co najmniej IP 65
Temperatura otoczenia:	Wartość średnia na 24 godziny + 55 °C Wartość maksymalna + 70 °C Wartość minimalna - 25 °C
Względna wilgotność powietrza	50% przy 40° C krótkotrwale 100% przy 25° C
Ochrona pożarowa przy błędach wewnętrznych	Wymagania: przepisy i normy dla urządzeń elektrycznych

„odporne na działanie czynników atmosferycznych”, do instalacji zewnętrznych nieosłoniętych



KF 0604 G

- 1,5-4 mm², Cu 3~



	Wymagania minimalne - próba rozżarzonego drutu według IEC 60 695-2-11: - 650°C dla obudów i dławnic - 850°C dla części przewodzących prąd
Palność	próba rozżarzonego drutu IEC 60 695-2-11: 960 °C UL Subject 94: V-0 trudnopalne samogasnące
Stopień ochrony przed mechanicznymi udarami	IK09 (10 Joule)
wydzielanie toksyn	nie zawiera halogenów bezsilikonowe "Bezhalogenowy" odpowiednio do kontroli kabli i przewodów izolowanych - korozyjność gazów pożarowych - według IEC 60 754-2
Wskazówka	Właściwości materiału - patrz dane techniczne

Hensel Polska Sp. z o.o. * ul. Dziadoszańska 10 * 61-248 Poznań * * Telefon: + 48 61 / 876-61-46 * Faks: + 48 61 / 879-93-50 * Data: July 1. 2015