Karta danych technicznych
T 350, dławiki elastyczne



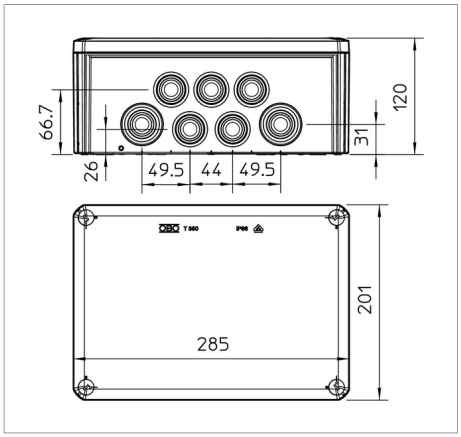

IP 66 | M32 | M40 | 35 mm² | 24 | 500 V

UV RESISTANT | VDE | 650°

Puszki kablowe odgałęźne wykonane są z tworzywa termoplastycznego - polipropylenu - z dławikami elastycznymi wykonanymi z octanu etylowinylu (EVA). Tworzywo to jest miękkie, co oznacza, że można je łatwo kształtować. Dzięki temu przewody można instalować przebijając bezpośrednio dławiki przewodem 16 x M32 + 8 x M40, albo też dławik można naciąć w wyznaczonym miejscu, aby wykonac otwór do wprowadzenia przewodów lub rur. Oprócz tego zamiast dławików elastycznych do otworów można zamontować dławiki kablowe, które zabezpiecza się następnie od wewnątrz przeciwnakrętką.
Odgałęźne puszki kablowe można zamontować za pomocą śrub do blachy 3,5x9,5 w otworach na dnie na płytach montażowych.
Wymiary wewnętrzne w świetle: 267 x 182 x 110 mm
: Pokrywa z polem opisowym i Plombowana.

Wersja standardowa: niepodtrzymująca palenie, temperatura badania 650°C
Wersja F: niepodtrzymująca palenie, temperatura badania 960°C.

Typ	Wykonanie	Wloty	Kolor	Opakowanie 3 (wersja karton)	Opak. szt.	Waga kg/100 szt.	Nr kat.
T 350	Standard	16 x M32 8 x M40	jasnoszary; RAL 7035	5	1	63.000	2007125
T 350 RW		16 x M32 8 x M40	czysta biel; RAL 9010	5	1	63.000	2007568
T 350 F	960 °C, niepodtrzymujący palenie	16 x M32 8 x M40	jasnoszary; RAL 7035	5	1	63.000	2007371
T 350 RO-LGR	z czerwoną pokrywą	16 x M32 8 x M40	czerwono-szary	5	1	63.000	2007665
T 350 UV RW	odporny na działanie promieni UV	16 x M32 8 x M40	czysta biel; RAL 9010	5	1	63.000	2007420
T 350 KL	z listwą zaciskową	16 x M32 8 x M40	jasnoszary; RAL 7035	5	1	120.000	2007448
T 350 HEB		16 x M32 + 8 x M40	jasna kość słoniowa; RAL 1015	5	1	63.000	2007599

PP/GF Polipropylen, wzmocniony włóknem szklanym zł/10

Legenda



IP 66 stopień ochrony IP 66

M32 wejście M32

M40 wejście M40

35 mm² Przekrój znamionowy 35 mm²

24 24 wejścia kabli

500 V napięcie znamionowe 500 V

Legenda



odporny na UV

Zrzeszenie elektrotechniki, elektroniki, techniki informacyjnej, stowarzyszenie zarejestrowane, Niemcy

bezhalogenowy: bez chloru, fluoru i bromu

niepodtrzymujący palenia: 650°C

Oświadczenie o zgodności z dyrektywami WE