Karta danych technicznych
Ochrona podstawowa dla systemów dwuprzewodowych, również wysokich c



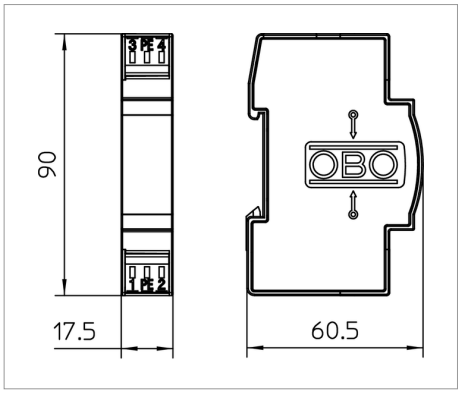

Ochrona podstawowa, do stosowania w technice pomiarowej, sterowania i regulacji oraz w systemach telekomunikacyjnych

- Ochrona podstawowa do wyrównania potencjałów w ochronie odgromowej
- Wysoka wydajność odprowadzania prądów udarowych 6 kA (10/350)
- Z łatwymi w montażu, bezśrubowymi zaciskami podłączeniowymi
- Oszczędność miejsca, niewielka szerokość 17,5 mm

Zastosowanie: Montaż na szynie 35 mm we wszystkich rodzajach obudów i rozdzielnic.

Typ	Najwyższe napięcie ciągłe Uc / AC V	Najwyższe napięcie ciągłe Uc / DC V	Liczba biegunów	System wtykowy	Opak. szt.	Waga kg/100 szt.	Nr kat.
TKS-B	120	170	2	Zacisk	1	4.400	5097976

zł/szt.

LPZ 0→3

MSR

Schemat połączeń/obwodu

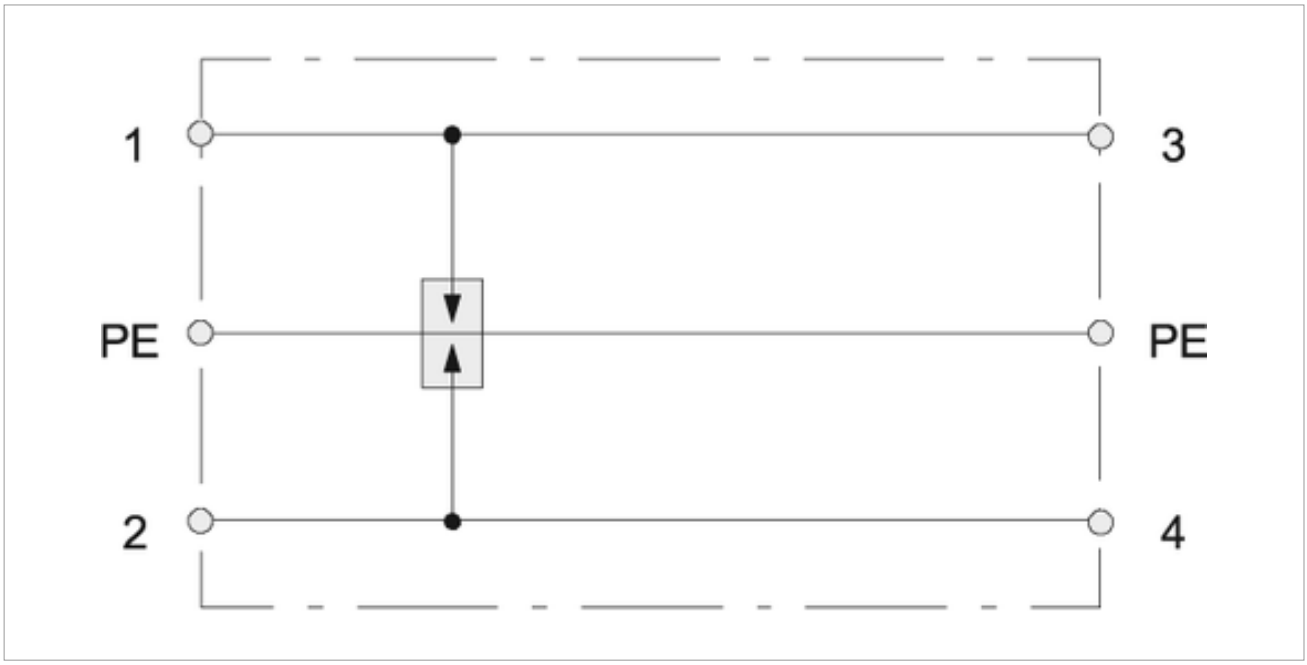

Nr katalogowy			**5097976**
Najwyższe napięcie ciągłe Uc / AC		V	120
Najwyższe napięcie ciągłe Uc / DC		V	170
LPZ			0→3
Liczba biegunów			2
Znamionowy prąd obciążenia	I_L	A	20
Rezystancja wzdłużna na linię		Ω	-
Stoßstromfestigkeit Ader-Erde			C2: 18 kV / 9 kA
Gesamt-Ableiterstoßstrom (10/350)		kA	D1: 6
Gesamt-Ableiterstoßstrom (8/20)		kA	18
Napięciowy poziom ochrony żyła/żyła		V	950
Poziom napięcia ochronnego żyła/ziemia		V	600
Zakres temperatur	ϑ	°C	-40 - +80
Szerokość w modulach TE (17,5 mm)			1
Przekrój przyłączanych przewodów giętkich		mm²	0.14 - 2.5
Przekrój przyłączanych przewodów wielodrutowych		mm²	0.14 - 2.5
Przekrój przyłączanych przewodów sztywnych		mm²	0.14 - 2.5
Norma kontrolna			IEC 61643-21

Legenda


MAGYAR ELEKTROTECHNIKAI ELLENŐRZŐ INTÉZET Budapest, Węgry


Rosja, GOST The State Committee for Standards


Underwriters Laboratories Inc., USA


5 lat gwarancji


Oświadczenie o zgodności z dyrektywami WE



Przejście pomiędzy strefami LPZ 0 a 3



Instalacje pomiarowe, sterowania i regulacji