„odporne na działanie czynników atmosferycznych”, do instalacji zewnętrznych nieosłoniętych



KF 5000 C

- bez zacisków
- ścianki bez przetłoczeń
- w ściankach można wiercić otwory do dławnic o wymiarze maks. M 63
- z dwoma przetłoczeniami M32 w ściance tylnej
- odporne na wpływy atmosferyczne (UV promieniowania słonecznego, deszcz, temperaturę, udary mechaniczne, etc.)
- odporne na wodę morską
- Możliwość plombowania pokrywy bez dodatkowych akcesoriów
- Kolor: czarny, RAL 9011

Grubość ścianki części dolnej	3,2 mm
Stopień ochrony:	IP 66 / IP 67 zanurzenie do 1 m max 15 min.
Materiał:	PC (poliwęglan)
Szerokość montażowa	320 mm
Wysokość montażowa	215 mm
Maks. głębokość montażowa	106 mm
Szerokość	355 mm
Wysokość	255 mm
Głębokość	122 mm
Masa	1,389 kg
według normy	IEC 60 670-22

Rysunki

Rysunek wymiarowy

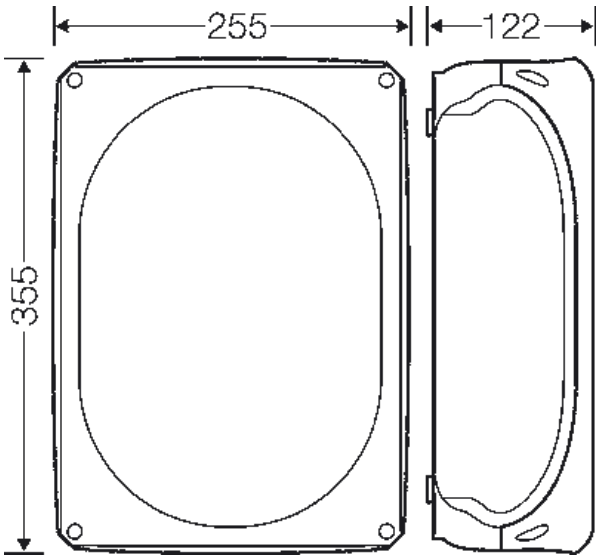

„odporne na działanie czynników atmosferycznych”, do instalacji zewnętrznych nieosłoniętych



KF 5000 C

IP 66/67 | PC | RAL 9011

Dokładne wymiary

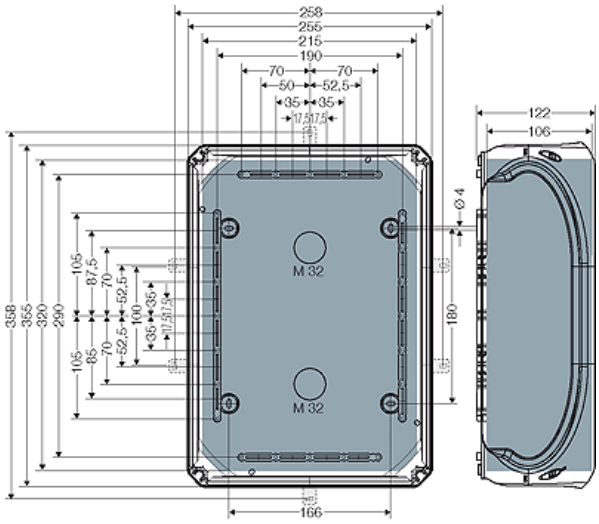

Ścianki boczne

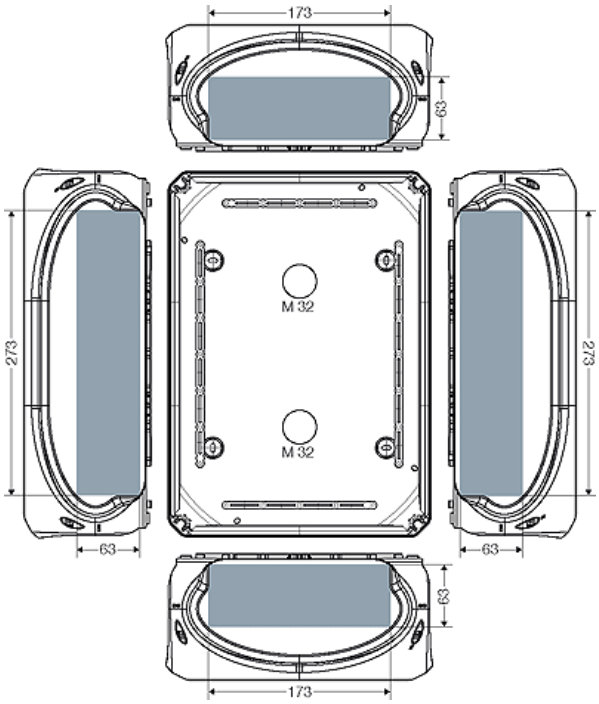

Warunki pracy i otoczenia

Zakres zastosowań	Nadaje się dla nieosłoniętych instalacji zewnętrznych Rozwiązania umożliwiające redukcję zjawiska tworzenia się kondensatu pary wodnej - patrz Dane techniczne.
odporność na przypadkowe strugi wody	Odporność przy okazjonalnych procesach czyszczenia (bezpośrednim spryskiwaniu) myjką wysokociśnieniową bez dodatków do czyszczenia, ciśnienie wody: maks. 100 bar, temperatura wody: maks. 80°C, oddalenie => 0,15 m, zgodnie z wymogami IP 69K, obudowa i dławnice co najmniej IP 65
Temperatura otoczenia:	Wartość średnia na 24 godziny + 55 °C Wartość maksymalna + 70 °C Wartość minimalna - 25 °C

„odporne na działanie czynników atmosferycznych”, do instalacji zewnętrznych nieosłoniętych



KF 5000 C

Ochrona pożarowa przy błędach wewnętrznych	Wymagania: przepisy i normy dla urządzeń elektrycznych Wymagania minimalne - próba rozżarzonego drutu według IEC 60 695-2-11: - 650°C dla obudów i dławnic - 850°C dla części przewodzących prąd
Palność	próba rozżarzonego drutu IEC 60 695-2-11: 960 °C UL Subject 94: V-0 trudnopalne samogasnące
Stopień ochrony przed mechanicznymi udarami	IK09 (10 Joule)
wydzielanie toksyn	nie zawiera halogenów bezsilikonowe "Bezhalogenowy" odpowiednio do kontroli kabli i przewodów izolowanych - korozyjność gazów pożarowych - według IEC 60 754-2
Wskazówka	Właściwości materiału - patrz dane techniczne

Hensel Polska Sp. z o.o. * ul. Dziadoszańska 10 * 61-248 Poznań * * Telefon: + 48 61 / 876-61-46 * Faks: + 48 61 / 879-93-50 * Data: July 2. 2015