Karta danych technicznych
Nakrętka kombi



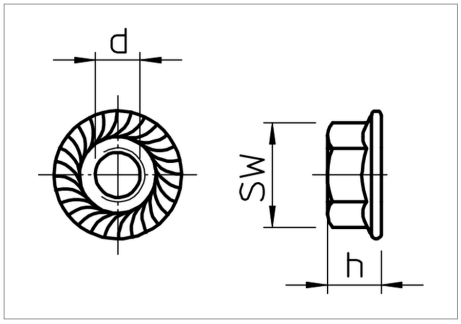

Nakrętka kombi z dociśniętą podkładką.

Typ	Wymiar d mm	Wymiar h mm	SW mm	Opak. szt.	Waga kg/100 szt.	Nr kat.
KM M6 G	6	6	10	100	0.315	6408958

St stal G cynkowana galwanicznie zł/10

Legenda

CE Oświadczenie o zgodności z dyrektywami WE