Karta danych technicznych
Kausza do linki



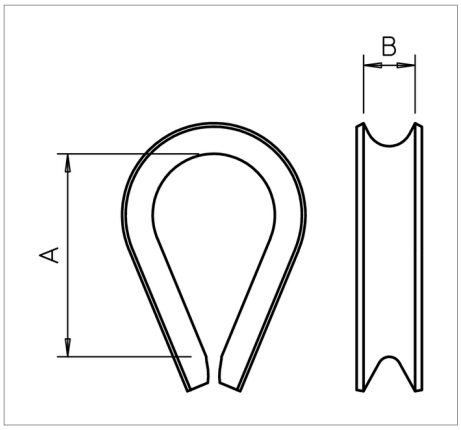

Kausza do linki według DIN 65457.

Typ	do linki o średnicy mm	Wymiar A mm	Wymiar B mm	Opakowanie 3 (wersja karton)	Opak. szt.	Waga kg/100 szt.	Nr kat.
946 3 G	3	21.5	4	1250	25	0.345	5301033
946 4 G	4	26.5	5.5	750	25	0.409	5301041
946 5 G	5	28.5	6.5	600	25	0.501	5301009
946 6 G	6	30	8	500	25	0.756	5301068
946 8 G	8	35	10	360	10	1.228	5301084
946 10 FT	10	43	12.5	200	10	2.322	5301106

St stal G cynkowana galwanicznie zł/10

CE

Legenda

CE Oświadczenie o zgodności z dyrektywami WE