Karta danych technicznych
Przeciwnakrętka, gwint PG



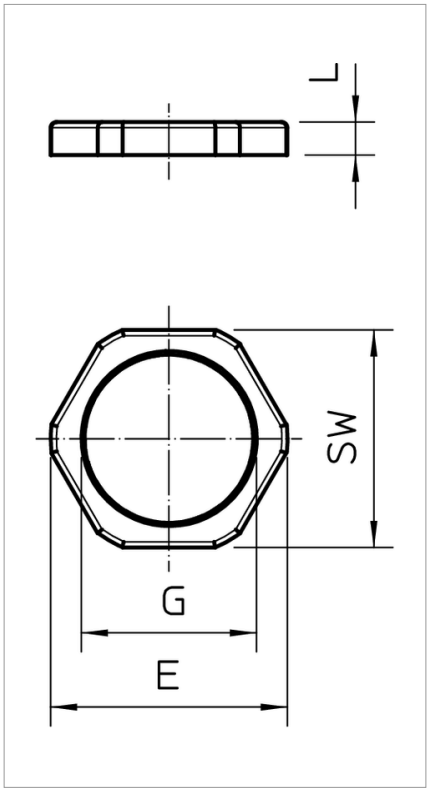

Przeciwnakrętka wg normy DIN 46320 z gwintem PG wg normy DIN 40430.

Typ	Gwint	Kolor	SW mm	Wymiar E mm	Wymiar L mm	Opakowanie 3 (wersja karton)	Opak. szt.	Waga kg/100 szt.	Nr kat.
116 VDE PG7 PA	Pg 7	jasnoszary; RAL 7035	19	21	5	2000	100	0.093	2048078
116 VDE PG 9 PA	Pg 9	jasnoszary; RAL 7035	22	24	5	2400	100	0.169	2048094
116 VDE PG11 PA	Pg 11	jasnoszary; RAL 7035	24	26	5	2400	100	0.184	2048116
116 VDE PG13.5PA	Pg 13,5	jasnoszary; RAL 7035	27	29	6	2000	100	0.256	2048132
116 VDE PG16 PA	Pg 16	jasnoszary; RAL 7035	30	33	6	2000	100	0.325	2048167
116 VDE PG21 PA	Pg 21	jasnoszary; RAL 7035	36	39	7	1200	100	0.466	2048221
116 VDE PG29 PA	Pg 29	jasnoszary; RAL 7035	46	50	7	500	50	1.100	2048299
116 VDE PG36 PA	Pg 36	jasnoszary; RAL 7035	60	66	8	250	25	1.683	2048361
116 VDE PG42 PA	Pg 42	jasnoszary; RAL 7035	65	73	8	250	25	1.756	2048426
116 VDE PG48 PA	Pg 48	jasnoszary; RAL 7035	70	78	8	200	25	1.830	2048485

PA poliamid

zł/10

Legenda

Pg gwint Pg

 bezhalogenowy: bez chloru, fluoru i bromu

CE Oświadczenie o zgodności z dyrektywami WE