Karta danych technicznych
Przeciwnakrętka, gwint PG



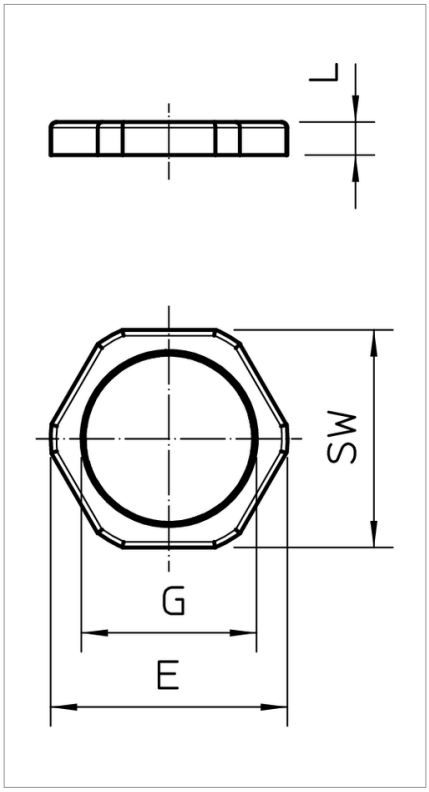

Przeciwnakrętka wg normy DIN 46320 z gwintem PG wg normy DIN 40430.

Typ	Gwint	Kolor	SW mm	Wymiar E mm	Wymiar L mm	Opakowanie 3 (wersja karton)	Opak. szt.	Waga kg/100 szt.	Nr kat.
116 PG 7	Pg 7	jasnoszary; RAL 7035	19	21	5	2000	100	0.077	2043076
116 PG 9	Pg 9	jasnoszary; RAL 7035	22	24	5	2400	100	0.114	2043092
116 PG11	Pg 11	jasnoszary; RAL 7035	24	26	5	2400	100	0.151	2043114
116 PG13.5	Pg 13,5	jasnoszary; RAL 7035	27	29	6	2000	100	0.211	2043130
116 PG16	Pg 16	jasnoszary; RAL 7035	30	33	6	2000	100	0.283	2043165
116 PG21	Pg 21	jasnoszary; RAL 7035	36	39	7	1200	100	0.343	2043211
116 PG29	Pg 29	jasnoszary; RAL 7035	46	50	7	500	50	0.664	2043297
116 PG36	Pg 36	jasnoszary; RAL 7035	60	66	8	250	25	1.380	2043351
116 PG42	Pg 42	jasnoszary; RAL 7035	65	73	8	250	25	1.440	2043424
116 PG48	Pg 48	jasnoszary; RAL 7035	70	78	8	200	25	1.500	2043483

PS polistyren

zł/10

Legenda

Pg gwint Pg

 bezhalogenowy: bez chloru, fluoru i bromu

CE Oświadczenie o zgodności z dyrektywami WE