Karta danych technicznych
Uchwyt SOM, pojedynczy



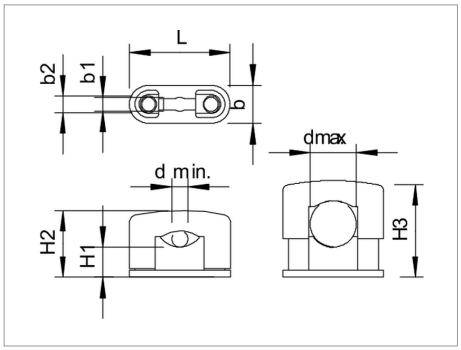

Ze śrubami z tworzywa sztucznego, odporny na korozję, z otworem wzdłużnym do mocowania za pomocą śrub do drewna lub kołków wbijanych 5 mm.

Typ	Zakres mocowania D mm	Śruba	Kolor	Opakowanie 3 (wersja karton)	Opak. szt.	Waga kg/100 szt.	Nr kat.
3079 LGR	5 - 14	M5 x 14	jasnoszary ; RAL 7035	500	50	0.524	2124149
3080 LGR	6 - 17	M6 x 18	jasnoszary ; RAL 7035	600	50	0.926	2124173
3081 LGR	15 - 25	M8 x 23	jasnoszary ; RAL 7035	300	25	1.860	2124254
3082 LGR	24 - 34	M8 x 23	jasnoszary ; RAL 7035	300	25	2.544	2124343

PS polistyren zł/10

Legenda



bezhalogenowy: bez chloru, fluoru i bromu

CE Oświadczenie o zgodności z dyrektywami WE