Karta danych technicznych
Dławik kablowy, gwint metryczny



Typ	Gwint	Kolor	Opakowanie 3 (wersja karton)	Opak. szt.	Waga kg/100 szt.	Nr kat.
V-TEC VM12 LGR	M12 x 1,5	jasnoszary; RAL 7035	500	50	0.318	2022862
V-TEC VM16 LGR	M16 x 1,5	jasnoszary; RAL 7035	500	50	0.638	2022864
V-TEC VM20 LGR	M20 x 1,5	jasnoszary; RAL 7035	600	50	0.856	2022866
V-TEC VM25 LGR	M25 x 1,5	jasnoszary; RAL 7035	300	25	1.360	2022868
V-TEC VM32 LGR	M32 x 1,5	jasnoszary; RAL 7035	240	20	2.230	2022870
V-TEC VM40 LGR	M40 x 1,5	jasnoszary; RAL 7035	120	10	3.467	2022872
V-TEC VM50 LGR	M50 x 1,5	jasnoszary; RAL 7035	60	5	5.466	2022874
V-TEC VM63 LGR	M63 x 1,5	jasnoszary; RAL 7035	60	5	8.306	2022876

PA poliamid

zł/10

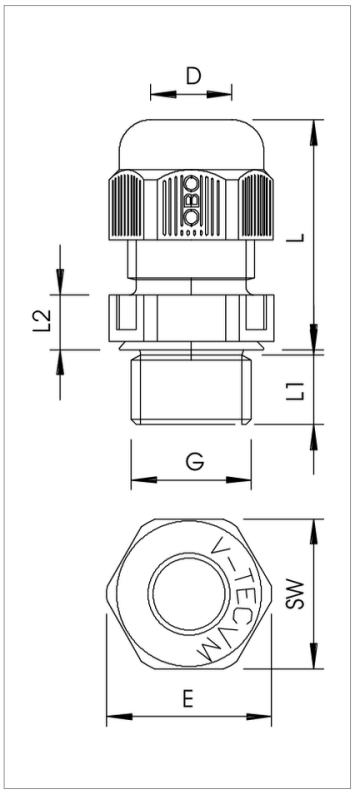

Legenda



stopień ochrony IP 68



gwint metryczny



Zrzeszenie elektrotechniki, elektroniki, techniki informacyjnej, stowarzyszenie zarejestrowane, Niemcy




Oświadczenie o zgodności z dyrektywami WE