Obudowa pusta



Mi 80201

- wymiary montażowe szer. 275 x wys. 275 x głęb. 150 mm



- maks. głębokość montażowa z zamontowaną płytą montażową 146 mm, przy wbudowanej szynie nośnej 135 mm
- wielkość obudowy 2
- szyny nośne, płyty montażowe lub zabudowy zamawiać oddzielnie
- z nieprzezroczystą pokrywą
- zamki pokrywy otwierane wkrętakiem
- materiał: PC (poliwęglan)
- klasa izolacyjności: II
- kolor: szary, RAL 7035

Wysokość montażowa	275 mm
Szerokość montażowa	275 mm
Szerokość	300 mm
Wysokość	300 mm
Głębokość	170 mm
Masa	1,914 kg

Rysunki

Rysunek wymiarowy

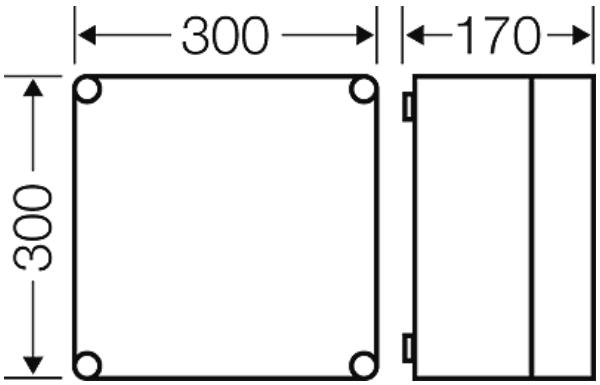

Dokładne wymiary

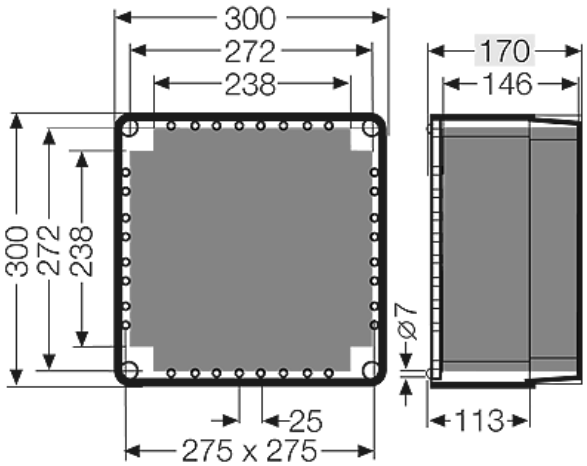

Hensel Polska Sp. z o.o. * ul. Dziadoszańska 10 * 61-248 Poznań * * Telefon: + 48 61 / 876-61-46 * Faks: + 48 61 / 879-93-50 * Data: July 6. 2015

Obudowa pusta



Mi 80201

- wymiary montażowe szer. 275 x wys. 275 x głęb. 150 mm



Ścianki boczne





2 x M 20
10 x M 25
1 x M 32/40

4 x M 25
3 x M 40/50

Warunki pracy i otoczenia

Zakres zastosowań	Nadaje się do pomieszczeń i osłoniętych instalacji zewnętrznych Należy jednak brać pod uwagę wpływ warunków atmosferycznych na zainstalowane urządzenia, np. minimalną i maksymalną temperaturę otoczenia oraz kondensację pary wodnej — patrz Dane techniczne.
odporność na przypadkowe strugi wody	Odporność przy okazjonalnych procesach czyszczenia (bezpośrednim spryskiwaniu) myjką wysokociśnieniową bez dodatków do czyszczenia, ciśnienie wody: maks. 100 bar, temperatura wody: maks. 80°C, oddalenie => 0,15 m, zgodnie z wymogami IP 69K, jako pojedyncza obudowa bez zamontowanych na niej aparatów (bez połączenia z inną obudową), obudowa i dławnice co najmniej IP 65
Temperatura otoczenia:	Wartość maksymalna + 70 °C Wartość minimalna - 25 °C
Ochrona pożarowa przy błędach wewnętrznych	Wymagania: przepisy i normy dla urządzeń elektrycznych Wymagania minimalne - próba rozżarzonego drutu według IEC 60 695-2-11: - 650°C dla obudów i dławnic - 850°C dla części przewodzących prąd
Palność	próba rozżarzonego drutu IEC 60 695-2-11: 960 °C UL Subject 94: V-2 trudnopalne samogasnące
Stopień ochrony przed mechanicznymi udarami	IK08 (5 Joule)
wydzielanie toksyn	nie zawiera halogenów bezsilikonowe "Bezhalogenowy" odpowiednio do kontroli kabli i przewodów izolowanych - korozyjność gazów pożarowych - według IEC 60 754-2
Wskazówka	uzupełniające wskazówki do instalowania na zewnątrz: - Używane do produkcji skrzynek Mi tworzywa są zasadniczo odporne na działanie promieniowania UV, więc ich stabilność i szczelność pozostaje niezmieniona. Jednak intensywne promieniowanie UV może z czasem wpłynąć na barwę przezroczystych pokryw. - W celu ochrony przed bezpośrednim wpływem takich czynników jak deszcz, lód, śnieg - zaleca się stosowanie osłony z góry. - daszek - Dodatkowo, w zależności od miejsca montażu, oprócz oczekiwanego IP należy uwzględnić możliwość wystąpienia agresji chemicznej środowiska. - Dla utrzymania dopuszczalnej dla urządzeń elektrycznych temperatury otoczenia jak również dla

Obudowa pusta



Mi 80201

- wymiary montażowe szer. 275 x wys. 275 x głęb. 150 mm



uniknięcia powstawania kondensatu należy stosować możliwość przewietrzania lub ogrzewania rozdzielnic.
Właściwości materiału - patrz dane techniczne

Hensel Polska Sp. z o.o. * ul. Dziadoszańska 10 * 61-248 Poznań * * Telefon: + 48 61 / 876-61-46 * Faks: + 48 61 / 879-93-50 * Data: July 6. 2015