4-kanałowy moduł wejść dwustanowych 24 V DC

podłączanie 2-, 3-przewodowe; załączanie potencjałem wysokim

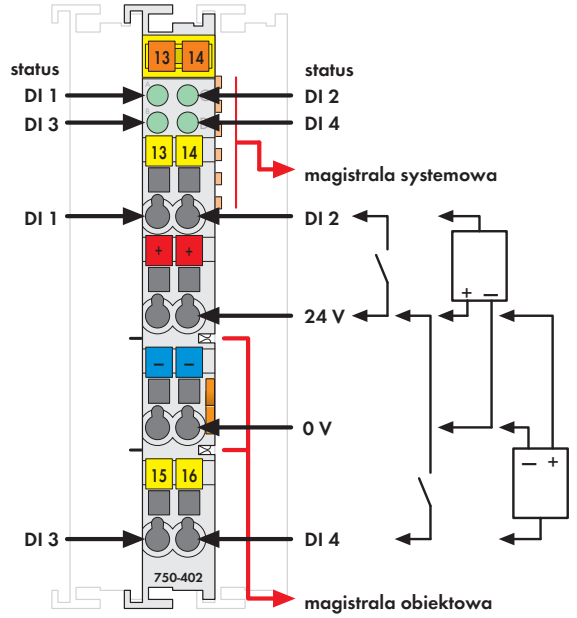

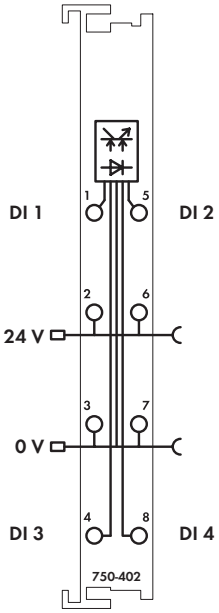

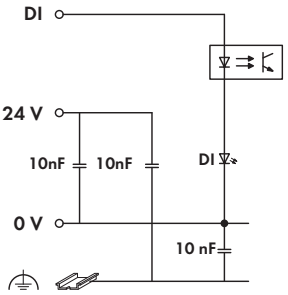

wymiary i dane ogólne patrz str. 24 / dostawa bez oznaczników Mini-WSB / oznaczenia i obsługa modułów z serii 750 (753) patrz str. 10 ... 11 / 12 ... 13

Moduł wejść dwustanowych zbiera sygnały z obiektu, np. z czujników.

W celu tłumienia zakłóceń każde wejście wyposażone jest w filtr o różnych stałych czasowych w zależności od wykonania.

Magistrala obiektowa i systemowa są od siebie galwanicznie odseparowane.

Opis	nr katalogowy	szt./ opak.
4DI 24V DC 3,0ms	**750-402**	10[1]
4DI 24V DC 3,0ms /T	**750-402/025-000**	1
(temperatura pracy -20 °C ... +60 °C)		
4DI 24V DC 0,2ms	**750-403**	10[1]
4DI 24V DC 3,0ms (bez wtyczki)	**753-402**	1
4DI 24V DC 0,2ms (bez wtyczki)	**753-403**	1

[1] możliwa dostawa pojedynczych sztuk

Akcesoria		nr katalogowy	szt./ opak.
	**wtyczka seria 753**	**753-110**	25
	elementy kodujące	**753-150**	100
	**oznaczniki Mini-WSB**		
	bez nadruku	**248-501**	5
	z nadrukiem	patrz str. 352 ... 353	

Aprobaty	patrz również przegląd aprobat rozdział 1	
znak zgodności	CE	
przemysł morski (warianty na zapytanie)	ABS, BV, DNV, GL, KR, LR*, NKK*, PRS*, RINA* *seria 753 w przygotowaniu	
cULus UL 508		
cULus ANSI/ISA 12.12.01	Class I Div2 ABCD T4	75x-402, -403
EX EN 60079-0, -15	I M2 / II 3 GD Ex nA IIC T4	75x-402, 753-403
EN 61241-0, -1		
EX EN 60079-0, -11, -15	I M2 Ex d I	750-403*
EN 61241-0, -1, -11	II 3 G Ex nA IIC T4	750-403*
	II 3 D Ex tD A22 IP6X T135°C	750-403*
	* dopuszczalna temperatura pracy 0 °C ... +60 °C	

Dane techniczne	
liczba wejść	4
wewnętrzny pobór prądu	7,5 mA
napięcie magistrali obiektowej	24 V DC (-25 % ...+30 %)
napięcie sygnałowe (0)	-3 V ... +5 V DC
napięcie sygnałowe (1)	15 V ... 30 V DC
filtr wejściowy	3,0 ms (750-402 / 753-402)
	0,2 ms (750-403 / 753-403)
prąd wejściowy typ.	4,5 mA
izolacja	500 V system / zasilanie
reprezentacja w obrazie procesu	4 bity
technika podłączania przewodu	CAGE CLAMP®
przekrój przewodu	0,08 mm² ... 2,5 mm² / AWG 28 ... 14
dł. odizolowania przewodu seria 750 / 753	8 ... 9 mm / 0.33 in
	9 ... 10 mm / 0.37 in
szerokość modułu	12 mm
ciężar	48,5 g
EMC: CE - odporność na zakłócenia	zgodnie z EN 61000-6-2 (2005)
EMC: CE - emisja zakłóceń	zgodnie z EN 61000-6-4 (2007)
EMC przemysł morski - odporność na zakłócenia	zgodnie z Germanischer Lloyd (2003)
EMC przemysł morski - emisja zakłóceń	zgodnie z Germanischer Lloyd (2003)