KV Małe rozdzielnice dla 3-54 modułów



KV 9104

- 4,5 modułu: 1 x 4,5 modułu

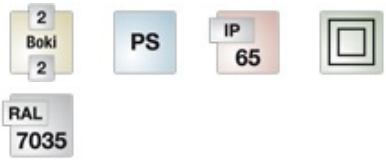

- 1 rząd
- dla każdego z potencjałów PE i N (ilość x przekrój) 2 x 25 mm², 4 x 4 mm², Cu, zaciski bezśrubowe FIXCONNECT®, szczegóły - patrz Dane techniczne tego rozdziału
- do wbudowania urządzeń mocowanych na szynie nośnej 35 mm
- z przezroczystymi drzwiami
- zamek do drzwiczek i zestaw do plombowania - patrz Wyposażenie dodatkowe
- z osłoną wprowadzenia kabli
- otwór pod aparaty do wyłamywania
- z elastycznymi membranami do wprowadzania kabli
- Stopień ochrony: IP 65
- kolor: szary, RAL 7035

Napięcie znamionowe izolacji	Ui = 400 V a.c.
{Leistungsabgabe}	{maximales Leistungsabgabevermögen Pde nach EN 60670-24 = 12 Watt}
Klasa izolacyjności:	II
Materiał:	PS-polistyrol termoplast
Szerokość	126 mm
Wysokość	228 mm
Głębokość	111 mm
Masa	0,646 kg

Rysunki

Rysunek wymiarowy

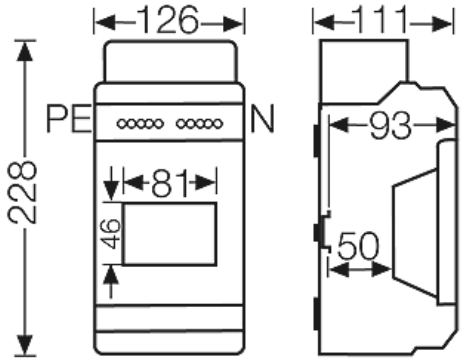

KV Małe rozdzielnice dla 3-54 modułów



KV 9104

- 4,5 modułu: 1 x 4,5 modułu

2 Boki 2 | PS | IP 65 | RAL 7035

Dokładne wymiary

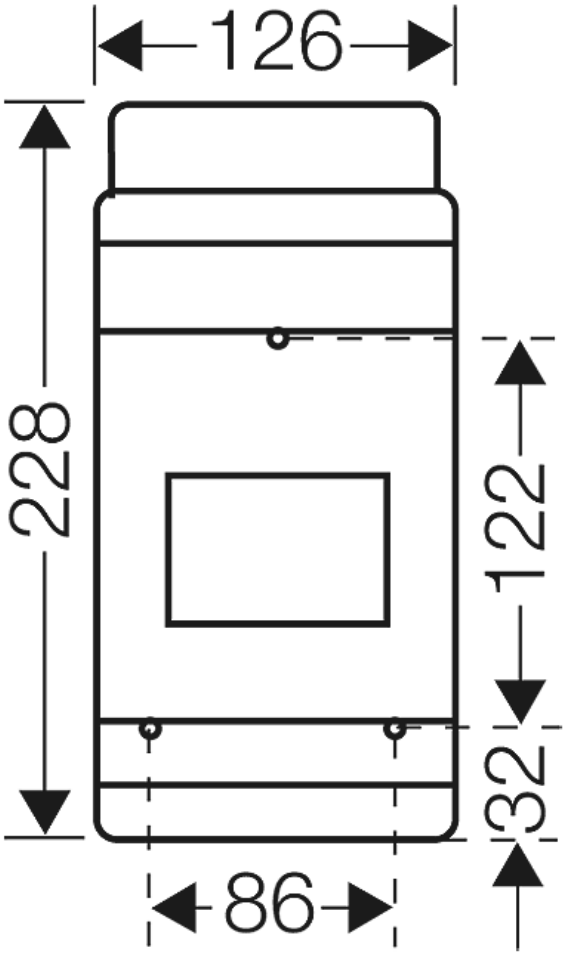



Ścianki boczne



4 x ø 7-16 mm
1 x ø 10-20 mm

Warunki pracy i otoczenia

Zakres zastosowań	Wykonanie IP 54/65: odpowiednie dla instalacji wewnętrznej i zewnętrznej osłoniętej wg. DIN VDE 0100 cz. 737. Wykonanie IP 41: odpowiednie dla wnętrz sychych. Należy jednak brać pod uwagę wpływ warunków atmosferycznych

Hensel Polska Sp. z o.o. * ul. Dziadoszańska 10 * 61-248 Poznań * * Telefon: + 48 61 / 876-61-46 * Faks: + 48 61 / 879-93-50 * Data: July 7. 2015

KV Małe rozdzielnice dla 3-54 modułów



KV 9104

- 4,5 modułu: 1 x 4,5 modułu

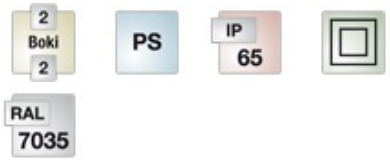

	na zainstalowane urządzenia, np. minimalną i maksymalną temperaturę otoczenia oraz kondensację pary wodnej — patrz Dane techniczne.
Temperatura otoczenia:	Wartość średnia na 24 godziny + 35 °C Wartość maksymalna + 40 °C Wartość minimalna - 5 °C
Względna wilgotność powietrza	50% przy 40° C krótkotrwale 100% przy 25° C
Ochrona pożarowa przy błędach wewnętrznych	Wymagania: przepisy i normy dla urządzeń elektrycznych Wymagania minimalne - próba rozżarzonego drutu według IEC 60 695-2-11: - 650°C dla obudów i dławnic - 850°C dla części przewodzących prąd
Palność	próba rozżarzonego drutu IEC 60 695-2-11: 750 °C UL Subject 94: V-2 trudnopalne samogasnące
Stopień ochrony przed mechanicznymi udarami	IK08 (5 Joule)
wydzielanie toksyn	nie zawiera halogenów bezsilikonowe "Bezhalogenowy" odpowiednio do kontroli kabli i przewodów izolowanych - korozyjność gazów pożarowych - według IEC 60 754-2
Wskazówka	Właściwości materiału - patrz dane techniczne