aR	TYP M	NAPIĘCIE ZNAMIONOWE ~690V

Dane techniczne:			Zastosowanie:
Normy: PN-IEC 60269-4	Znamionowa zdolność zwarciowa: ~200kA Napięcie znamionowe: ~690V	Charakterystyka **aR**	Wkładki typu M są przeznaczone do mocowania w standardowych przemysłowych podstawach bezpiecznikowych (np. PK) lub rozłącznikach bezpiecznikowych.

M1UQ02/160A/690V



Rozmiar	In (A)	Typ (wizualny wslaźnik przepalenia)	Nr kodowy	Całka Joule'a wyłączania I^2t - (A^2s)	Znamionowe straty mocy (W)	Char.	Pakowanie (szt.)	Waga (g)
1	63	M1UQ02/63A/690V	004743212	1.200	16	aR	3/24	500
	80	M1UQ02/80A/690V	004743213	1.800	21	aR	3/24	500
	100	M1UQ02/100A/690V	004743214	2.500	27	aR	3/24	500
	125	M1UQ02/125A/690V	004743215	4.600	32	aR	3/24	500
	160	M1UQ02/160A/690V	004743216	8.400	36	aR	3/24	500
	200	M1UQ02/200A/690V	004743217	14.000	46	aR	3/24	500
	250	M1UQ02/250A/690V	004743219	26.000	51	aR	3/24	500
	315	M1UQ02/315A/690V	004743221	42.000	66	aR	3/24	500
	350	M1UQ02/350A/690V	004743222	54.000	69	aR	3/24	500
	400	M1UQ02/400A/690V	004743223	98.000	80	aR	3/24	500
2	250	M2UQ02/250A/690V	004744219	21.500	53	aR	1/16	650
	315	M2UQ02/315A/690V	004744221	33.800	68	aR	1/16	650
	350	M2UQ02/350A/690V	004744222	48.900	71	aR	1/16	650
	400	M2UQ02/400A/690V	004744223	85.000	75	aR	1/16	650
	450	M2UQ02/450A/690V	004744225	120.000	80	aR	1/16	650
	500	M2UQ02/500A/690V	004744226	150.000	91	aR	1/16	650
	550	M2UQ02/550A/690V	004744227	200.000	100	aR	1/16	650
	630	M2UQ02/630A/690V	004744228	305.000	120	aR	1/16	650
3	400	M3UQ02/400A/690V	004745223	69.000	81	aR	3/24	850
	450	M3UQ02/450A/690V	004745225	96.000	89	aR	3/24	850
	500	M3UQ02/500A/690V	004745226	127.000	110	aR	3/24	850
	630	M3UQ02/630A/690V	004745228	225.000	121	aR	3/24	850
	710	M3UQ02/710A/690V	004745229	320.000	130	aR	3/24	850
	800	M3UQ02/800A/690V	004745230	525.000	145	aR	3/24	850
	900	M3UQ02/900A/690V	004745231	900.000	160	aR	3/24	850
	1000	M3UQ02/1000A/690V	004745232	1000.000	170	aR	3/24	850

Uwaga! Tylko dla wkładki o rozmiarze 1 nie ma możliwości zamontowania mikrołącznika NVS5.

Wymiary:

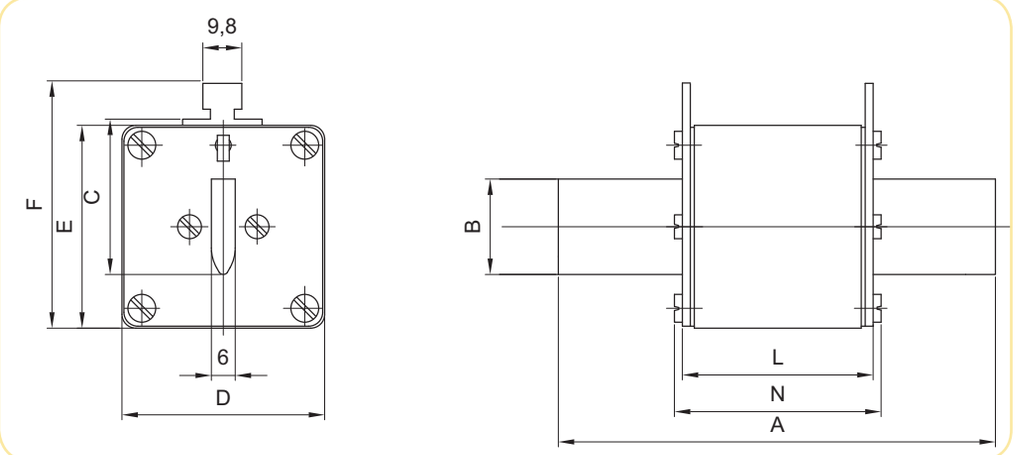

Rozmiar	A	B	C	D	E	F	L	N
1	135	24	40	46	52	62	65	72
2	150	30	48	54	61	71	65	72
3	150	37	60	64	74	84	65	72