PRODUCT CATALOGUE

Electrotechnical equipment

2014/2015

KATALOG PRODUKTÓW

ELEKTRO-PLAST OPATÓWEK

Tradycje naszej działalności sięgają 1980 roku, jesteśmy polskim producentem osprzętu elektroinstalacyjnego. Logo naszej firmy jest zarejestrowane w Urzędzie Patentowym od 1996 r. Nasz program produkcji to wyroby elektroinstalacyjne min. rozdzielnice natynkowe i podtynkowe, tablice licznikowe, szeroka gama uchwytów do kabli i przewodów, puszki instalacyjne, puszki hermetyczne, zwijaki bębnowe - przedłużacze itp. Dysponujemy nowoczesnym i ciągle modernizowanym parkiem maszynowym. Posiadamy własne biuro konstrukcyjno-technologiczne z narzędziownią, własne zaplecze magazynowe i środki transportu. Nasza firma oferuje wysokiej jakości produkty, zaopatrzone w odpowiednie atesty i certyfikaty. Wdrożyliśmy system zarządzania jakością ISO9001:2000 TUV Rheinland.

Wzrost zatrudnienia, modernizacja istniejących i budowa nowych obiektów pozwoliły nam rozszerzyć zakres produkcji. Nasze wyroby można spotkać w większości placówek handlowych branży elektroinstalacyjnej w Polsce. Prowadzimy także sprzedaż na rynki zagraniczne w Europie, Azji, Afryce (22 państwa). Sprawdzona kadra techniczna w połączeniu z młodym i dynamicznym zespołem marketingowo-handlowym skierowana jest w stronę klienta. Dynamika firmy, stosowanie nowoczesnych technologii i najlepszych gatunkowo surowców sprawiają że oferowane odbiorcom produkty spełniają wymagania jakościowe. Błyskawiczna realizacja zamówień, atrakcyjne zasady współpracy z odbiorcami, to atuty które pozwoliły nam zdobyć zaufanie klientów. Prowadzimy własny dział zamówień oraz serwis internetowy w którym można znaleźć aktualny cennik, ofertę, aktualności. Prowadzimy system wspierania sprzedaży dla naszych odbiorców poprzez akcje reklamowe i promocyjne, udział w krajowych i zagranicznych imprezach targowych, tablice reklamowe w punktach sprzedaży oraz publikacje w mediach.

Zaangażowanie załogi, jej mobilizacja i zdobyte doświadczenie, nowoczesność produkcji i dystrybucji pozwalają nam osiągać coraz wyższy poziom naszych produktów oraz zadowolenie klientów.

Jesteśmy otwarci na Państwa sugestie i uwagi.



The tradition of our business dates back to 1980, we are polish manufacturer of electrical installation equipment. Logo of our company is registered in the Patent Office since 1996. Our manufacturing program includes electrical installation accessories, such as surface and flush distribution boards, meter boards, a wide range of wire and cable grips, flush junction boxes, surface and flush hermetic boxes and cable reels etc. We have a modern and continuously modernized machine park. We have our own design and engineering office with tool room, internal warehouse and means of transport. Our company offers high quality products provided with appropriate attests and certificates. We have implemented the quality management system ISO 9001: 2008 TUV Rheinland.

Headcount increase, modernization of existing and construction of new buildings help us to extend the scope of production and services. Our products can be recognized in majority of outlets of electro-technical branch in Poland. We also export to many foreign markets in Europe, Asia, Africa (22 countries). Experienced staff, in addition to a young and dynamic trade marketing team, provide strong foundation and guarantee constant development Dynamics of company, the use of modern technologies and best sort of materials enable us to offer products which meet quality requirements. Instant performance of orders, attractive conditions of cooperation are the advantages which help us gain customer's trust. We run our own order department and web service in which you can find the current pricing list, current product offers, current news. We also run sales support program for our customers by means of attractive advertising and promotion campaigns, participation in domestic and foreign fair events, boards in outlets and publications in media.

It is the commitment of our staff, its engagement and gained experience along with modern approach in production and distribution that let us achieve the constantly higher level of our products and customer satisfaction.

We are open to your suggestions and comments.

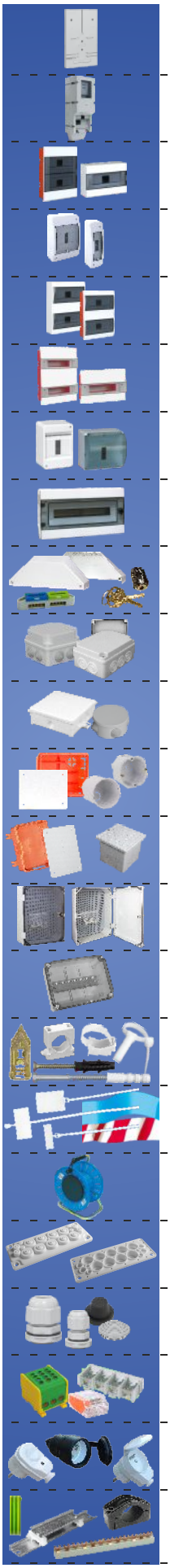

str. 4-7 TABLICE LICZNIKOWE
METER BOARDS

str. 8 OBUDOWA ZESTAWU POMIAROWEGO OZP
MEASURING SET CASING OZP

str. 9-11 ROZDZIELNICE SRN, SRP
DISTRIBUTION BOARDS SRN, SRP

str. 12 ROZDZIELNICE RNT, RNTO
DISTRIBUTION BOARDS RNT, RNTO

str. 13-14 ROZDZIELNICE RN, RP FALA LINE
DISTRIBUTION BOARDS RN, RP FALA LINE

str. 15 ROZDZIELNICE PODTYNKOWE RJP
DISTRIBUTION BOARDS RJP

str. 16 ROZDZIELNICE RNO, RM
DISTRIBUTION BOARDS RNO, RM

str. 17-21 ROZDZIELNICE HERMETYCZNE NEOSERIES
HERMETIC DISTRIBUTION BOARDS NEOSERIES

str. 22 AKCESORIA DO ROZDZIELNIC RH
ACCESSORIES FOR DISTRIBUTION BOARDS RH

str. 23-31 PUSZKI HERMETYCZNE - HERMET BOX
HERMETIC BOXES - HERMET BOX

str. 32 PUSZKI INSTALACYJNE NATYNKOWE
SURFACE INSTALLATION BOXES

str. 33-36 PUSZKI INSTALACYJNE PODTYNKOWE
FLUSH JUNCTION BOXES

str. 37-38 PUSZKI I OBUDOWY DO ZŁĄCZY ODGROMOWYCH PZO I SZO
BOXES FOR LIGHTNING PROTECTION SYSTEM PZO & SZO

str. 39 OBUDOWY Z TWORZYWA UNIBOX
PLASTIC BOXES UNIBOX

str. 40-44 OBUDOWY HERMETYCZNE - HERMET BOX
HERMETIC CASINGS - HERMET BOX

str. 45-57 TECHNIKA ZAMOCOWAŃ
THE FIXING TECHNOLOGY

str. 58-59 SYSTEMY IDENTYFIKACYJNE
IDENTIFICATION SYSTEMS

str. 60-61 ZWIJAKI - PRZEDŁUŻACZE BĘBNOWE
CABLE REELS

str. 62 PRZEPUSTY MEMBRANOWE
MULTIGATES

str. 63 DŁAWNICE
GLANDS

str. 64-70 ZŁĄCZKI ELEKTROINSTALACYJNE
ELECTROTECHNICAL CONNECTORS

str. 71-72 WTYCZKI I GNIAZDA
PLUGS AND SOCKETS

str. 73-75 AKCESORIA
ACCESSORIES



Rozróżniamy trzy rodzaje tablic licznikowych:
- Tablice Licznikowe bez zabezpieczeń "B/Z"
- Tablice Licznikowe z zabezpieczeniem na bezpieczniki topikowe "TL"
- Tablice Licznikowo-Rozdzielcze z zabezpieczeniem na wyłączniki nadprądowe "TLR"

Tablice Licznikowe typu "B/Z" przystosowane są tylko do montażu liczników energii elektrycznej.
Tablice Licznikowe typu "TL" wyposażone są w gniazda bezpiecznikowe E27 umożliwiające zabezpieczenie od 1 do 4 obwodów wkładkami topikowymi 2-25A, listwy z zaciskami dla przyłączania przewodów w torze N.
W Tablicach Licznikowych typu "TLR" przygotowano osłabienia pod aparaty elektryczne od 1 do 9 modułów. Tablice "TLR" wyposażone są w szynę TH35 pozwalającą na szybki montaż różnych aparatów elektrycznych oraz listwy zaciskowe dla przyłączenia przewodów w torach N i PE.

Oferujemy również wykonanie tablic licznikowych typu B/Z odpornych na podwyższoną temperaturę 100 °C zgodnie z normą PN –EN 60529 : 2003 na indywidualne zamówienie klienta.

There are three types of meter boards:
- Meter Boards without B/Z protections
- Meter Boards with protection for TL fusible cut-outs
- Meter & Switch Boards with protection for TLR over-current breaker switches

The B/Z-type meter boards are adjusted for installation of watt-hours meters only.
The TL-type meter boards have been equipped with E27 fuse bases, enabling protection of 1 to 4 circuits by means of 2-25A fuse links, flat bar strips for connecting wires in the N- type track.
In TLR type meter boards there are reductions for electric apparatuses of 1 to 9 modules. TLR boards are equipped with TH35 allowing fast assembly of different electrical apparatuses as well as flat bar strips for connecting wires in N-type and PE-type tracks.

We also offer making B/Z-type meter boards resistant to higher temperatures up to 100 °C according to standard PN –EN 60529 : 2003 for client's individual order.

Nasze tablice licznikowe są zalecane i przystosowane do montażu m.in. liczników produkcji PAFAL Świdnica

Our meter boards are recommended and adjusted to meters by PAFAL Świdnica

Dane techniczne / Technical data	
Norma / Standard	PN –EN 60529 : 2003 PN–EN 60439-1:2003+A1:2006
Klasa ochronności / Class of protection	II
Unr	230/400V
Uni	500V
In	Dla / for "B/Z"-63A; "TL"-25A; "TLR"-100A
Max. przekrój przewodu Max. Wire cross - section	10 mm^2
Kolor / Colour	Szary / grey



TABLICE LICZNIKOWE **"B/Z"**

METER BOARDS **"B/Z"**

T-1F-b/z

nr kat. 10.6



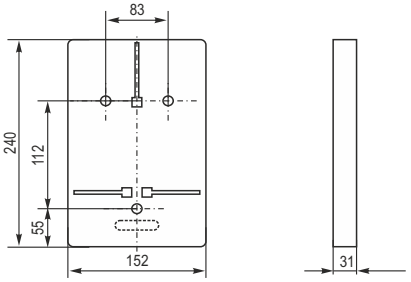

T-1F-b/z-12

nr kat. 10.13



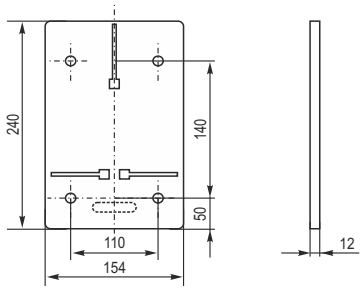

TU-1F/3F-b/z
(uniwersalna)
(universal)

nr kat. 10.5



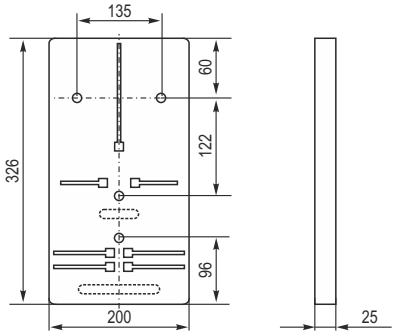

TU-1F/3F-b/z-12
(uniwersalna)
(universal)

nr kat. 10.12

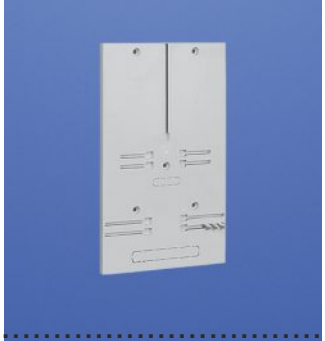

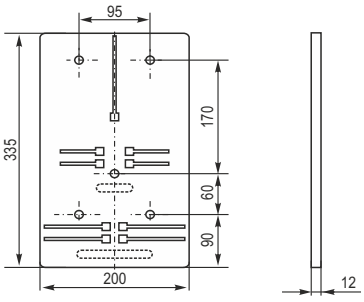

T-1F/3F-b/z-NOVA

nr kat. 10.11



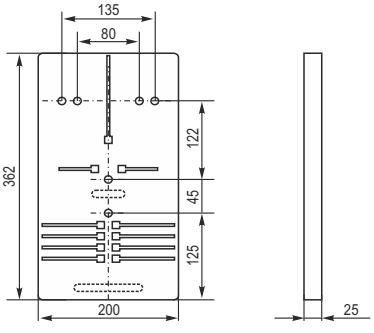

TABLICE LICZNIKOWE **"B/Z"**

METER BOARDS **"B/Z"**

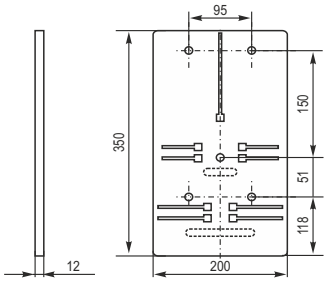



T-1F/3F-b/z-
NOVA-12

nr kat. 10.14

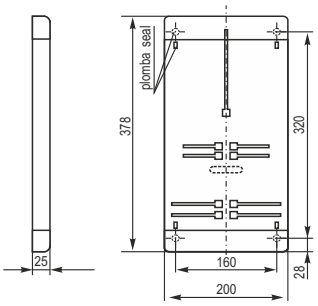



T-1F/3F-b/z
(z nakładkami)

nr kat. 10.4

Zastosowanie
- do liczników
maksymalnych
wysokoamperowych
(licznik jedno- i dwutaryfowy)

Application: maximum
high-ampere meters
(one or two-tariff meters)

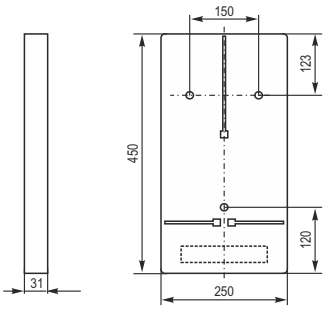



T-3F-b/z-100A

nr kat. 10.3

Zastosowanie:
do liczników elektronicznych
energii elektrycznej oraz apara-
tów sterowniczych montowanych
na szynie TH35

Application:
electronic watt-hour meters
and control devices
mounted on a TH35

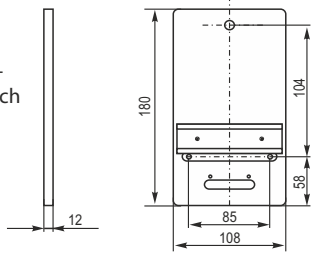



T-Z
(zegarowa)
(dial)

nr kat. 10.7

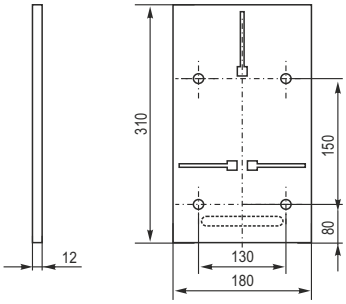



T-b/z-M-12

nr kat. 10.15

TABLICE LICZNIKOWE "TL"

METER BOARDS "TL"

TL-1F-3x25A

nr kat. 10.10



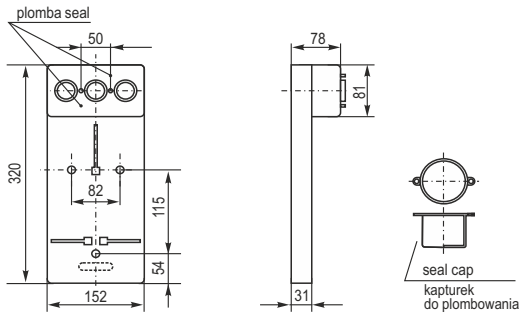

TL-1F/3F-4x25A

nr kat. 10.8



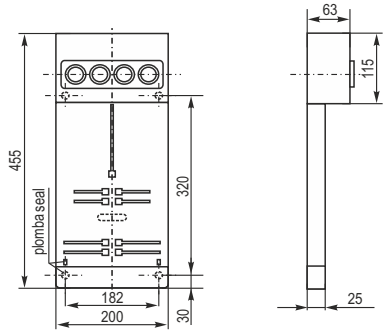

TL-1F/3F-3x25A

nr kat. 10.9



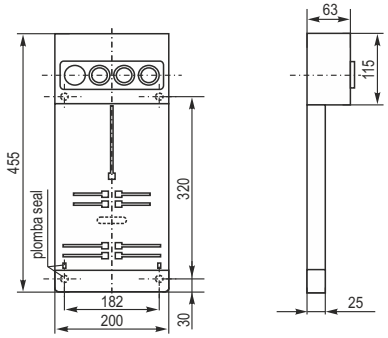

TABLICE LICZNIKOWE "TLR"

METER BOARDS "TLR"

TLR-1F
nr kat. 10.2

TLR-1F (z szybą)
(with watch glass)
nr kat. 10.2A



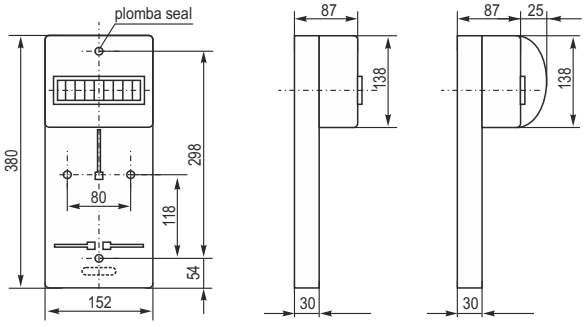

TLR-1F/3F
nr kat. 10.1

TLR-1F/3F (z szybą)
(with watch glass)
nr kat. 10.1A



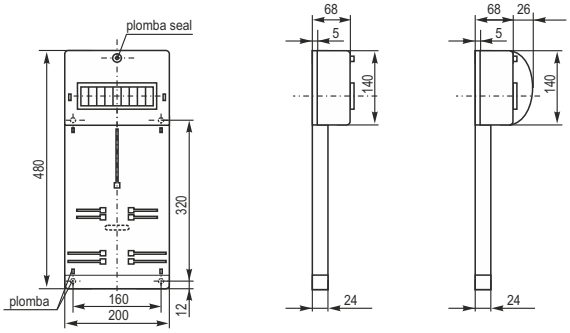

OBUDOWA ZESTAWU POMIAROWEGO **"OZP"**

MEASURING SET CASING **"OZP"**

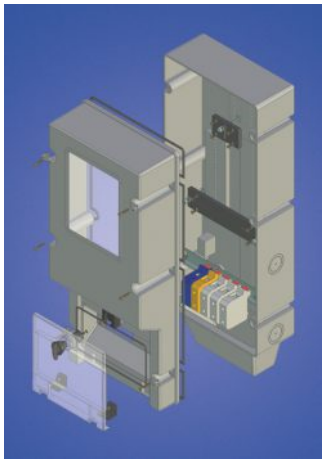

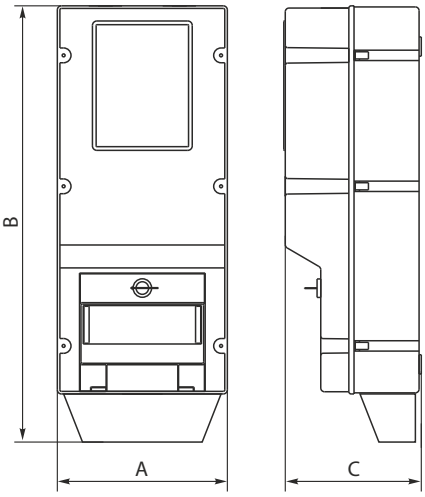



zamek metal lock



Obudowa zestawu pomiarowego wykonana jest z tworzywa sztucznego z dodatkiem UV odpornego na warunki atmosferyczne zewnętrzne oraz ze zwiększoną odpornością na uszkodzenia mechaniczne. Przeznaczona jest do zamocowania licznika elektrycznego 1-fazowego lub 3-fazowego.
Obudowę wyposażono w listwę przyłączeniową, szybkę rewizyjną oraz czteromodułowe miejsce na zamontowanie zabezpieczenia przed licznikowego wyposażonego w szynę TH35.
Posiada zaślepki umożliwiające plombowanie, występuje w wersji z zamkiem na klucz.

plomba seal



Measuring set casings are made of plastic with UV supplement which is weather resistant and with higher resistant to mechanical damages.
Casing is used to mount electric meters both 1-phase and 3-phase .
The casing is equipped with attachment strips, watch glass and four module place for mounting calculating devices safeguards which equipped with EUROBUS TH35.
It has end caps which allows sealing, there is a version with lock with key.

Nr kat. Cat No.	Nazwa Name	Wyposażenie Equipment	Wymiary / Dimensions			Waga Weight [kg]
			A [mm]	B [mm]	C [mm]	
38.01	OZP - OBUDOWA OZP - CASING	Listwa LZ 5x25 Strip LZ 5x25	230	602	190	2,49
38.02	OZP/Z - OBUDOWA OZP/Z - CASING	Listwa LZ 5x25/Zamek metalowy Strip LZ 5x25/Metal lock	230	602	190	2,49

Dane techniczne / Technical data	
Klasa ochronności / Class of protection	II
Unr	400V, 50Hz
Uni	500V
In	63A
Stopień ochrony / Protection degree	IP 65
Temp. otoczenia / Ambient temperature	-25 ℃ do + 40 ℃

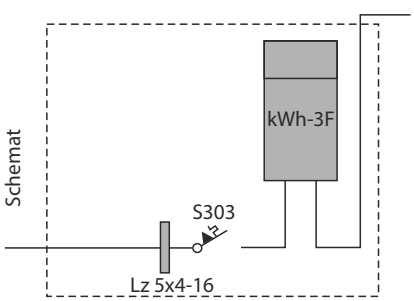

Norma/standard: PN-EN 62208:2006



Rozdzielnice wykonane są z tworzywa sztucznego. Przystosowane są do użytkowania wewnątrz pomieszczeń. Rozdzielnice posiadają obudowę zamkniętą skrzynkową oraz przystosowane są do plombowania. W bocznych częściach obudowy posiadają przetłoczenia dla łatwego wprowadzenia przewodów bądź rurek instalacyjnych. Rozdzielnie zaopatrzone są w etykiety opisowe. Posiadają również listwy zaciskowe N+PE. Elementem montażowym w rozdzielnicy jest wspornik TH 35/7,5 (Euroszyna), pozwalający na zamontowanie zabezpieczeń nadmiarowo - prądowych, wyłączników różnicowo - prądowych oraz innych aparatów elektrycznych. Zgodnie z obowiązującymi normami rozdzielnice należy umieszczać na trudnopalnych ścianach przez osoby odpowiednio wykwalifikowane.
Dotyczy wszystkich typów rozdzielnic.

The distribution boards are made of plastic. They are fit for indoor use. The distribution boards are equipped with a closed box casing and they are adaptable for sealing. The sides of casing have grooves for an easy introduction of wires or tubes. The distribution boards are equipped with describing labels and also with N+PE terminal strips. The TH 35/7,5 (Eurobus) bracket is an assembly element in the distribution board that allows fixing over - current protections, current variation breaker switchers as well as different electrical apparatuses.
Applies to all types of distribution boards.


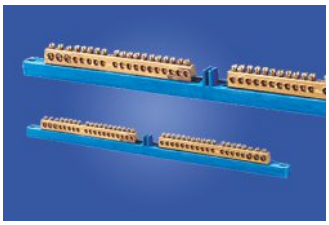
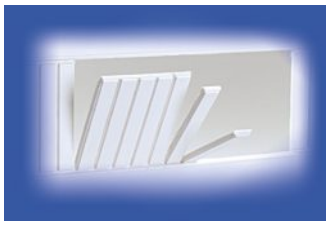


Dane techniczne / Technical data	
Klasa ochronności / Class of protection	II
Unr	230/400V
Uni	500V
In	100A
Stopień ochrony / Protection degree	IP 30 / IP 40
Max. przekrój przewodu Max. Wire cross - section	10 mm^2
Kolor / Colour	Biały / White
Materiał / Material	ABS




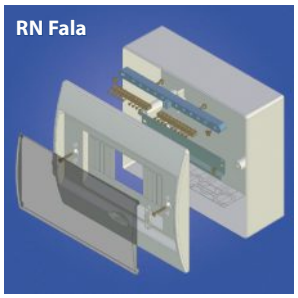

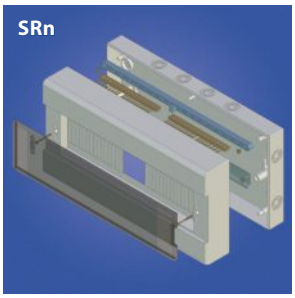

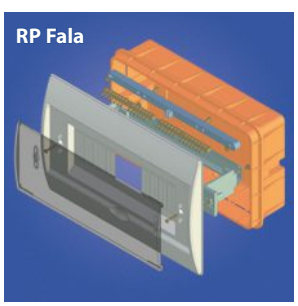

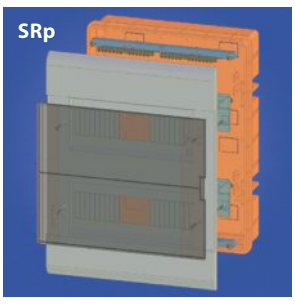

ROZDZIELNICE **"SRn"**

DISTRIBUTION BOARDS **"SRn"**

SRn

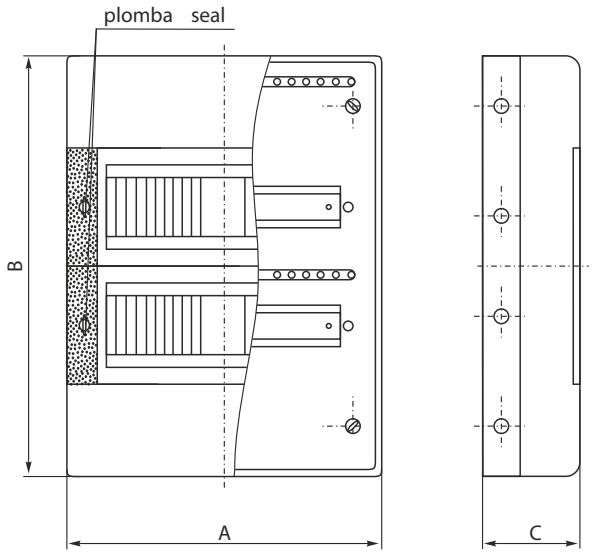

IP 40

- They meet the standards:
- Spełniają normy
PN-EN 62208:2011
PN-EN 60529:2003









All SRn distribution board are equipped with
- N+PE terminal strips,
- Protection class: IP 40,

Wszystkie rozdzielnice SRn posiadają:
- listwy zaciskowe N+PE,
- stopień ochrony IP 40,













Symbol "B" w nazwie oznacza wersję z białymi drzwiami

*Wersja łączona (klejona). / The version united (stuck).

Nr kat. Cat No.	Nazwa Name	Typ / Type rzędy / moduły w rzędzie rows / units	Zaciski Terminals N+PE	Wymiary / Dimensions			Waga Weight [kg]
				A [mm]	B [mm]	C [mm]	
1.1	SRn 6	1 x 6	tak/yes	192	198	95	0,5
1.2	SRn 8	1 x 8	tak/yes	228	198	95	0,6
1.3	SRn 12	1 x 12	tak/yes	298	198	95	0,8
1.4	SRn 16*	2 x 8*	tak/yes	228	396	95	1,2
1.5	SRn 18	1 x 18	tak/yes	402	198	95	1,1
1.6	SRn 24	2 x 12	tak/yes	298	397	95	1,6
1.36	SRn 36	3 x 12	tak/yes	316	610	110	2,2
1.7	SRn 36*	3 x 12*	tak/yes	298	594	95	2,4
1.8	SRn 36*	2 x 18*	tak/yes	402	396	95	2,2
1.9	SRn 54*	3 x 18*	tak/yes	402	594	95	3,3
1.11	SRn 6/B	1 x 6	tak/yes	192	198	95	0,5
1.12	SRn 8/B	1 x 8	tak/yes	228	198	95	0,6
1.13	SRn 12/B	1 x 12	tak/yes	298	198	95	0,8
1.14	SRn 16/B*	2 x 8*	tak/yes	228	396	95	1,2
1.15	SRn 18/B	1 x 18	tak/yes	402	198	95	1,1
1.16	SRn 24/B	2 x 12	tak/yes	298	397	95	1,6
1.136	SRn 36/B	3 x 12	tak/yes	316	610	110	2,2
1.17	SRn 36/B*	3 x 12*	tak/yes	298	594	95	2,4
1.18	SRn 36/B*	2 x 18*	tak/yes	402	396	95	2,2
1.19	SRn 54/B*	3 x 18*	tak/yes	402	594	95	3,3

ROZDZIELNICE "SRp"
DISTRIBUTION BOARDS "SRp"

SRp

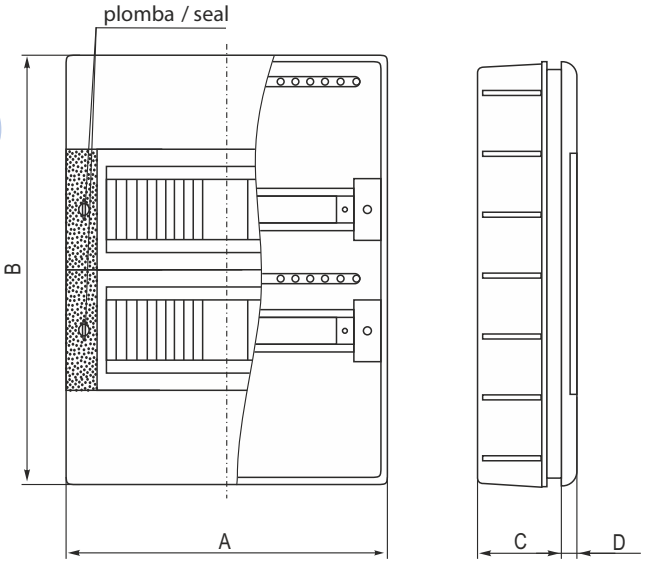



Wszystkie rozdzielnice SRp posiadają:
- listwy zaciskowe N+PE;
- stopień ochrony IP 40;

All SRp distribution board are equipped with
- N+PE terminal strips,
- Protection class: IP 40,

- They meet the standards:
- Spełniają normy
PN-EN 62208:2011
PN-EN 60529:2003











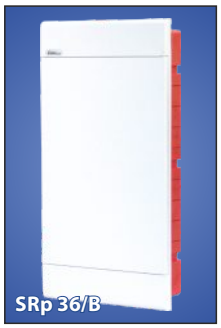

Nr kat. Cat No.	Nazwa Name	Typ / Type rzędy / moduły w rzędzie rows / units	Zaciski Terminals N+PE	Wymiary / Dimensions				Waga Weight [kg]
				A [mm]	B [mm]	C [mm]	D [mm]	
2.1	SRp 6	1 x 6	tak/yes	192	190	74	20	0,5
2.2	SRp 8	1 x 8	tak/yes	228	190	74	20	0,6
2.3	SRp 12	1 x 12	tak/yes	298	190	74	20	0,7
2.4	SRp 18	1 x 18	tak/yes	402	190	74	20	1,0
2.5	SRp 24	2 x 12	tak/yes	298	397	84	20	1,4
2.36	SRp 36	3 x 12	tak/yes	316	610	84	22	2,0
2.11	SRp 6/B	1 x 6	tak/yes	192	190	74	20	0,5
2.12	SRp 8/B	1 x 8	tak/yes	228	190	74	20	0,6
2.13	SRp 12/B	1 x 12	tak/yes	298	190	74	20	0,7
2.14	SRp 18/B	1 x 18	tak/yes	402	190	74	20	1,0
2.15	SRp 24/B	2 x 12	tak/yes	298	397	84	20	1,4
2.136	SRp 36/B	3 x 12	tak/yes	316	610	84	22	2,0

Symbol "B" w nazwie oznacza wersję z białymi drzwiami

ROZDZIELNICE **"RNT", "RNTO"**
DISTRIBUTION BOARDS **"RNT", "RNTO"**

RNT
RNTO

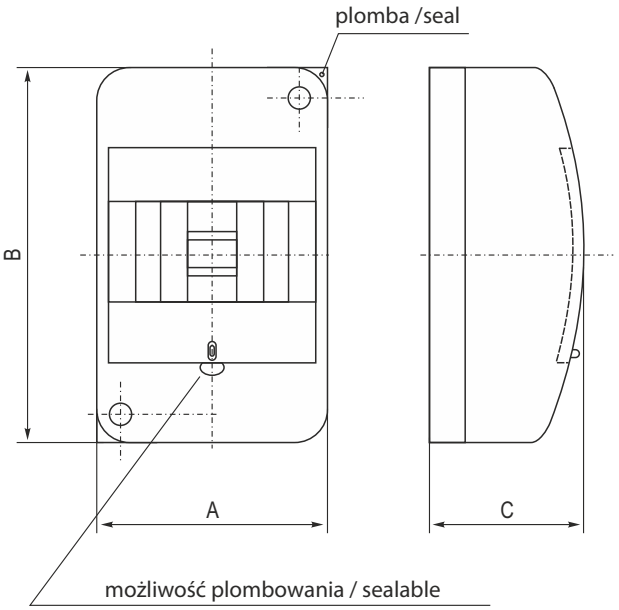



IP 42

Wszystkie rozdzielnice RNT, RNTO posiadają: stopień ochrony IP 42;

All RNT, RNTO distribution board are protection class: IP 42;

● They meet the standards:
● Spełniają normy:
PN-EN 62208:2006
PN-EN 60529:2003

Drzwiczki z możliwością plombowania













Nr kat. Cat No.	Nazwa Name	Typ / Type rzędy / moduły w rzędzie rows / units	Zaciski Terminals N+PE	Wymiary / Dimensions			Waga Weight [kg]
				A [mm]	B [mm]	C [mm]	
3.1	RNT 2	1 x 2	tak/yes	62	198	88	0,2
3.2	RNT 4	1 x 4	tak/yes	98	198	88	0,2
3.3	RNT 6	1 x 6	tak/yes	134	198	88	0,3
4.1	RNTO 2	1 x 2	nie/no	62	198	88	0,2
4.2	RNTO 4	1 x 4	nie/no	98	198	88	0,2
4.3	RNTO 6	1 x 6	nie/no	134	198	88	0,3

ROZDZIELNICE **"RN" Fala line**

DISTRIBUTION BOARDS **"RN" Fala line**

RN

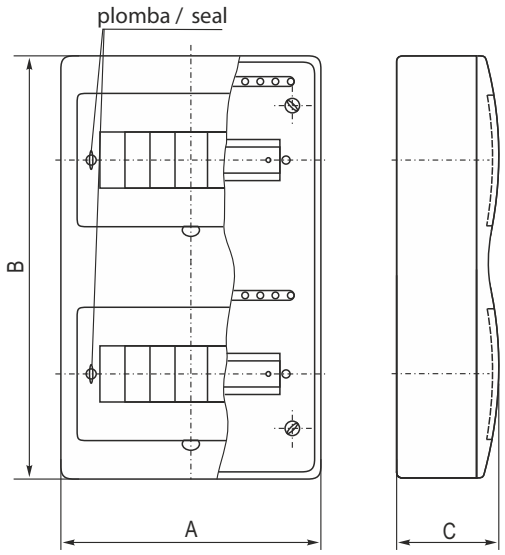

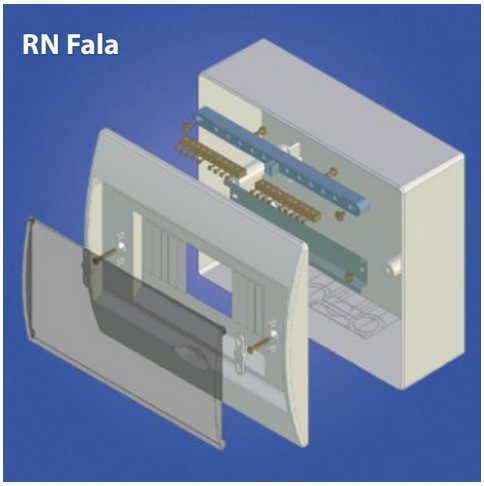

Wszystkie rozdzielnice RN posiadają:
- listwy zaciskowe N+PE;
- stopień ochrony IP 40;

All RN distribution board are equipped with
- N+PE terminal strips,
- Protection class: IP 40;













Nr kat. Cat No.	Nazwa Name	Typ / Type rzędy / moduły w rzędzie rows / units	Zaciski Terminals N+PE	Wymiary / Dimensions			Waga Weight [kg]
				A [mm]	B [mm]	C [mm]	
7.2	RN-8	1 x 8	tak/yes	234	200	95	0,6
7.3	RN-12	1 x 12	tak/yes	311	205	95	0,8
7.4	RN-16	2 x 8	tak/yes	238	403	95	1,1
7.7	RN-18	1 x 18	tak/yes	416	205	95	1,1
7.5	RN-24	2 x 12	tak/yes	310	404	95	1,6
7.6	RN-36	3 x 12	tak/yes	312	605	95	2,4
7.12	RN-8/B	1 x 8	tak/yes	234	200	95	0,6
7.13	RN-12/B	1 x 12	tak/yes	311	205	95	0,8
7.14	RN-16/B	2 x 8	tak/yes	238	403	95	1,1
7.17	RN-18/B	1 x 18	tak/yes	416	205	95	1,1
7.15	RN-24/B	2 x 12	tak/yes	310	404	95	1,6
7.16	RN-36/B	3 x 12	tak/yes	312	605	95	2,4

- They meet the standards: ● Spełniają normy PN-EN 62208:2011; PN-EN 60529:2003

Symbol "B" w nazwie oznacza wersję z białymi drzwiami

ROZDZIELNICE PODTYNKOWE **"RP" Fala line**

DISTRIBUTION BOARDS **"RP" Fala line**

RP

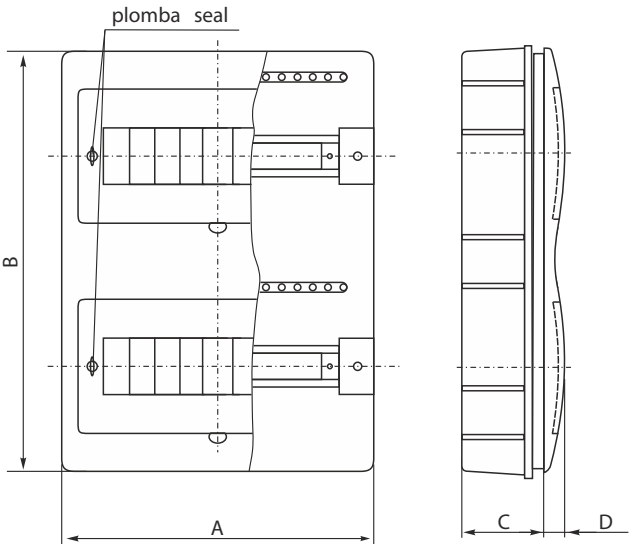

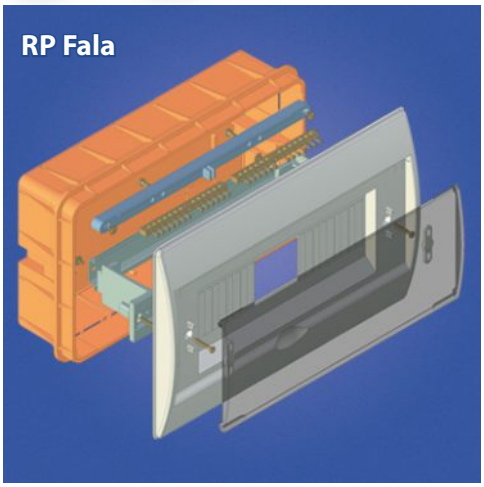

Wszystkie rozdzielnice RP posiadają:
- listwy zaciskowe N+PE;
- stopień ochrony IP 40;

All RP distribution board are equipped with
- N+PE terminal strips,
- Protection class: IP 40;













Nr kat. Cat No.	Nazwa Name	Typ / Type rzędy / moduły w rzędzie rows / units	Zaciski Terminals N+PE	Wymiary / Dimensions				Waga Weight [kg]
				A [mm]	B [mm]	C [mm]	D [mm]	
8.2	RP-8	1 x 8	tak/yes	234	200	74	24	0,5
8.3	RP-12	1 x 12	tak/yes	311	205	74	24	0,8
8.4	RP-16	2 x 8	tak/yes	238	403	84	24	1,0
8.7	RP-18	1 x 18	tak/yes	416	205	74	24	1,0
8.5	RP-24	2 x 12	tak/yes	310	404	84	24	1,4
8.6	RP-36	3 x 12	tak/yes	312	605	84	24	2,2
8.12	RP-8/B	1 x 8	tak/yes	234	200	74	24	0,5
8.13	RP-12/B	1 x 12	tak/yes	311	205	74	24	0,8
8.14	RP-16/B	2 x 8	tak/yes	238	403	84	24	1,0
8.17	RP-18/B	1 x 18	tak/yes	416	205	74	24	1,0
8.15	RP-24/B	2 x 12	tak/yes	310	404	84	24	1,4
8.16	RP-36/B	3 x 12	tak/yes	312	605	84	24	2,2

- They meet the standards: ● Spełniają normy
  PN-EN 62208:2011
  PN-EN 60529:2003

Symbol "B" w nazwie oznacza wersję z białymi drzwiami

ROZDZIELNICE PODTYNKOWE **"RJp"**
DISTRIBUTION BOARDS **"RJp"**

RJp

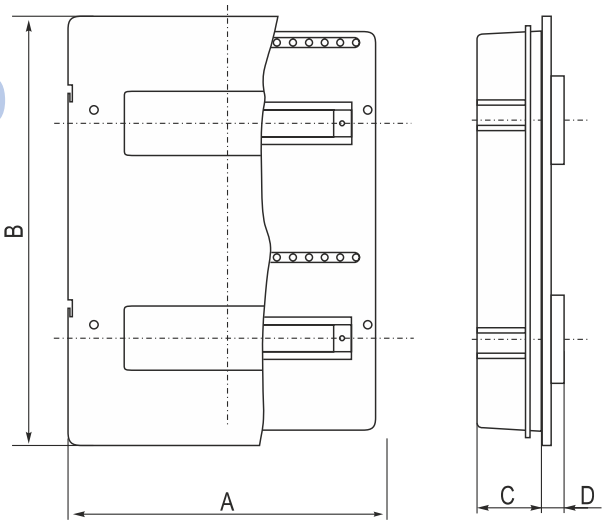



Wszystkie rozdzielnice RJp posiadają:
- listwy zaciskowe N+PE;
- stopień ochrony IP 40;

All RJp distribution boards are equipped with
- N+PE terminal strips,
- Protection class: IP 40;

Wspornik TH35/7,5 pozwalający na zamontowanie aparatów elektrycznych
The TH35/7,5 bracket is an assembly electrical apparatuses





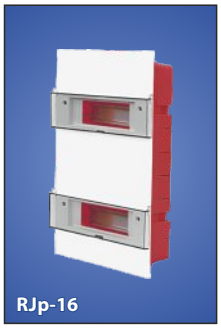







Nr kat. Cat No.	Nazwa Name	Typ / Type rzędy / moduły w rzędzie rows / units	Wersja Version	Zaciski Terminals N+PE	Wymiary / Dimensions				Waga Weight [kg]
					A [mm]	B [mm]	C [mm]	D [mm]	
42.5	RJp-6 B	1 x 6	białe drzwi/white door	tak/yes	216	202	74	18	0,43
42.6	RJp-6	1 x 6		tak/yes	216	202	74	18	0,43
42.7	RJp-8 B	1 x 8	białe drzwi/white door	tak/yes	252	202	74	18	0,51
42.8	RJp-8	1 x 8		tak/yes	252	202	74	18	0,51
42.11	RJp-12 B	1 x 12	białe drzwi/white door	tak/yes	321	202	74	18	0,66
42.12	RJp-12	1 x 12		tak/yes	321	202	74	18	0,66
42.15	RJp-16 B	2 x 8	białe drzwi/white door	tak/yes	252	408	84	18	0,97
42.16	RJp-16	2 x 8		tak/yes	252	408	84	18	0,97
42.17	RJp-18 B	1 x 18	białe drzwi/white door	tak/yes	428	202	74	18	0,91
42.18	RJp-18	1 x 18		tak/yes	428	202	74	18	0,91
42.23	RJp-24 B	2 x 12	białe drzwi/white door	tak/yes	321	408	84	18	1,26
42.24	RJp-24	2 x 12		tak/yes	321	408	84	18	1,26
42.35	RJp-36 B	3 x 12	białe drzwi/white door	tak/yes	321	608	84	18	1,60
42.36	RJp-36	3 x 12		tak/yes	321	608	84	18	1,60

- They meet the standards:
- Spełniają normy:
  PN-EN 62208:2011
  PN-EN 60529:2003

Klasa ochronności II
Class of protection II

Wykonane z wysokiej jakości tworzywa typu ABS
Made of high-quality plastic type ABS

Drzwiczki transparentne lub białe
Tranparent or white doors
Unr 230/400V
Uni 500V

ROZDZIELNICE **"RNO", "RM"**
DISTRIBUTION BOARDS **"RNO", "RM"**

RNO

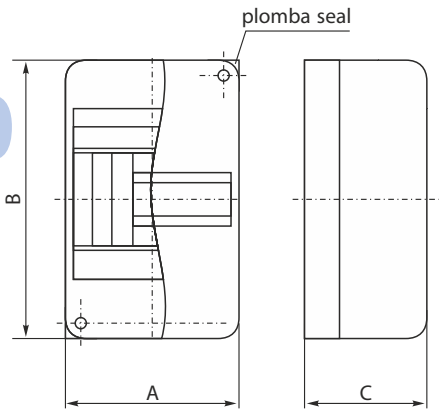

RM

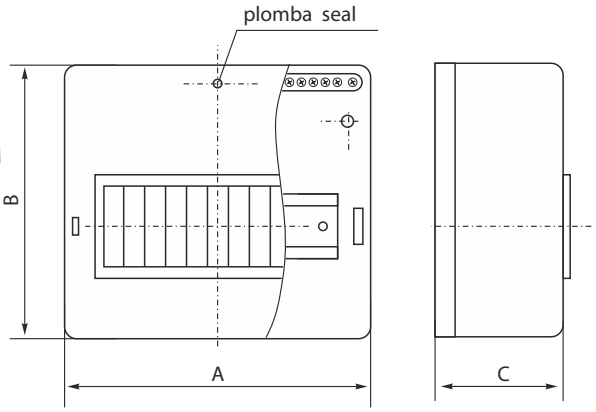

Stopień ochrony IP 30 / Protection class: IP 30





















Nr kat. Cat No.	Nazwa Name	Typ / Type rzędy / moduły w rzędzie rows / units	Zaciski Terminals N+PE	Wymiary / Dimensions			Waga Weight [kg]
				A [mm]	B [mm]	C [mm]	
5.1	RNO-2	1 x 2	nie/no	49	140	67	0,07
5.12	RNO-2G	1 x 2	nie/no	48	138	82	0,08
5.2	RNO-3	1 x 3	nie/no	66	140	67	0,09
5.4	RNO-4	1 x 4	nie/no	67	140	80	0,10
5.3	RNO-5	1 x 5	nie/no	102	140	67	0,12
5.6	RNO-6	1 x 6	nie/no	120	140	70	0,14
6.1	RM 7	1 x 7	tak/yes	153	140	83	0,3
6.1A	RM 7 z szybą with watch glass	1 x 7	tak/yes	153	140	106	0,35
6.2	RM 9	1 x 9	tak/yes	200	140	83	0,3
6.2A	RM 9 z szybą with watch glass	1 x 9	tak/yes	200	140	110	0,4

● Spełniają normy: ● They meet the standards:
PN-EN 62208:2011 ; PN-EN 60529:2003

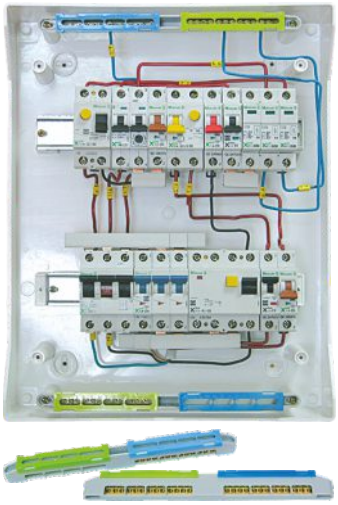





Rozdzielnie hermetyczne z serii RH, "NEO" w stopniu ochrony IP65, mają zastosowanie w budownictwie przemysłowym.
Wyposażone są standardowo w szynę TH35 oraz listwy zaciskowe N i PE.
Stopień IP w rozdzielnicy RH "NEO" zapewniony jest przez występujące dwa rodzaje uszczelnienia składającego się z uszczelnienia w obrębie obudowy i przedniej części pokrywy oraz dodatkowego uszczelnienia pokrywy i szyby.
Przednia część rozdzielni posiada drzwi w kolorze transparentnym lub w kolorze obudowy. Drzwi mogą być otwierane na lewą lub prawą stronę, poprzez przekręcenie zawiasów na odpowiednią stronę, można je zamykać przy zastosowaniu zamka metalowego z kluczykiem.
Wyroby serii RH "NEO" w wersji podstawowej występują:
-RH 4, RH 6, RH 12, RH 18 – jednorzędowe
-RH24, RH36 – dwurzędowe
-RH36, RH54 – trzyrzędowe
W kolorze białym obudowy oraz drzwiami transparentnymi.
Rozdzielnice wersji podstawowej mogą być konfigurowane (łączone) według zapotrzebowania klienta lub wymienione są w tabeli na stronie 20.
Specjalny łącznik zapewnia estetykę oraz hermetyzację połączenia.
Oznaczenia:
Wersje rozdzielni z zamkiem metalowym na klucz oznaczono literą – Z.
Drzwi białe do wersji podstawowej obudowy (biała) literą – B.
Wersje koloru szarego oznaczamy literą – S.

Charakterystyka techniczna:
- wykonane z tworzywa ABS
- stabilność pracy od -25°C do +60°C
- możliwość plombowania drzwi
- istnieje możliwość mocowania aparatów o wysokości od 68 mm do 75mm.
- wyposażone w listwę zaciskową LZ

Hermetic distribution boards RH "NEO" series with IP 65 have applications in construction industry.
They are equipped as standard with TH35 Eurobus and terminal N and PE.
IP protection degree in the switchgear RH "NEO" is ensured by the present two types of seals consisting of a seal inside the casing and the front of the cover and an additional sealing of cover and the glass.
Front cover of distribution board has door in transparent or in the casing color. The door can be open on left or right side, by screwing the hinges onto the proper side, you can lock the door by application of metal lock with key.
Products RH "NEO" series in the basic version are:
-RH 4, RH 6, RH 12, RH 18 – single row
-RH24, RH36 – double row
-RH36, RH54 – triple row
With a white color of casing and with the transparent door.
Basic version of distribution boards can be configured (combined) according to customer demand and are listed in the table on page 20.
A special connector provides the aesthetics and encapsulation of connection.
Marking:
Versions of the distribution board with metal lock with key were marked with the letter – Z.
White door for the basic version of casing (white) were marked with the letter – B.
Versions of the grey color were marked with the letter – S.

Technical properties:
-made of ABS plastic
- stable performance from -25°C to +60°C
- optional door sealing
- it is possible to mount apparatus with a height of 68 mm to 75mm

Dane techniczne / Technical data	
Stopień ochrony Protection degree	IP 65
Klasa ochronności Class of protection	II
Unr	230/400V
Uni	500V
In	100A
Odporność na uderzenia Impact resistance	IK07

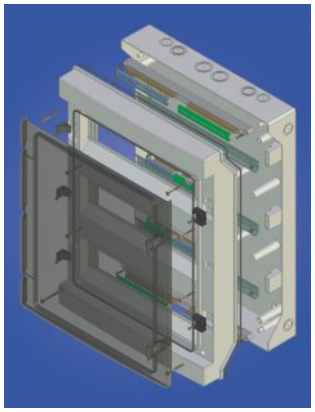







Spełniają normy / They meet the standards:
PN-EN 62208:2011

ROZDZIELNICE HERMETYCZNE **"RH"**

HERMETIC DISTRIBUTION BOARDS **"RH"**

NEO series

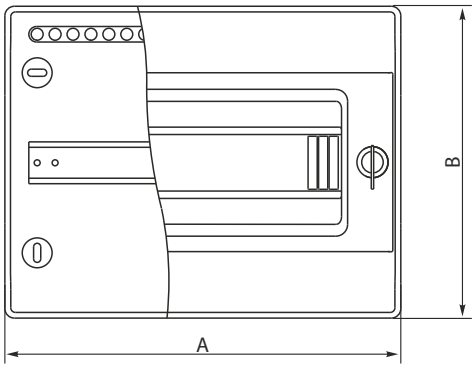

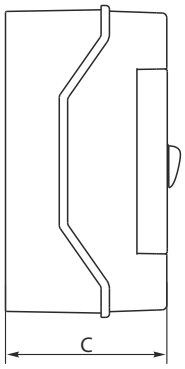



IP 65



















Nr kat. Cat No.	Nazwa Name	Typ / Type	Wersja / Version	Zaciski Terminals N+PE	Wymiary / Dimensions		
					A [mm]	B [mm]	C [mm]
36.03	RH-4/B	1 x 4	białe drzwi / white door	tak / yes	172	260	138
36.04	RH-4	1 x 4		tak / yes	172	260	138
36.05	RH-4/Z	1 x 4	zamek / lock	tak / yes	172	260	138
36.06	RH-4/ZB	1 x 4	zamek, białe drzwi / lock, white door	tak / yes	172	260	138
36.3	RH-6/B	1 x 6	białe drzwi / white door	tak / yes	225	260	138
36.6	RH-6	1 x 6		tak / yes	225	260	138
36.4	RH-6/Z	1 x 6	zamek / lock	tak / yes	225	260	138
36.5	RH-6/ZB	1 x 6	zamek, białe drzwi / lock, white door	tak / yes	225	260	138
36.7	RH-8/B	1 x 8	białe drzwi / white door	tak / yes	260	260	138
36.8	RH-8	1 x 8		tak / yes	260	260	138
36.9	RH-8/Z	1 x 8	zamek / lock	tak / yes	260	260	138
36.10	RH-8/ZB	1 x 8	zamek, białe drzwi / lock, white door	tak / yes	260	260	138
36.11	RH-12/B	1 x 12	białe drzwi / white door	tak / yes	330	260	138
36.12	RH-12	1 x 12		tak / yes	330	260	138
36.13	RH-12/Z	1 x 12	zamek / lock	tak / yes	330	260	138
36.14	RH-12/ZB	1 x 12	zamek, białe drzwi / lock, white door	tak / yes	330	260	138
36.711	RH-12 S/S	1 x 12	szara, szare drzwi / grey, grey door	tak / yes	330	260	138
36.712	RH-12 S	1 x 12	szara / grey	tak / yes	330	260	138
36.713	RH-12 S/Z	1 x 12	szara, zamek / grey, lock	tak / yes	330	260	138
36.714	RH-12 S/ZS	1 x 12	szara, zamek, szare drzwi / grey, lock, grey door	tak / yes	330	260	138

Z - zamek / lock; B - białe drzwi / white door; S - szara / grey; S/S - szara/szare drzwi / grey/grey door

ROZDZIELNICE HERMETYCZNE **"RH"**

HERMETIC DISTRIBUTION BOARDS **"RH"**

NEO series

IP 65



Nr kat. Cat No.	Nazwa Name	Typ / Type	Wersja / Version	Zaciski Terminals N+PE	Wymiary / Dimensions		
					A [mm]	B [mm]	C [mm]
36.17	RH-18/B	1 x 18	białe drzwi / white door	tak / yes	435	260	138
36.18	RH-18	1 x 18		tak / yes	435	260	138
36.19	RH-18/Z	1 x 18	zamek / lock	tak / yes	435	260	138
36.20	RH-18/ZB	1 x 18	zamek, białe drzwi / lock, white door	tak / yes	435	260	138
36.717	RH-18 S/S	1 x 18	szara, szare drzwi / grey, grey door	tak / yes	435	260	138
36.718	RH-18 S	1 x 18	szara / grey	tak / yes	435	260	138
36.719	RH-18 S/Z	1 x 18	szara, zamek / grey, lock	tak / yes	435	260	138
36.720	RH-18 S/ZS	1 x 18	szara, zamek, szare drzwi / grey, lock, grey door	tak / yes	435	260	138
36.23	RH-24/B	2 x 12	białe drzwi / white door	tak / yes	330	420	138
36.24	RH-24	2 x 12		tak / yes	330	420	138
36.25	RH-24/Z	2 x 12	zamek / lock	tak / yes	330	420	138
36.26	RH-24/ZB	2 x 12	zamek, białe drzwi / lock, white door	tak / yes	330	420	138
36.723	RH-24 S/S	2 x 12	szara, szare drzwi / grey, grey door	tak / yes	330	420	138
36.724	RH-24 S	2 x 12	szara / grey	tak / yes	330	420	138
36.725	RH-24 S/Z	2 x 12	szara, zamek / grey, lock	tak / yes	330	420	138
36.726	RH-24 S/ZS	2 x 12	szara, zamek, szare drzwi / grey, lock, grey door	tak / yes	330	420	138
36.135	RH-36/2B	2 x 18	białe drzwi / white door	tak / yes	435	420	138
36.136	RH-36/2	2 x 18		tak / yes	435	420	138
36.137	RH-36/2Z	2 x 18	zamek / lock	tak / yes	435	420	138
36.138	RH-36/2ZB	2 x 18	zamek, białe drzwi / lock, white door	tak / yes	435	420	138
36.142	RH-36/3B	3 x 12	białe drzwi / white door	tak / yes	330	580	138
36.143	RH-36/3	3 x 12		tak / yes	330	580	138
36.144	RH-36/3Z	3 x 12	zamek / lock	tak / yes	330	580	138
36.145	RH-36/3ZB	3 x 12	zamek, białe drzwi / lock, white door	tak / yes	330	580	138
36.153	RH-54/3B	3 x 18	białe drzwi / white door	tak / yes	435	580	138
36.154	RH-54/3	3 x 18		tak / yes	435	580	138
36.155	RH-54/3Z	3 x 18	zamek / lock	tak / yes	435	580	138
36.156	RH-54/3ZB	3 x 18	zamek, białe drzwi / lock, white door	tak / yes	435	580	138

Z - zamek / lock; B - białe drzwi / white door; S - szara / grey; S/S - szara/szare drzwi / grey/grey door

ROZDZIELNICE HERMETYCZNE **"RH"** ŁĄCZONE

HERMETIC DISTRIBUTION BOARDS **"RH"** COMBINED

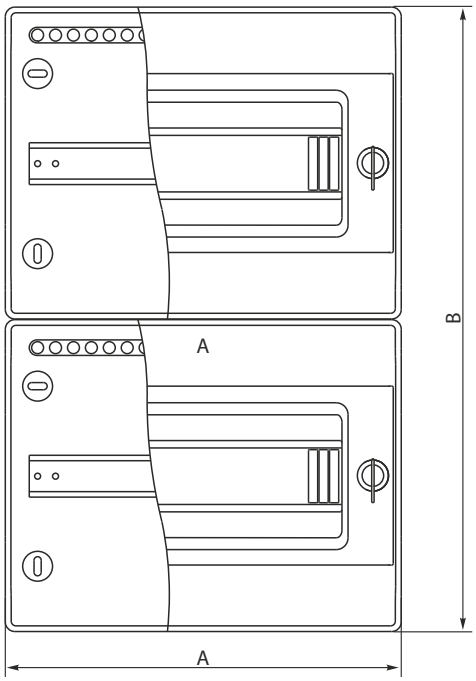

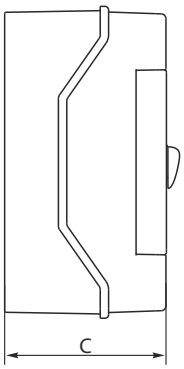



RH



NEO series

Nr kat. Cat No.	Nazwa Name	Typ / Type	Wersja / Version	Zaciski Terminals N+PE	Wymiary / Dimensions		
					A [mm]	B [mm]	C [mm]
36.35	RH-36/2B	Łączona 2x18	białe drzwi / white door	tak / yes	435	520	138
36.36	RH-36/2	Łączona 2x18		tak / yes	435	520	138
36.37	RH-36/2Z	Łączona 2x18	zamek / lock	tak / yes	435	520	138
36.38	RH-36/2ZB	Łączona 2x18	zamek, białe drzwi / lock, white door	tak / yes	435	520	138
36.42	RH-36/3B	Łączona 3x12	białe drzwi / white door	tak / yes	330	780	138
36.43	RH-36/3	Łączona 3x12		tak / yes	330	780	138
36.44	RH-36/3Z	Łączona 3x12	zamek / lock	tak / yes	330	780	138
36.45	RH-36/3ZB	Łączona 3x12	zamek, białe drzwi / lock, white door	tak / yes	330	780	138
36.47	RH-48/4B	Łączona 4x12	białe drzwi / white door	tak / yes	330	1040	138
36.48	RH-48/4	Łączona 4x12		tak / yes	330	1040	138
36.49	RH-48/4Z	Łączona 4x12	zamek / lock	tak / yes	330	1040	138
36.50	RH-48/AZB	Łączona 4x12	zamek, białe drzwi / lock, white door	tak / yes	330	1040	138
36.53	RH-54/3B	Łączona 3x18	białe drzwi / white door	tak / yes	435	780	138
36.54	RH-54/3	Łączona 3x18		tak / yes	435	780	138
36.55	RH-54/3Z	Łączona 3x18	zamek / lock	tak / yes	435	780	138
36.56	RH-54/3ZB	Łączona 3x18	zamek, białe drzwi / lock, white door	tak / yes	435	780	138
36.71	RH-72/4B	Łączona 4x18	białe drzwi / white door	tak / yes	435	1040	138
36.72	RH-72/4	Łączona 4x18		tak / yes	435	1040	138
36.73	RH-72/4Z	Łączona 4x18	zamek / lock	tak / yes	435	1040	138
36.74	RH-72/AZB	Łączona 4x18	zamek, białe drzwi / lock, white door	tak / yes	435	1040	138

36.80	ZRH	Zamek metalowy do rozdzielnic RH indywidualny / lock
36.81	ZRHP	Zamek metalowy do rozdzielnic RH powtarzalny / lock

Z - zamek / lock
B - białe drzwi / white door

IP 65

ROZDZIELNICE HERMETYCZNE "RHp"

HERMETIC DISTRIBUTION BOARDS "RHp"

IP 65

NEO series

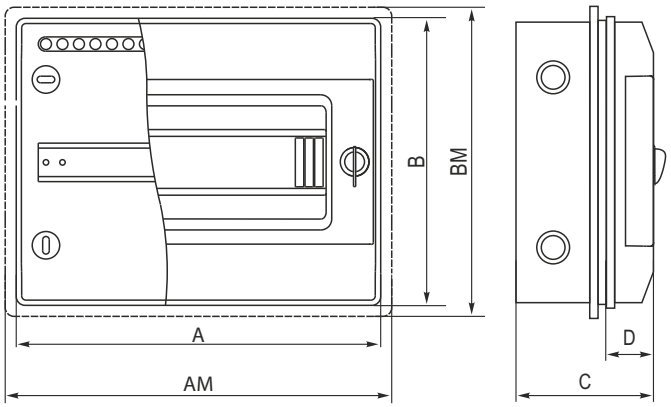

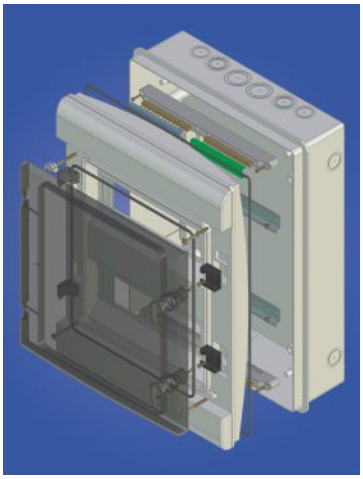

Osadzenie rozdzielni RHp w ścianie odbywa się równo z krawędzią kołnierza podstawy, umożliwia to położenie płytek ceramicznych o grubości do 15 mm, a następnie zamontowanie górnej części obudowy. Poprzez zastosowanie w/w rozdzielni minimalizujemy wysokość obudowy na ścianie.

Mounting of the distribution board RHp in the wall is done on the flange edge of base of the distribution board and it allows for mounting tiling of a thickness 15 mm, and then fitting of the upper housing part. By application of the aforementioned distribution board we can minimize the height of protruding element of housing on the wall.


RHp-8


RHp-12


RHp-18


RHp-24







Nr kat. Cat No.	Nazwa Name	Typ / Type	Wersja / Version	Zaciski Terminals N+PE	Wymiary / Dimensions [mm]					
					A	AM	B	BM	C	D
36.807	RHp-8/B	1 x 8	białe drzwi / white door	tak / yes	260	275	290	305	135	30
36.808	RHp-8	1 x 8		tak / yes	260	275	290	305	135	30
36.809	RHp-8/Z	1 x 8	zamek / lock	tak / yes	260	275	290	305	135	30
36.810	RHp-8/ZB	1 x 8	zamek, białe drzwi / lock, white door	tak / yes	260	275	290	305	135	30
36.119	RHp-12/B	1 x 12	białe drzwi / white door	tak / yes	330	345	290	305	135	30
36.120	RHp-12	1 x 12		tak / yes	330	345	290	305	135	30
36.121	RHp-12/Z	1 x 12	zamek / lock	tak / yes	330	345	290	305	135	30
36.122	RHp-12/ZB	1 x 12	zamek, białe drzwi / lock, white door	tak / yes	330	345	290	305	135	30
36.179	RHp-18/B	1 x 18	białe drzwi / white door	tak / yes	435	450	290	305	135	30
36.180	RHp-18	1 x 18		tak / yes	435	450	290	305	135	30
36.181	RHp-18/Z	1 x 18	zamek / lock	tak / yes	435	450	290	305	135	30
36.182	RHp-18/ZB	1 x 18	zamek, białe drzwi / lock, white door	tak / yes	435	450	290	305	135	30
36.239	RHp-24/B	2 x 12 /24/	białe drzwi / white door	tak / yes	330	345	450	465	135	30
36.240	RHp-24	2 x 12 /24/		tak / yes	330	345	450	465	135	30
36.241	RHp-24/Z	2 x 12 /24/	zamek / lock	tak / yes	330	345	450	465	135	30
36.242	RHp-24/ZB	2 x 12 /24/	zamek, białe drzwi / lock, white door	tak / yes	330	345	450	465	135	30
36.80	ZRH	Zamek metalowy do rozdzielnic RH indywidualny / lock								
36.81	ZRHP	Zamek metalowy do rozdzielnic RH powtarzalny / lock								

Z - zamek / lock B - białe drzwi / white door

LISTWY ZACISKOWE "LZ"
CONNECTOR STRIPS "LZ"

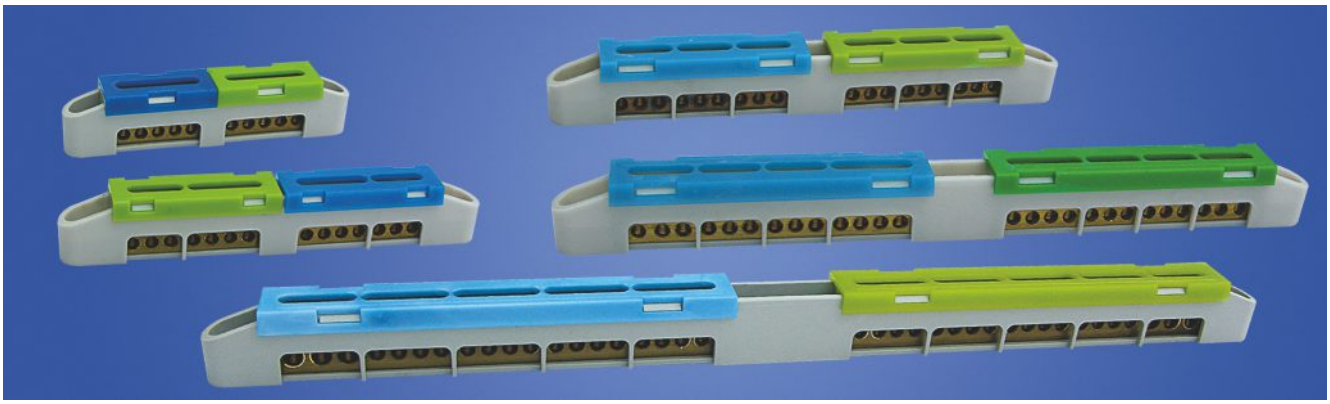

Nr kat. Cat No.	Nazwa Name	Zaciski / Connectors [mm^2]	Rozstaw otworów montażowych Distance of the asssembly - holes	Uni	Unr	In
47.114	LZ-4	5x(1,5-16)	95	500 V	230/400 V	120 A
47.116	LZ-6	7x(1,5-16)	135	500 V	230/400 V	120 A
47.108	LZ-8	9x(1,5-16)	170	500 V	230/400 V	120 A
47.112	LZ-12	13x(1,5-16)	240	500 V	230/400 V	120 A
47.118	LZ-18	16x(1,5-16)+3x(6-25)	354	500 V	230/400 V	120 A

OSŁONA "OMP" MASKUJĄCA PRZEPUSTY DO ROZDZIELNIC HERMETYCZNYCH - "RH"
"OMP" MASKING COVER FOR DISTRIBUTION BOARDS - "RH"

Do serii RH „NEO" przystosowano osłony maskujące przepusty kablowe przewodów oraz połączenia rozdzielnicy zarówno z kanałami lub rurkami instalacyjnymi.
Wspomniane powyżej osłony występują w dwóch wersjach i dotyczą:
-OMP-12 (do RH12, RH24, RH36(3x12))
-OMP-18 (do RH18, RH36(2x18), RH54(3x18))
Osłony maskujące poprawiają estetykę oraz nie dopuszczają kurzu i innych zabrudzeń na obudowę rozdzielni.

For the RH "NEO" series were adapted masking covers for cable entries and connections of the switchboard both with channels or tubes for installation.
The above-mentioned covers are available in two versions, and are used:
-OMP-12 (for RH12, RH24, RH36 (3x12))
-OMP-18 (for RH18, RH36 (2x18), RH54 (3x18))
Masking cover improves aesthetics, and prevents dusts and other dirt on the housing of distribution board.



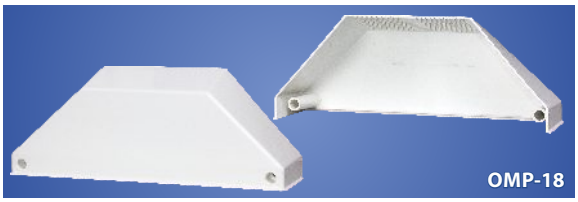

Nr kat. Cat No.	Typ Type	Nazwa Name	Zastosowanie Application
36.82	OMP-12	Osłona maskująca OMP-12/Masking cover	RH12, RH24, RH36/3, RH48/4
36.88	OMP-18	Osłona maskująca OMP-18/Masking cover	RH18, RH36/2, RH54/3, RH72/4

ZAMKI DO ROZDZIELNIC "RH"
LOCKS FOR DISTRIBUTION BOARDS "RH"



Nr kat. Cat No.	Nazwa Name	Opis / Description
36.80	ZRH	Zamek metalowy do rozdzielnic RH indywidualny / lock
36.81	ZRHP	Zamek metalowy do rozdzielnic RH powtarzalny / lock



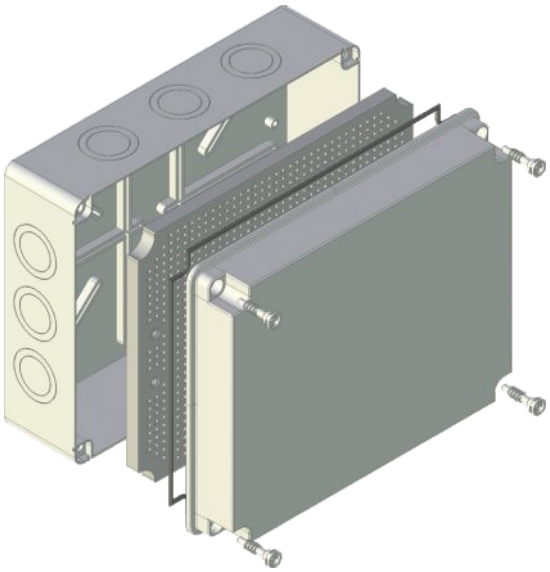

Puszki hermetyczne znajdują szerokie zastosowanie w instalacjach natynkowych tam gdzie wymagany jest wysoki stopień ochrony.
Rodzina puszek hermetycznych składa się z wielu odmian, w skład których wchodzą puszki różniące się zarówno wymiarami jak i sposobem wprowadzania przewodów do wnętrza puszki.
Charakteryzują się one prostą budową składającą się z podstawy i pokrywy puszki. Podstawa występuje w czterech odmianach :
-wersja bez osłabień
-wersja z osłabieniami pod dławiki
- wersja z zamocowanymi elastycznymi dławikami PE,
- wersja z dławikami membranowymi
Kolejnym elementem wchodzącym w skład puszki „PH" jest pokrywa występująca w dwóch lub trzech wysokościach. Podstawa oraz pokrywa połączone są w całość za pomocą śrub wykonanych z tworzywa technicznego odpornego na zerwania co zapewnia pewne i odporne na korozję połączenie. Puszka wyposażona jest w uszczelkę hermetyczną, wylewaną maszynowo według najnowszej technologii, zapewniającą puszce szczelność przed pyłami oraz wysoki stopień ochrony IP65.
Dodatkowo jako element izolacyjny i hermetyzujący zastosowano zaślepki, którymi zabezpiecza się wystające elementy zamocowań od części elektrycznych znajdujących się w puszce. Puszkę można dodatkowo wyposażyć w listwę zaciskową, płytę montażową, lub euro szynę.
Wersje wysokości, koloru (oznaczenie koloru biały – B), dławików, wyposażenia są wyszczególnione i opisane w tabelach przedstawionych poniżej. Każda puszka „PH" przystosowana jest do plombowania.
Wersja PH4 i PH5 może posiadać w opcji płytę montażową z tworzywa (perforowaną). Puszka PH występuje w kolorze szarym RAL7035 lub białym.

Hermetic boxes re applied in all electric surface wirings where high protection degree is required. The Family of hermetic boxes is composed of many variations, the variations are composed of boxes in different sizes and different ways of inputting wires inside the box.
Hermetic boxes characterize with an easy construction composed of casing and cover of box:
-version without weakening rings
-version with weakening rings for glands
-version with glands PE
-version with membrane glands
Next element of the box is casing available in two or three heights. Base and cover are connected by screws made of breaking resistant technical plastic which ensures solid and anticorrosive connection. Hermetic box is equipped with hermetic gasket, poured by machine and by using the latest technology, which ensures dust – proof and high protection degree IP65. Additionally, as the element of encapsulate and insulation there is applied a hole plug which protects parts of electrical elements inside the box. Hermetic box can be also equipped in terminal board, mounting plate or eurobus.
Version of height, color (marking of white – B), glands, equipment, are listed and described in the tables below.
Every hermetic box PH is sealable.
Versions PH4 and PH5 can be equipped with made of plastic mounting plate (perforated)
Box PH is available in gray RAL7035 or white colors.



Dane techniczne / Technical data	
Stopień ochrony / Protection degree	IP 65
Klasa ochronności / Class of protection	II
Unr	230/400V
Uni	500V

● They meet the standards:
● Spełniają normy
PN-EN 60670-1:2007
PN-EN 60670-22:2009

PUSZKI HERMETYCZNE **"HERMET box"**
HERMETIC BOXES **"HERMET box"**

PH **IP 65**

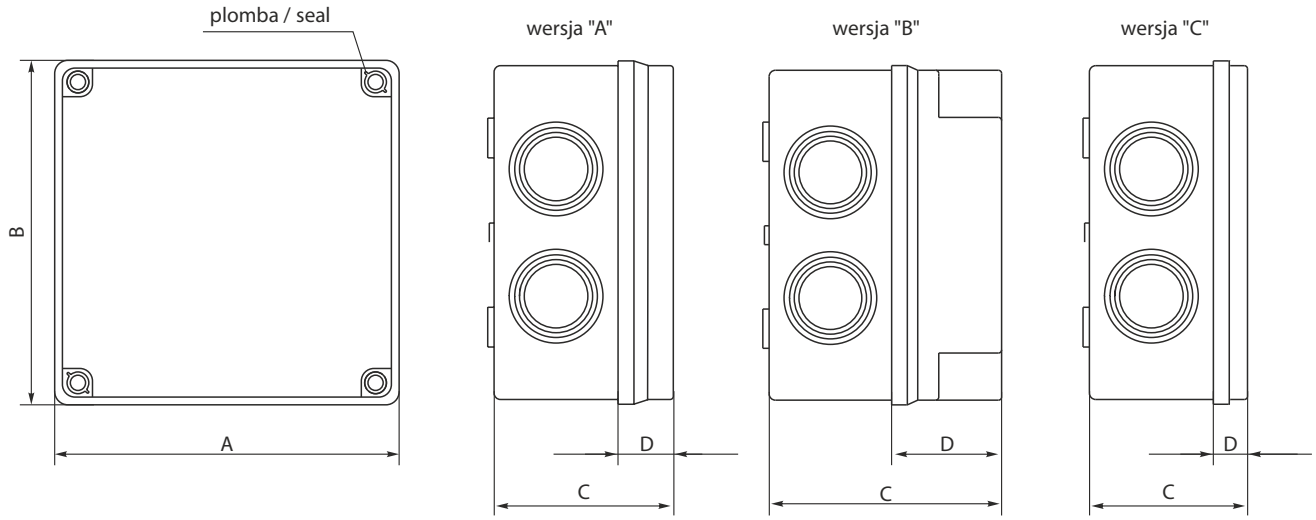



Zdjęcie / Photo	Nr kat. Cat No.	Nazwa/Name Kolor/Colour	Wymiary / Dimensions				Opis / description
			A[mm]	B[mm]	C[mm]	D[mm]	
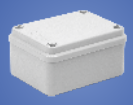	28.1 28.001	PH-0A.1 PH-0A.1B	108	73	56	15	Puszka hermetyczna bez osłabień IP 65
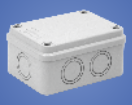	28.2 28.002	PH-0A.2 PH-0A.2B	108	73	56	15	Puszka hermetyczna z osłabieniami IP 65
	28.3 28.003	PH-0A.3 PH-0A.3B	108	73	56	15	Puszka hermetyczna z dławikami 6 x Pe 19 IP 65
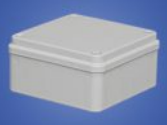	28.11 28.111	PH-1A.1 PH-1A.1B	108	108	56	15	Puszka hermetyczna bez osłabień IP 65
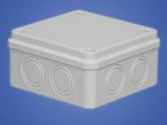	28.12 28.121	PH-1A.2 PH-1A.2B	108	108	56	15	Puszka hermetyczna z osłabieniami 8(23/29,5) IP 65

Zdjęcie / Photo	Nr kat. Cat No.	Nazwa/Name Kolor/Colour	Wymiary / Dimensions				Opis / description
			A[mm]	B[mm]	C[mm]	D[mm]	
	28.13 28.131	PH-1A.3 PH-1A.3B	108	108	56	15	Puszka hermetyczna z dławikami 8 x Pe 19 IP 65
	28.130 28.132	PH-1A.4 PH-1A.4B	108	108	76	15	Puszka hermetyczna z dławikami membranowymi IP 65
	28.14 28.141	PH-1B.1 PH-1B.1B	108	108	76	35	Puszka hermetyczna bez osłabień IP 65
	28.15 28.151	PH-1B.2 PH-1B.2B	108	108	76	35	Puszka hermetyczna z osłabieniami 8(23/29,5) IP 65
	28.16 28.161	PH-1B.3 PH-1B.3B	108	108	76	35	Puszka hermetyczna z dławikami 8 x Pe 19 IP 65
	28.160 28.162	PH-1B.4 PH-1B.4B	158	118	76	25	Puszka hermetyczna z dławikami membranowymi IP 65
	28.201 28.205	PH-2C.1 PH-2C.1B	158	118	67	16	Puszka hermetyczna bez osłabień IP 65
	28.202 28.206	PH-2C.2 PH-2C.2B	158	118	67	16	Puszka hermetyczna z osłabieniami 10(23/29,5) IP65
	28.203 28.207	PH-2C.3 PH-2C.3B	158	118	67	16	Puszka hermetyczna z dławikami 10 x Pe 25 IP 65
	28.204 28.208	PH-2C.4 PH-2C.4B	158	118	67	16	Puszka hermetyczna z dławikami membranowymi IP 65

Zdjęcie / Photo	Nr kat. Cat No.	Nazwa/Name Kolor/Colour	Wymiary / Dimensions				Opis / description
			A[mm]	B[mm]	C[mm]	D[mm]	
	28.21 28.212	PH-2A.1 PH-2A.1B	158	118	76	25	Puszka hermetyczna bez osłabień IP 65
	28.22 28.222	PH-2A.2 PH-2A.2B	158	118	76	25	Puszka hermetyczna z osłabieniami 8(23/29,5) IP 65
	28.23 28.232	PH-2A.3 PH-2A.3B	158	118	76	25	Puszka hermetyczna z dławikami 10 x Pe 25 IP 65
	28.230 28.234	PH-2A.4 PH-2A.4B	158	118	76	25	Puszka hermetyczna z dławikami membranowymi IP 65
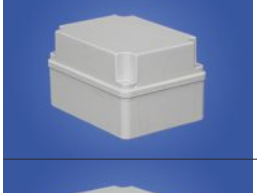	28.24 28.242	PH-2B.1 PH-2B.1B	158	118	96	45	Puszka hermetyczna bez osłabień IP 65
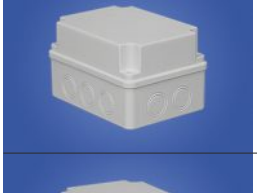	28.25 28.252	PH-2B.2 PH-2B.2B	158	118	96	45	Puszka hermetyczna z osłabieniami 10(23/29,5) IP 65
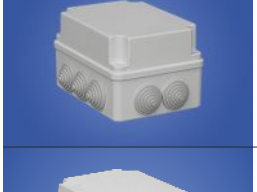	28.26 28.262	PH-2B.3 PH-2B.3B	158	118	96	45	Puszka hermetyczna z dławikami 10 x Pe 25 IP 65
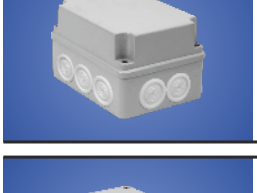	28.260 28.264	PH2B.4 PH2B.4B	158	118	96	45	Puszka hermetyczna z dławikami membranowymi IP 65
	28.301 28.305	PH-3C.1 PH-3C.1B	198	148	67	16	Puszka hermetyczna bez osłabień IP65
	28.302 28.306	PH-3C.2 PH-3C.2B	198	148	67	16	Puszka hermetyczna z osłabieniami 10(29,5/37) IP65

Zdjęcie / Photo	Nr kat. Cat No.	Nazwa/Name Kolor/Colour	Wymiary / Dimensions				Opis / description
			A[mm]	B[mm]	C[mm]	D[mm]	
	28.303 28.307	PH-3C.3 PH-3C.3B	198	148	67	16	Puszka hermetyczna z dławikami 10 x Pe 25 IP 65
	28.304 28.309	PH-3C.4 PH-3C.4B	198	148	67	16	Puszka hermetyczna z dławikami membranowymi IP 65
	28.31 28.37	PH-3A.1 PH-3A.1B	198	148	76	25	Puszka hermetyczna bez osłabień IP 65
	28.32 28.320	PH-3A.2 PH-3A.2B	198	148	76	25	Puszka hermetyczna z osłabieniami 10(29,5/37) IP 65
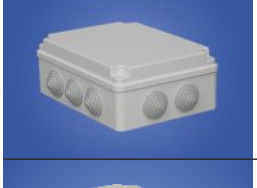	28.33 28.330	PH-3A.3 PH-3A.3B	198	148	76	25	Puszka hermetyczna z dławikami 10 x Pe 25 IP 65
	28.333 28.334	PH-3A.4 PH-3A.4B	198	148	76	25	Puszka hermetyczna z dławikami membranowymi IP 65
	28.34 28.340	PH-3B.1 PH-3B.1B	198	148	96	45	Puszka hermetyczna bez osłabień IP 65
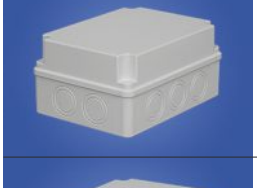	28.35 28.350	PH-3B.2 PH-3B.2B	198	148	96	45	Puszka hermetyczna z osłabieniami 10(29,5/37) IP 65
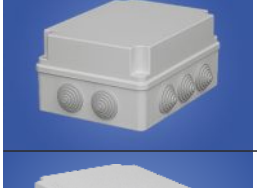	28.36 28.360	PH-3B.3 PH-3B.3B	198	148	96	45	Puszka hermetyczna z dławikami 10 x Pe 25 IP 65
	28.377 28.370	PH-3B.4 PH-3B.4B	198	148	96	45	Puszka hermetyczna z dławikami membranowymi IP 65

Zdjęcie / Photo	Nr kat. Cat No.	Nazwa/Name Kolor/Colour	Wymiary / Dimensions				Opis / description
			A[mm]	B[mm]	C[mm]	D[mm]	
	28.41	PH-4A.1	248	198	96	35	Puszka hermetyczna bez osłabień IP 65
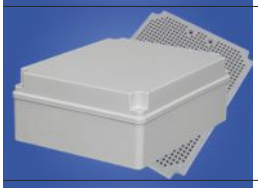	28.411	PH-4A.1 P	248	198	96	35	Puszka hermetyczna bez osłabień + płyta PMT 4 IP 65
	28.42	PH-4A.2	248	198	96	35	Puszka hermetyczna z osłabieniami 10(29,5/37) IP 65
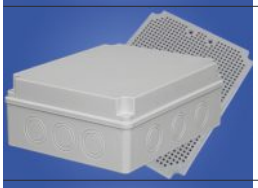	28.421	PH-4A.2 P	248	198	96	35	Puszka hermetyczna z osłabieniami 12(29,5/37) + płyta PMT 4 IP 65
	28.43	PH-4A.3	248	198	96	35	Puszka hermetyczna z dławikami 12 x Pe 25 IP 65
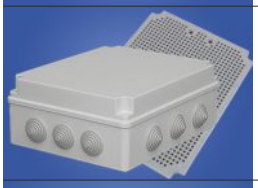	28.431	PH-4A.3 P	248	198	96	35	Puszka hermetyczna z dławikami 12 x Pe 25 + płyta PMT 4 IP 65
	28.432	PH-4A.4	248	198	96	35	Puszka hermetyczna z dławikami membranowymi IP 65
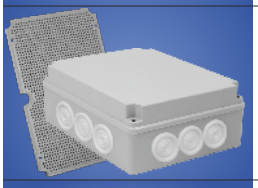	28.434	PH-4A.4 P	248	198	96	35	Puszka hermetyczna z dławikami membranowymi + płyta PMT4 IP 65
	28.44	PH-4B.1	248	198	116	55	Puszka hermetyczna bez osłabień IP 65
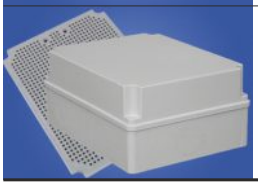	28.441	PH-4B.1 P	248	198	116	55	Puszka hermetyczna bez osłabień + płyta PMT4 IP 65

Zdjęcie / Photo	Nr kat. Cat No.	Nazwa/Name Kolor/Colour	Wymiary / Dimensions				Opis / description
			A[mm]	B[mm]	C[mm]	D[mm]	
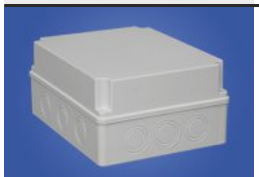	28.45	PH-4B.2	248	198	116	55	Puszka hermetyczna z osłabieniami 12(29,5/37) IP 65
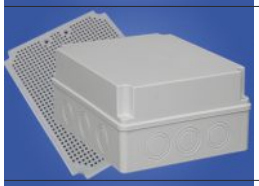	28.451	PH-4B.2 P	248	198	116	55	Puszka hermetyczna z osłabieniami 12(29,5/37) + płyta PMT4 IP 65
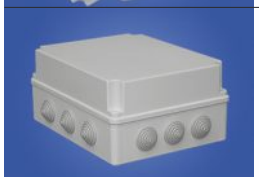	28.46	PH-4B.3	248	198	116	55	Puszka hermetyczna z dławikami 12 x Pe 25 IP 65
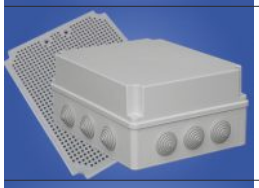	28.461	PH-4B.3 P	248	198	116	55	Puszka hermetyczna z dławikami 12 x Pe 25 + płyta PMT4 IP 65
	28.462	PH-4B.4	248	198	116	55	Puszka hermetyczna z dławikami membranowymi IP 65
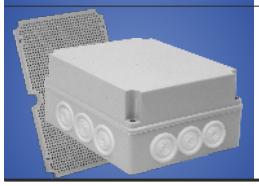	28.463	PH-4B.4 P	248	198	116	55	Puszka hermetyczna z dławikami membranowymi + płyta PMT4 IP 65
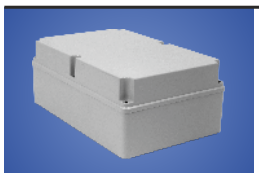	28.51	PH-5A.1	348	228	142	55	Puszka hermetyczna bez osłabień IP 65
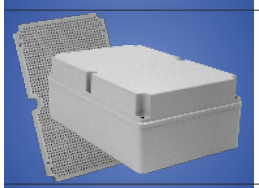	28.511	PH-5A.1 P	348	228	142	55	Puszka hermetyczna bez osłabień + płyta PMT5 IP 65
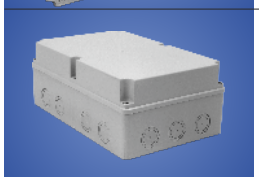	28.52	PH-5A.2	348	228	142	55	Puszka hermetyczna z osłabieniami 14(29,5/37) IP 65
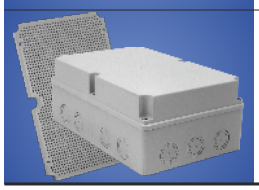	28.521	PH-5A.2 P	348	228	142	55	Puszka hermetyczna z osłabieniami 14(29,5/37) + płyta PMT5 IP 65

Zdjęcie / Photo	Nr kat. Cat No.	Nazwa/Name Kolor/Colour	Wymiary / Dimensions				Opis / description
			A[mm]	B[mm]	C[mm]	D[mm]	
	28.53	PH-5A.3	348	228	142	55	Puszka hermetyczna z dławikami 14 x Pe 34 IP 65
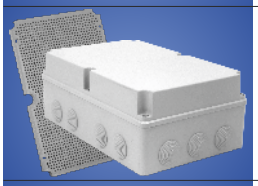	28.531	PH-5A.3 P	348	228	142	55	Puszka hermetyczna z dławikami 14 x Pe 34 + płyta PMT5 IP 65
	28.54	PH-5B.1	348	228	166	80	Puszka hermetyczna bez osłabień IP 65
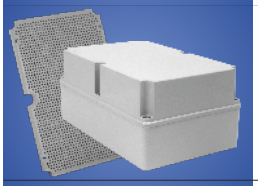	28.541	PH-5B.1 P	348	228	166	80	Puszka hermetyczna bez osłabień + płyta PMT5 IP 65
	28.55	PH-5B.2	348	228	166	80	Puszka hermetyczna z osłabieniami 14(29,5/37) IP 65
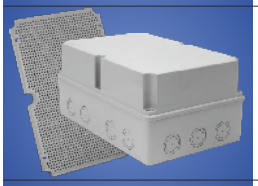	28.551	PH-5B.2 P	348	228	166	80	Puszka hermetyczna z osłabieniami 14(29,5/37) + płyta PMT5 IP 65
	28.56	PH-5B.3	348	228	166	80	Puszka hermetyczna z dławikami 14 x Pe 34 IP 65
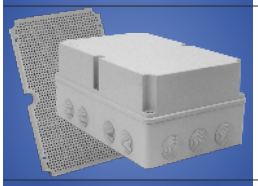	28.561	PH-5B.3 P	348	228	166	80	Puszka hermetyczna z dławikami 14 x Pe 34 + płyta PMT5 IP 65
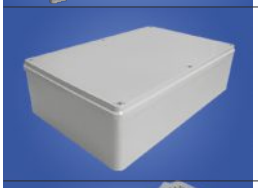	28.57	PH-5C.1	348	228	102	16	Puszka hermetyczna bez osłabień IP 65
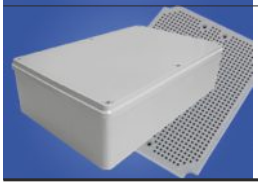	28.571	PH-5C.1 P	348	228	102	16	Puszka hermetyczna bez osłabień + płyta PMT 5 IP 65

Zdjęcie / Photo	Nr kat. Cat No.	Nazwa/Name Kolor/Colour	Wymiary / Dimensions				Opis / description
			A[mm]	B[mm]	C[mm]	D[mm]	
	28.58	PH-5C.2	348	228	102	16	Puszka hermetyczna z osłabieniami 14(29,5/37) IP 65
	28.580	PH-5C.2 P	348	228	102	16	Puszka hermetyczna z osłabieniami 14(29,5/37) + płyta PMT5 IP 65
	28.59	PH-5C.3	348	228	102	16	Puszka hermetyczna z dławikami 14 x Pe 34 IP 65
	28.590	PH-5C.3 P	348	228	102	16	Puszka hermetyczna z dławikami 14 x Pe 34 + płyta PMT5 IP 65

Zdjęcie / Photo	Nr kat. Cat No.	Nazwa/Name Kolor/Colour	Wymiary / Dimensions	Opis / description
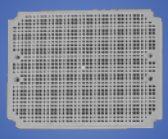	33.4	PMT 4	186 x 236 mm	Płyta montażowa
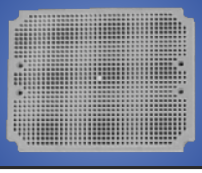	33.5	PMT 5	214 x 333 mm	Płyta montażowa

PUSZKI INSTALACYJNE NATYNKOWE
SURFACE INSTALLATION BOXES

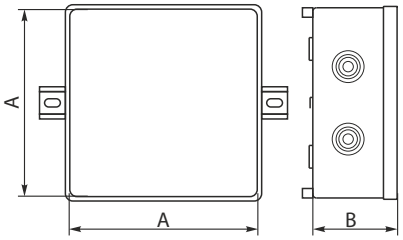

PIN



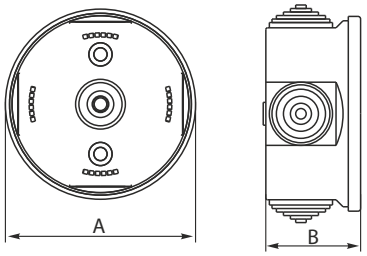

PO

Puszki instalacyjne PO wyposażone są w dławiki elastyczne PE, istnieje możliwość zamontowania skręcanych dławnic PG.
Puszki instalacyjne PIN wyposażone są w stałe przepusty umiejscowione w bocznych ścianach puszek z wewnętrznym stopniowaniem, które można przyciąć w zależności od średnicy przewodu.
Najczęściej puszki PO, PIN wykorzystywane są w instalacjach jednofazowych, zastosowano w nich zaciskową pokrywę wielokrotnego użycia, umożliwiającą szybki i wygodny sposób otwierania i zamykania puszki.
Ochronę przed wilgocią zapewnia stopień ochrony IP44.

Installation PO boxes are equipped with glands PE, can be mounted PG screwed glands.
PIN Installation boxes are equipped with solid culverts located in the side walls of the boxes with the internal gradation, which you can crop depends on diameter of the cable. Most frequently boxes PO PIN are used in single-phase systems, equipped with a crimped, lid reusable for fast and convenient way to open and close the boxes.
IP44 provides protection against moisture.

Zdjęcie / Photo	Nr kat. Cat No.	Nazwa/Name Kolor/Colour	Wymiary / Dimensions	Opis / description
	31.80 31.81	PIN 80B biała PIN 80S szara	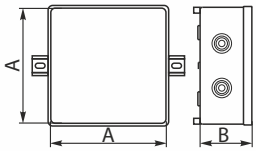 A - 80 mm B - 34 mm	Puszka instalacyjna natynkowa z 6 dławikami zintegrowanymi dla przewodów o średnicy 6 - 16 mm IP 44
	31.100 31.101	PIN 100B biała PIN 100S szara	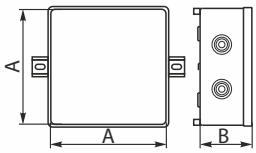 A - 100 mm B - 34 mm	Puszka instalacyjna natynkowa z 6 dławikami zintegrowanymi dla przewodów o średnicy 6 - 16 mm IP 44
	31.1 31.4	PO-65 szara PO-65B biała	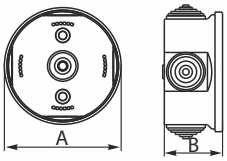 A - 65 mm B - 35 mm	Puszka instalacyjna z dławikami 4 x Pe 19 IP 44
	31.2 31.5	PO-80 szara PO-80B biała	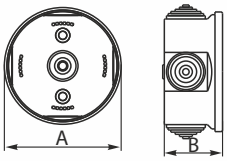 A - 80 mm B - 40 mm	Puszka instalacyjna z dławikami 4 x Pe 19 IP 44
	31.3 31.6	PO-100 szara PO-100B biała	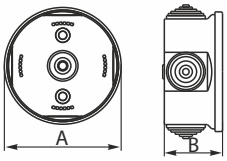 A - 100 mm B - 50 mm	Puszka instalacyjna z dławikami 4 x Pe 25 IP 44

PUSZKI INSTALACYJNE PODTYNKOWE **"Pp/t" LAVA line**

FLUSH JUNCTION BOXES **"Pp/t" LAVA line**

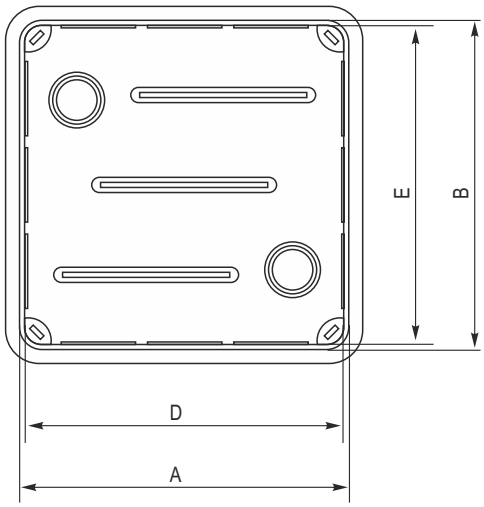

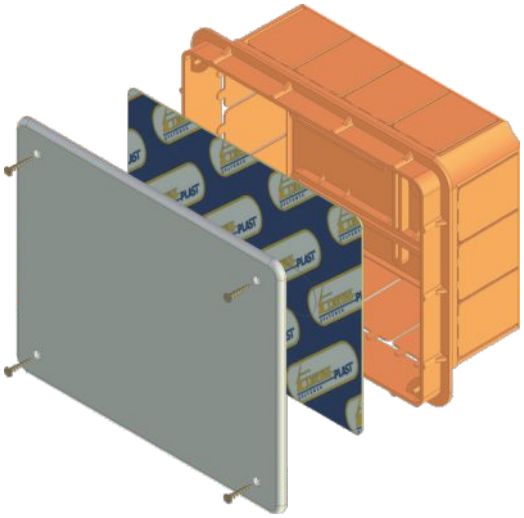



"Pp/t" LAVA line

Puszki podtynkowe Pp/t wykonane są z tworzyw sztucznych o wysokiej wytrzymałości mechanicznej jak i elektrycznej. Puszki te mają zastosowanie w podtynkowych instalacjach elektrycznych. Wewnątrz puszek możliwy jest montaż płytek odgałęźnych dwu-, trzy-, cztero- i pięciotorowych do 10 mm^2. Puszki posiadają wgłębienia zarówno w ścianach bocznych jak i w dnie korpusu oraz zaopatrzone są w specjalny kołnierz wokół korpusu ułatwiający montaż puszek. Puszka wyposażona jest również w zaślepkę tekturową, która chroni jej wnętrze przed zabrudzeniem w czasie prac budowlanych.

The flush junction boxes Pp/t are made of high mechanical and electrical durability plastics. The boxes are applied in all elektric sunk wirings. Inside the boxes it is possible to install branch plates of two, three, four or five circuts up to 10 mm^2. The boxes are equipped in weakening inside faces as well in the bottom of case and with a special flange.The boxes are also equipped in a paper hole plug which protects against getting dirty when the box is installed.



Wszystkie puszki Pp/t posiadają
● stopień ochrony IP 40;
All flush junction boxes Pp/t are
● Protection class: IP 40;

● They meet the standards:
● Spełniają normy
PN-EN 60670-1:2007,
PN-EN 60670-22:2009





Zdjęcie / Photo	Nr kat. Cat No.	Nazwa/Name	Wymiary / Dimensions					Waga/Weight [kg]	Opis/ Description
			A[mm]	D[mm]	B[mm]	E[mm]	C[mm]		
	11.1	Pp/t 1	80	76	80	76	52	0,06	Puszka podtynkowa
	11.2	Pp/t 2	120	116	80	76	52	0,08	Puszka podtynkowa
	11.3	Pp/t 3	100	96	100	96	62	0,09	Puszka podtynkowa
	11.4	Pp/t 4	130	126	100	96	62	0,11	Puszka podtynkowa
	11.5	Pp/t 5	130	126	130	126	70	0,15	Puszka podtynkowa
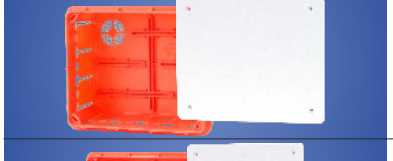	11.6	Pp/t 6	160	156	130	126	70	0,19	Puszka podtynkowa
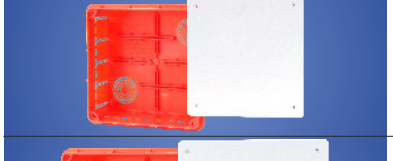	11.7	Pp/t 7	160	156	160	156	70	0,23	Puszka podtynkowa
	11.8	Pp/t 8	200	196	160	156	70	0,26	Puszka podtynkowa
	11.9	Pp/t 9	200	196	200	196	70	0,35	Puszka podtynkowa
	11.10	Pp/t 10	404	400	160	156	66	0,50	Puszka podtynkowa



POKRYWY SYGNALIZACYJNE SIGNALING COVERS

Pokrywa sygnalizacyjna dla puszek Ø 60, 70, 80. Przeznaczne są do oznaczenia miejsca osadzenia puszki pod tynkiem. The signaling cover for installation boxes of Ø 60, 70, 80. It is used to mark the place of seating the installation box under the plaster.

Nr kat. Cat No.	Nazwa Name	Wersja / Version
13.16	Pts - 60	pokrywa sygnalizacyjna Ø60
13.17	Pts - 70	pokrywa sygnalizacyjna Ø70
13.18	Pts - 80	pokrywa sygnalizacyjna Ø80

PUSZKI PODTYNKOWE **"PKp", "PKp/t"**

FLUSH JUNCTION BOXES **"PKp", "PKp/t"**

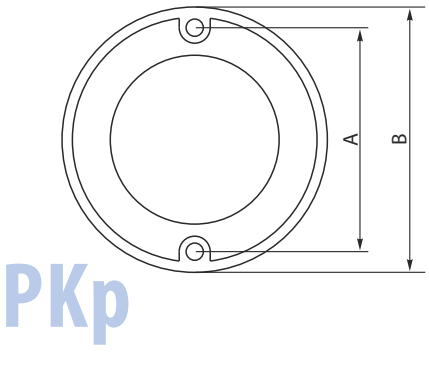

PKp

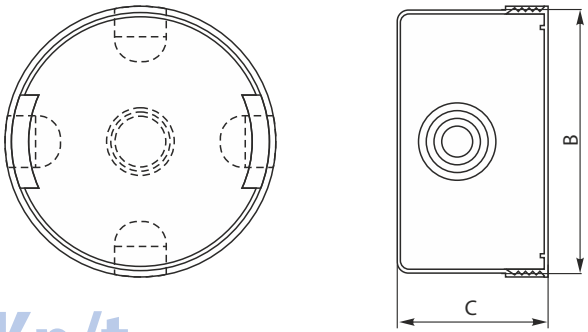

PKp/t



Puszki podtynkowe PKp/t mają zastosowanie we wszelkich podtynkowych instalacjach elektrycznych, w pomieszczeniach suchych jako punkt rozdziału przewodów elektrycznych. Składają się one z korpusu oraz zatrzaskowej pokrywy. Wewnątrz puszek możliwy jest montaż elementów odgałęźnych.

The flush junction boxes PKp/t are applied in any sunk electric wirings in dry rooms as a distribution point of elektric wires. The branch boxes consist of the case as well as a snap lock cover. It is possible to install the branch elements inside the box.

Nr kat. Cat No.	Nazwa Name	Wersja / Version	Wymiary / Dimensions			
			A [mm]	B [mm]	C [mm]	D [mm]
13.76	PKp - Ø60 x 40	+otwory pod wkręty / +holes for screws	60	63	40	42
13.75	PKpw - Ø60 x 40	+wkręty / +screws	60	63	40	42
13.81	PKp - Ø60 x 60	głęboka+otwory pod wkręty deep+holes for screws	60	63	60	63
13.80	PKpw - Ø60 x 60	głęboka+wkręty / deep+screws	60	63	60	63
13.2	PKp/t - Ø70	puszka+pokrywa 13.95 / box+cover 13.95		70		48
13.3	PKp/t - Ø80	puszka+pokrywa 13.98 / box+cover 13.98		80		50
13.95	Pp Ø70 pokrywa	pokrywa do / cover for PKp/t Ø70				
13.98	Pp Ø80 pokrywa	pokrywa do / cover for PKp/t Ø80				
13.5	Dekiel Ø70-80	uniwersalny / universal				

Wszystkie puszki wymienione w tabeli posiadają stopień ochrony IP 20;

All flush junction boxes are Protection class: IP 20;

Spełniają normę: They meet the standard: PN-EN 60998-1:2006

PUSZKI PODTYNKOWE ŁĄCZONE "PKZ"

FLUSH JUNCTION CONNECTED BOXES "PKZ"

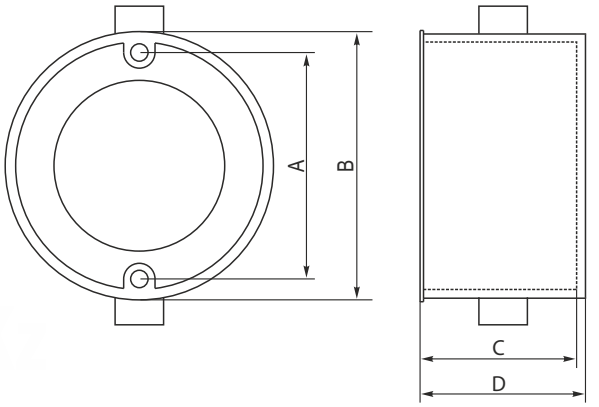



Nr kat. Cat No.	Nazwa Name	Wersja / Version	Wymiary / Dimensions			
			A [mm]	B [mm]	C [mm]	D [mm]
13.85	PKz-Ø60x40ep	łączona / connected	60	64	40	42
13.90	PKz-Ø60x60ep	łączona+głęboka / connected+deep	60	64	60	63

PUSZKI PODTYNKOWE DO PŁYT GIPSOWYCH "PO", "PK"

FLUSH JUNCTION BOXES FOR CARDBOARD PANELS "PO", "PK"

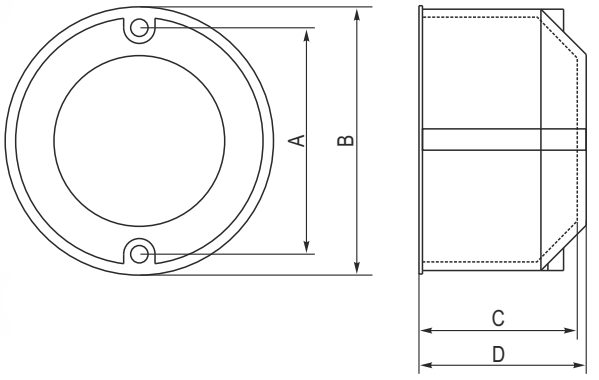

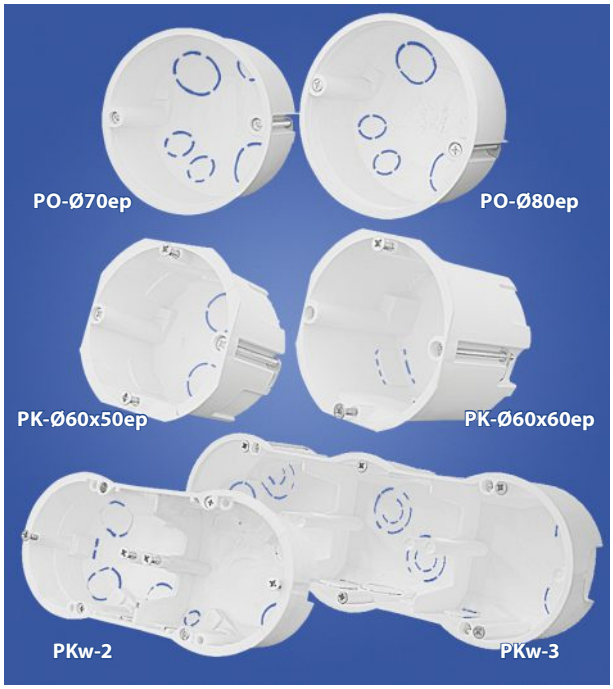

Wszystkie puszki w tabeli posiadają
● stopień ochrony IP 20;

All flush junction boxes are
● Protection class: IP 20;

● They meet the standards:
● Spełniają normy:
PN-EN 60998-1:2006

Nr kat. Cat No.	Nazwa Name	Wersja / Version	Wymiary / Dimensions			
			A [mm]	B [mm]	C [mm]	D [mm]
13.40	PO-Ø70ep			73	45	48
13.45	PO-Ø80ep			83	50	52
13.60	PK-Ø60x50ep		60	68	45	48
13.65	PK-Ø60x60ep	głęboka / deep	60	68	60	62
13.70	PKw-2	podwójna / double	60	68 x 140	45	50
13.73	PKw-3	potrójna / triple	60	68 x 210	45	50

PZO INOX, PZO BOX FOR LIGHTNING PROTECTION SYSTEM

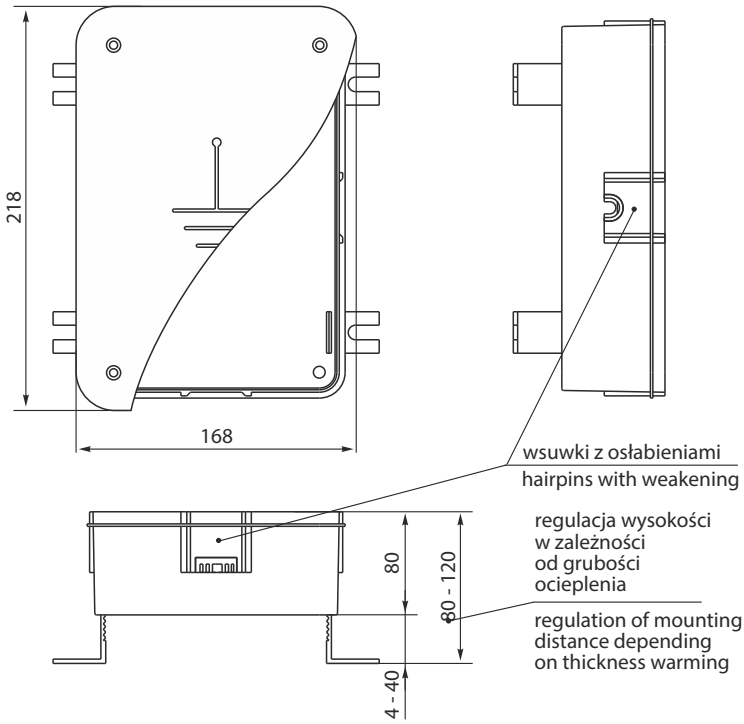

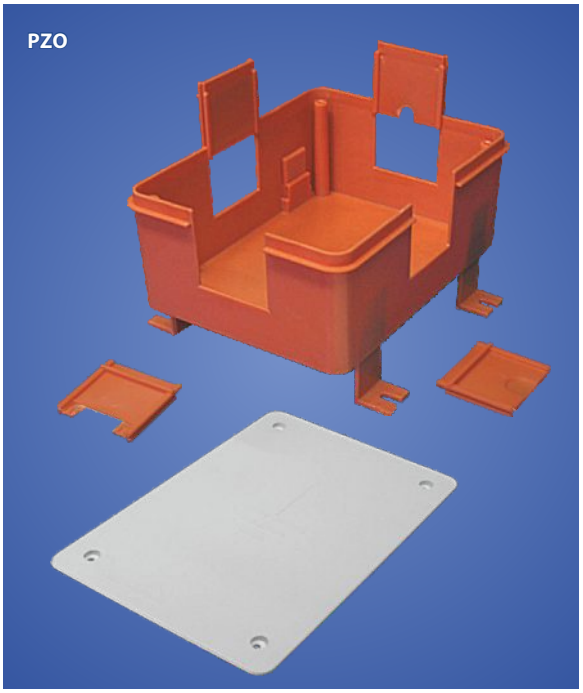

Stal nierdzewna (INOX)









Puszka przeznaczona jest do zabudowy złącza kontrolnego instalacji odgromowej w elewacjach zewnętrznych budynku , można ją zamocować bez demontażu złącza, dzięki „wsuwkom". Zabezpiecza złącze przed działaniem warunków atmosferycznych. Nowa pokrywa puszki wykonana ze stali nierdzewnej gwarantuje estetyczny wygląd i zwiększa parametry wytrzymałościowe.

The box is destined for a casing for the control connector of a lightning protection system in the external elevations of the building, it can be mounted without removing the connector, thanks to the retractable parts. It protects the connector from the weather. The new lid of the box is made of stainless steel – INOX guarantee an aesthetic appearance and increasing the strength parameters.

Nr kat. Cat No.	Typ Type	Opis Description
35.01	PZO	Puszka do złącza odgromowego
35.02	PZO INOX	Puszka do złącza odgromowego

CE B

Spełnia normę / They meet the standard: -EN 60670-1:2007 , PN-EN 60670-22:2009

SKRZYNKA GRUNTOWA ODGROMOWA (PROBIERCZA) SZO

Skrzynka ziemna odgromowa (probiercza) **"SZO"**

BOX FOR LIGHTNING PROTECTION SYSTEM MOUNTED IN GROUND

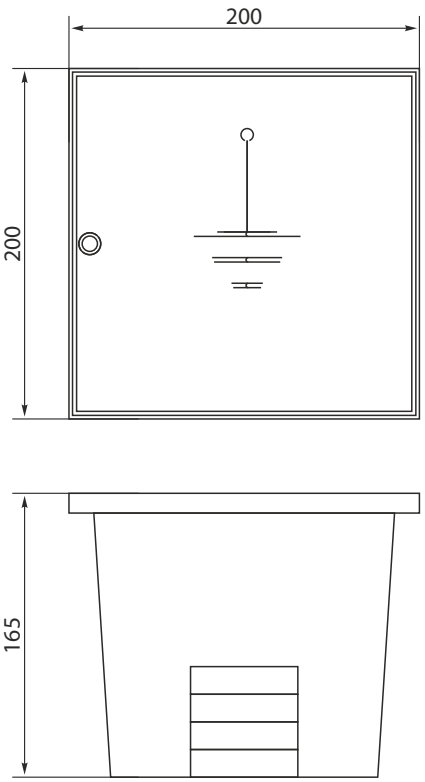



SZO



Nr kat. Cat No.	Typ Type	Opis Description
35.05	SZO	Skrzynka ziemna odgromowa (pobiercza) Box for lightning protection system mounted in ground

Skrzynka przeznaczona jest do zabudowy złącza kontrolnego instalacji odgromowej w gruncie, w podłożach betonowych, brukowych. Zabezpiecza złącze przed działaniem warunków atmosferycznych. Możliwość zamocowania bez demontażu złącza dzięki przepustom w podstawie. Pokrywa antypoślizgowa, spełnia stopień IK 10. W pokrywie zastosowano uszczelkę wylewaną zabezpieczającą obudowę przed działaniem wód powierzchniowych oraz zamulaniem wnętrza obudowy piaskiem. Zapewnia stopień szczelności IP40. Wysoka wytrzymałość mechaniczna i elektryczna.

Dane techniczne / Technical data	
Stopień ochrony Protection degree	(dotyczy tylko pokrywy) IP 40
Odporność na uderzenia Impact resistance	IK 10
Temperatura otoczenia Ambient temperature	-25°C do 60°C
Norma	PN-EN 62208:2011
Kolor / Colour	Szary / Grey
Materiał / Material	PC

The box is destined for a casing for the control connector of a lightning protection system in the ground, in the concrete or the paving. It protects the connector from the weather. Can be mounted without removing the connector through the holes in base. Non-slip cover meets the degree IK 10, and is applied with poured gasket. High mechanical and electrical resistance.

OBUDOWY HERMETYCZNE "UNI"
HERMETIC CASINGS "UNI"

UNI box

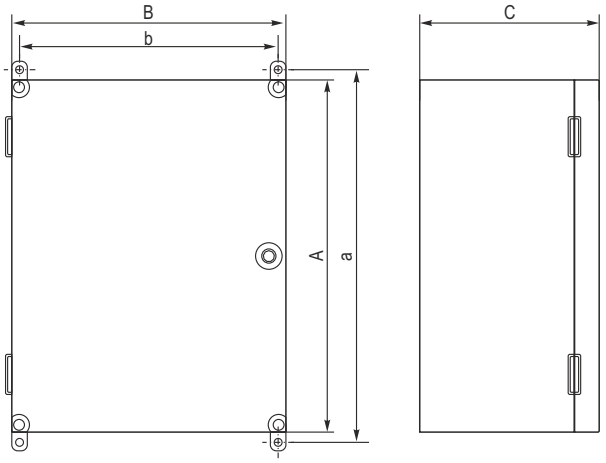



PN-EN 62208:2011
● Stopień ochrony ● Protection class: IP 65
● Klasa ochronności ● Class of protection: II
Unr 230/400V Uni 500V

IP 65









Obudowy produkowane są z tworzywa sztucznego ABS w kolorze szarym RAL 7035, wyposażone w uszczelkę pozwalająca uzyskać wysokie parametry szczelności, płytę montażową perforowaną, drzwi w kolorze szarym lub transparentnym wykonane z PC (poliwęglan) na zawiasach zamykanych za pomocą zamka z metalowym kluczem. Istnieje możliwość zamontowania zamka z tworzywa. Uniwersalność zastosowania oraz dokładnie wykonane elementy w efekcie końcowym dają solidną i estetycznie wyglądającą obudowę.

The plastic boxes are made of plastic in grey color RAL 7035, equipped with rubber seal allowing to get high parameters of sealing, assembly plate, door in grey or transparent color made of PC (polycarbonate) with hinges, that might be closed with one or two locks with a key. Universal application and precisely made elements as a result gives solidly made and aesthetically looking plastic box.

Obudowa wyposażona jest w uchwyty do montażu naściennego.
The plastic boxes are equipped with plastic wall hooks.

Nr kat. Cat No.	Nazwa Name	Wymiary / Dimensions					Płyta montażowa Assembly plate [mm]
		A [mm]	B [mm]	a[mm]	b[mm]	C [mm]	
43.0	Uni - 0	300	300	275	275	160	285 x 285 x 9
43.1	Uni - 1	400	300	410	275	160	385 x 285 x 9
43.2	Uni - 2	500	400	510	375	179	485 x 385 x 9
43.00	Uni - 0/T	300	300	275	275	160	285 x 285 x 9
43.11	Uni - 1/T	400	300	410	275	160	385 x 285 x 9
43.22	Uni - 2/T	500	400	510	375	179	485 x 385 x 9

T- (drzwi/pokrywa) zewnętrzne kolor transparentny; (door/ cover) outside, transparent color

Nr kat. Cat No.	Nazwa Name	Opis description	Wymiary dimensions
43.120	TH - Uni - 0	TH 35 - Szyna do mocowania aparatów/Eurobus	272 x 35
43.121	TH - Uni - 1	TH 35 - Szyna do mocowania aparatów/Eurobus	272 x 35
43.122	TH - Uni - 2	TH 35 - Szyna do mocowania aparatów/Eurobus	357 x 35

OBUDOWY HERMETYCZNE **"OH"**
HERMETIC CASINGS **"OH"**

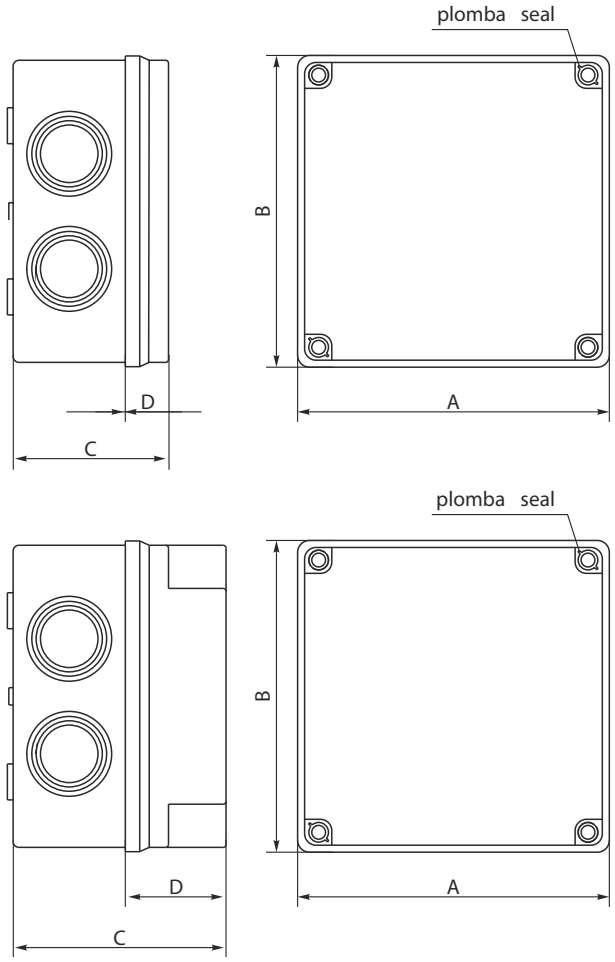

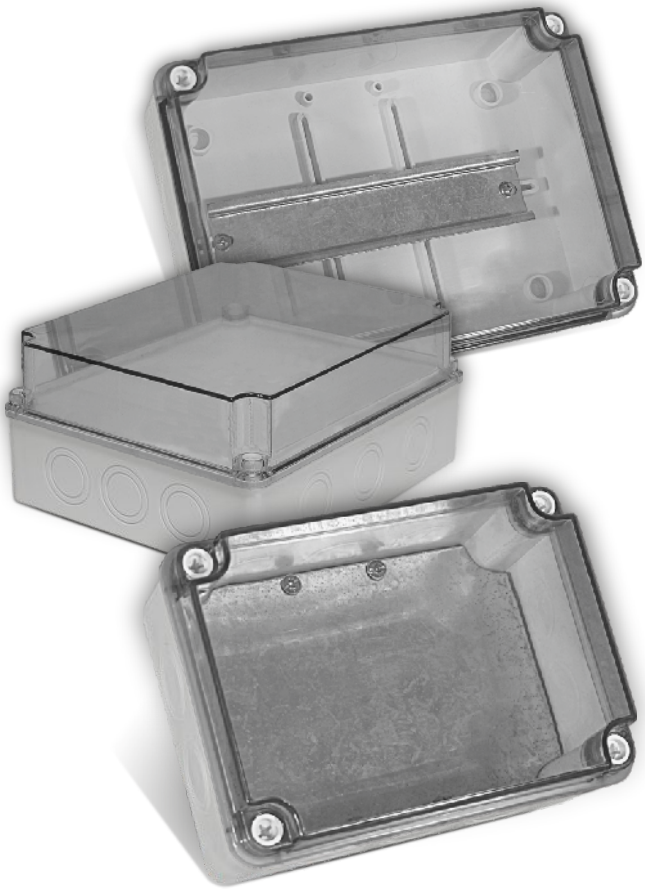

Obudowy hermetyczne wykorzystywane są w różnych dziedzinach instalacji takich jak automatyka przemysłowa czy instalacje natynkowe występujące w warunkach wilgotnych.
Rodzina obudów hermetycznych składa się z 34 odmian w skład których wchodzą obudowy różniące się wymiarami jak i wyposażeniem. Przystosowane są do mocowania różnych aparatów elektrycznych takich jak styczniki, przekaźniki, wyłączniki czasowe.
Obudowy występują w trzech rodzajach: wersja podstawowa z osłabieniami pod dławiki w podstawie, wersja bez wyposażenia oraz wersją z wyposażeniem takim jak euroszyną czy metalowa płyta montażowa. Dodatkowo charakteryzują się one przezroczystą pokrywą występującą w dwóch wysokościach, dzięki czemu możliwy jest montaż elementów o różnych gabarytach. Wysoki stopień ochrony IP uzyskany jest przez zastosowanie elastycznej uszczelki która zapewnia szczelność przed pyłami i ochronę przed wilgocią.

Hermetic casings are applied in different instalation area like automatic industry or surface instalations even in wet conditions.
The familly of hermetic casings is composed of 34 variations.The variation is composed of boxes of different sizes and equipment. Hermetic casings are adjusted for installation of different electrical elements like contactors, transmitters and time switches.
Hermetic casings are available in three versions: basic version with weakening for glands in case, version without equipment and version with eurobus or assembly plate inside.
Additionally they have transparent casing that are available in two different height. High protection degree IP is obtain by using flexible seal which ensures dust - proof and protection against moisture.

Dane techniczne / Technical data	
Stopień ochrony / Protection degree	IP 65
Klasa ochronności / Class of protection	II
Unr	230/400V
Uni	500V
Kolor pokrywy / Colour of cover	transparent

- They meet the standards:
- Spełniają normy:
  PN-EN 60670-1:2007
  PN-EN 60670-22:2009

OBUDOWY HERMETYCZNE "OH"

HERMETIC CASINGS "OH"

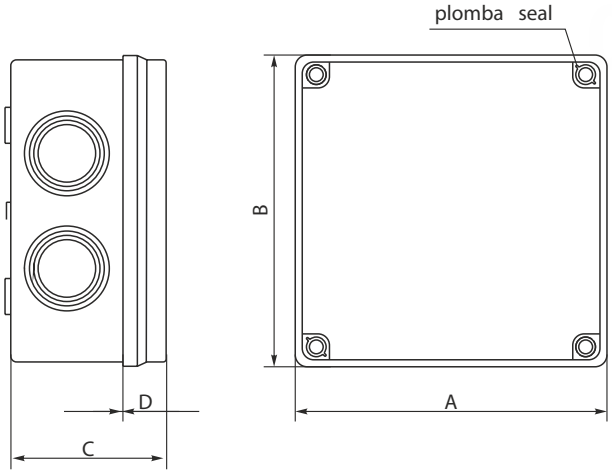

IP 65



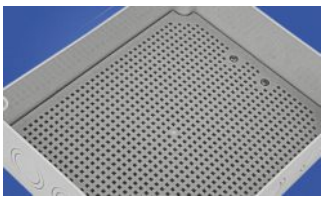

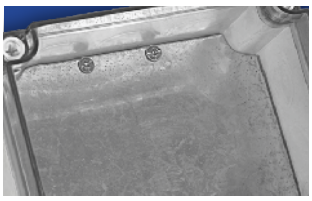

Zdjęcie / Photo	Nr kat. Cat No.	Nazwa Name	Wymiary / Dimensions				Opis / description
			A[mm]	B[mm]	C[mm]	D[mm]	
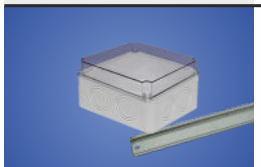	29.11	OH-1.A1	108	108	56	15	Obudowa hermetyczna z osłabieniami 8(23/29,5) wyposażona w euroszynę IP 65
	29.12	OH-1.A2	108	108	56	15	Obudowa hermetyczna z osłabieniami 8(23/29,5) bez wyposażenia IP 65
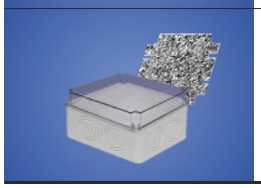	29.13	OH-1.A3	108	108	56	15	Obudowa hermetyczna z osłabieniami 8(23/29,5) wyposażona w stalową płytę montażową IP 65
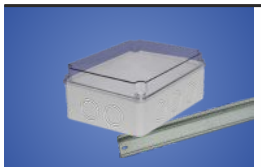	29.21	OH-2.A1	158	118	76	25	Obudowa hermetyczna z osłabieniami 10(23/29,5) wyposażona w euroszynę IP 65
	29.22	OH-2.A2	158	118	76	25	Obudowa hermetyczna z osłabieniami 10(23/29,5) bez wyposażenia IP 65
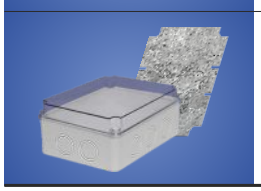	29.23	OH-2.A3	158	118	76	25	Obudowa hermetyczna z osłabieniami 10(23/29,5) wyposażona w stalową płytę montażową IP 65
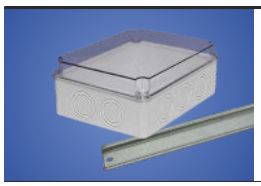	29.31	OH-3.A1	198	148	76	25	Obudowa hermetyczna z osłabieniami 10(29,5/37) wyposażona w euroszynę IP 65

Zdjęcie / Photo	Nr kat. Cat No.	Nazwa Name	Wymiary / Dimensions				Opis / description
			A[mm]	B[mm]	C[mm]	D[mm]	
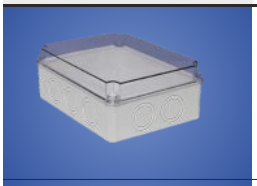	29.32	OH-3.A2	198	148	76	25	Obudowa hermetyczna z osłabieniami 10(29,5/37) bez wyposażenia IP 65
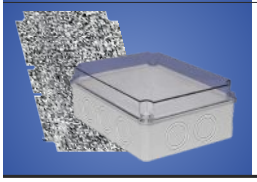	29.33	OH-3.A3	198	148	76	25	Obudowa hermetyczna z osłabieniami 10(29,5/37) wyposażona w stalową płytę montażową IP 65
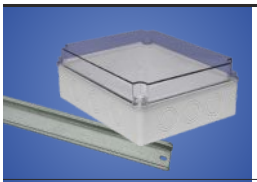	29.41	OH-4.A1	248	198	96	35	Obudowa hermetyczna z osłabieniami 12(29,5/37) wyposażona w euroszynę IP 65
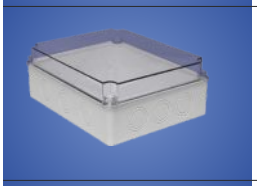	29.42	OH-4.A2	248	198	96	35	Obudowa hermetyczna z osłabieniami 12(29,5/37) bez wyposażenia IP 65
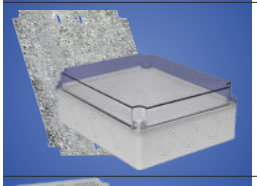	29.43	OH-4.A3	248	198	96	35	Obudowa hermetyczna z osłabieniami 12(29,5/37) wyposażona w stalową płytę montażową IP 65
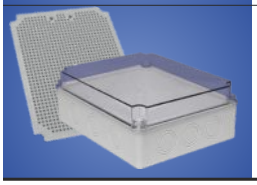	29.44	OH-4.A4	248	198	96	35	Obudowa hermetyczna z osłabieniami 12(29,5/37) wyposażona w płytę montażową - PMT-4 IP 65
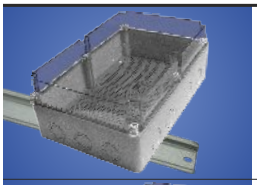	29.51	OH-5.A1	348	228	142	55	Obudowa hermetyczna z osłabieniami 14(29,5/37) wyposażona w euroszynę IP 65
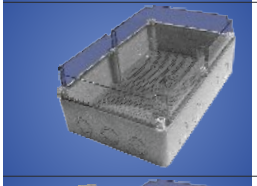	29.52	OH-5.A2	348	228	142	55	Obudowa hermetyczna z osłabieniami 14(29,5/37) bez wyposażenia IP 65
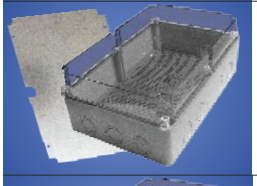	29.53	OH-5.A3	348	228	142	55	Obudowa hermetyczna z osłabieniami 14(29,5/37) wyposażona w stalową płytę montażową IP 65
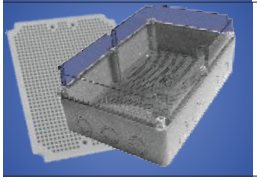	29.533	OH-5.A4	348	228	142	55	Obudowa hermetyczna z osłabieniami 14(29,5/37) wyposażona w płytę montażową - PMT5 IP 65

OBUDOWY HERMETYCZNE "OH"

HERMETIC CASINGS "OH"

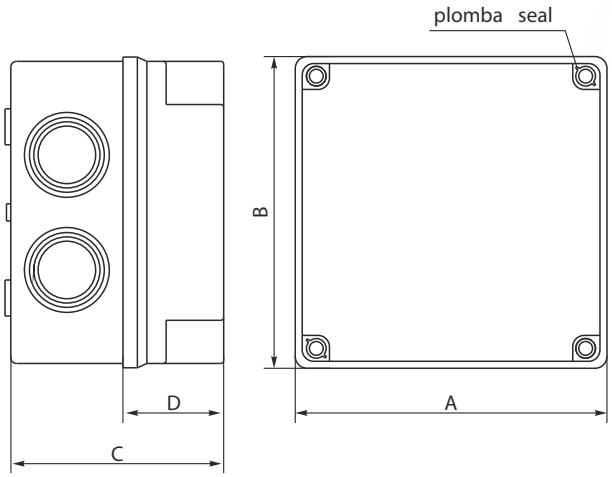

IP 65



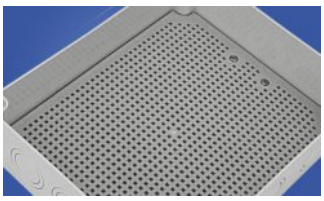



Zdjęcie / Photo	Nr kat. Cat No.	Nazwa Name	Wymiary / Dimensions				Opis / description
			A[mm]	B[mm]	C[mm]	D[mm]	
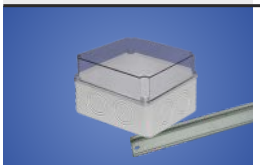	29.15	OH-1.B1	108	108	76	35	Obudowa hermetyczna z osłabieniami 8(23/29,5) wyposażona w euroszynę IP 65
	29.16	OH-1.B2	108	108	76	35	Obudowa hermetyczna z osłabieniami 8(23/29,5) bez wyposażenia IP 65
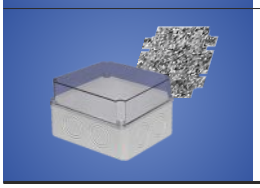	29.17	OH-1.B3	108	108	96	35	Obudowa hermetyczna z osłabieniami 8(23/29,5) wyposażona w stalową płytę montażową IP 65
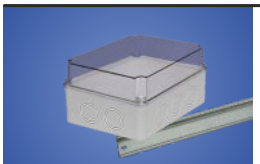	29.25	OH-2.B1	158	118	96	45	Obudowa hermetyczna z osłabieniami 10(23/29,5) wyposażona w euroszynę IP 65
	29.26	OH-2.B2	158	118	96	45	Obudowa hermetyczna z osłabieniami 10(23/29,5) bez wyposażenia IP 65
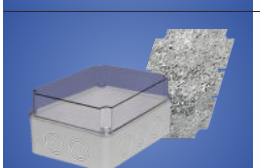	29.27	OH-2.B3	158	118	96	45	Obudowa hermetyczna z osłabieniami 10(23/29,5) wyposażona w stalową płytę montażową IP 65
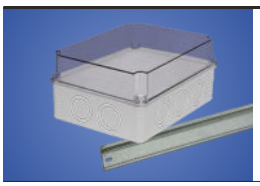	29.35	OH-3.B1	198	148	96	45	Obudowa hermetyczna z osłabieniami 10(29,5/37) wyposażona w euroszynę IP 65

Zdjęcie / Photo	Nr kat. Cat No.	Nazwa Name	Wymiary / Dimensions				Opis / description
			A[mm]	B[mm]	C[mm]	D[mm]	
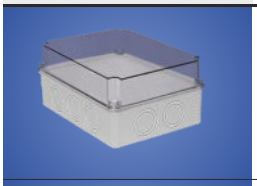	29.36	OH-3.B2	198	148	96	45	Obudowa hermetyczna z osłabieniami 10(29,5/37) bez wyposażenia IP 65
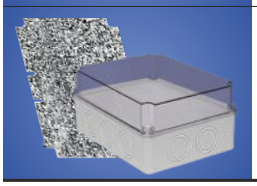	29.37	OH-3.B3	198	148	96	45	Obudowa hermetyczna z osłabieniami 10(29,5/37) wyposażona w stalową płytę montażową IP 65
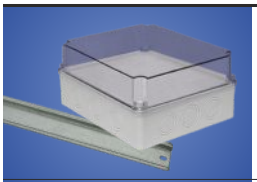	29.45	OH-4.B1	248	198	116	55	Obudowa hermetyczna z osłabieniami 12(29,5/37) wyposażona w euroszynę IP 65
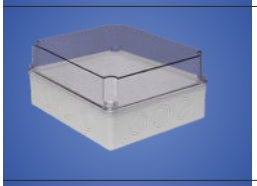	29.46	OH-4.B2	248	198	116	55	Obudowa hermetyczna z osłabieniami 12(29,5/37) bez wyposażenia IP 65
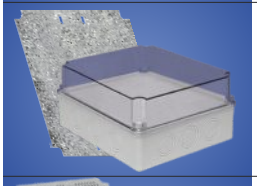	29.47	OH-4.B3	248	198	116	55	Obudowa hermetyczna z osłabieniami 12(29,5/37) wyposażona w stalową płytę montażową IP 65
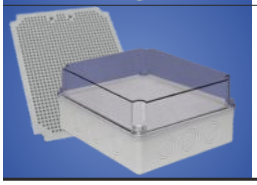	29.48	OH-4.B4	248	198	116	55	Obudowa hermetyczna z osłabieniami 12(29,5/37) wyposażona w płytę montażową - PMT-4 IP 65
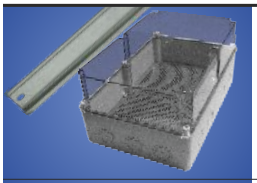	29.54	OH-5.B1	348	228	166	80	Obudowa hermetyczna z osłabieniami 14(29,5/37) wyposażona w euroszynę IP 65
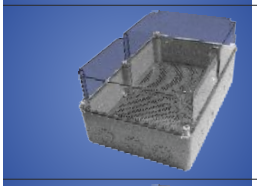	29.55	OH-5.B2	348	228	166	80	Obudowa hermetyczna z osłabieniami 14(29,5/37) bez wyposażenia IP 65
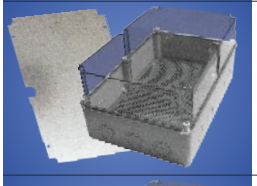	29.56	OH-5.B3	348	228	166	80	Obudowa hermetyczna z osłabieniami 14(29,5/37) wyposażona w stalową płytę montażową IP 65
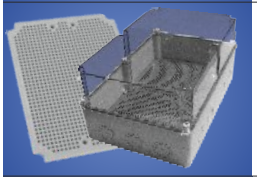	29.57	OH-5.B4	348	228	166	80	Obudowa hermetyczna z osłabieniami 14(29,5/37) wyposażona w płytę montażową - PMT5 IP 65

Uchwyty montażowe przystosowane są do montowania przewodów elektrycznych, telekomunikacyjnych, sterowniczych oraz rurek instalacyjnych do różnych powierzchni. Zastosowanie uchwytów montażowych do przewodów gwarantuje min. bardzo szybki montaż, pewność mocowania, profesjonalny wygląd instalacji, możliwość zwolnienia uchwytu celem przeprowadzenia ew. korekty instalacji oraz relatywnie niski koszt montażu.

The assembly grips are adjusted to fixing of electric, telecommunication and control wires as well as installation pipes to different surfaces. The use of the grips for wires ensures, but is not limited to the following: extremely fast assembly, reliability of fixing, professional appearance of installation, possibility of the grip release in order to adjust the installation, and relatively low cost of installation.



Dane techniczne / Technical data	
Norma / Standard	PN - EN 50146:2002 EN 50146:2000
Unr	230/400V
Uni	500V
Kolor / Colour	Biały / White Czarny / Black

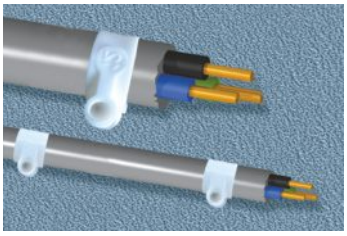

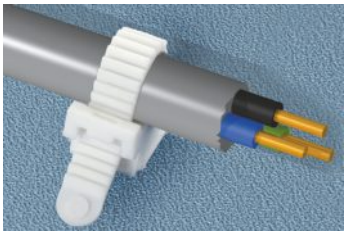

UCHWYTY MONTAŻOWE **"UM"**

Uchwyty montażowe „UM", przystosowane są do montowania przewodów elektrycznych na ścianach w tak zwanej instalacji „natynkowej". Składa się on z dwóch części: z pierwszej - podstawy mocowanej do ściany lub innej powierzchni za pomocą wkrętu lub kołka rozporowego oraz drugiej części - zatrzaskiwanej nasadki przystosowanej do rozpięcia uchwytu w przypadku deinstalacji przewodu elektrycznego. Uchwyty te posiadają zaczepy boczne do łatwego połączenia kolejnego uchwytu, w ten sposób tworzy się szynę mocującą do przewodów ułożonych w torach równoległych.

WIRE GRIPS **"UM"**

Mounting grips "UM" are adapted for mounting wires on the wall, in so-called "wall mounted" installation.It consists of two parts: first a base fixed to a wall or other surface using dowel or screw and a second part a snap-lock cap which is adapted to be spanned in case of uninstalling the wire. Those grips have a side tabs for easy mounting a next grip, and in that way is formed a rail for wires arranged in parallel paths.

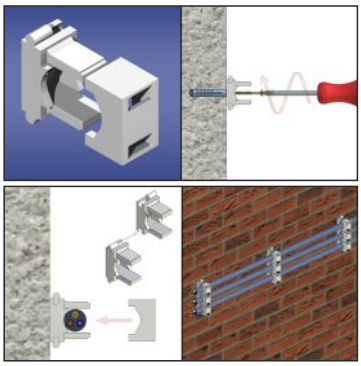

Mocowanie / Mounting: przykręcane / screwed

Nr kat. Cat No.	Typ Type	Max. śr. przewodów Max. wire diameter	Kolor Colour
12.6	UM - 16	16 mm	biały / white
12.7	UM - 24	24 mm	biały / white
12.16	UM - 16 CZ	16 mm	czarny / black
12.24	UM - 24 CZ	24 mm	czarny / black

UCHWYT KABLOWY ZBIORCZY "UKZ"

Uchwyty UKZ przystosowane są do mocowania przewodów płaskich i okrągłych. Mocowanie odbywa się poprzez wbicie kołka będącego częścią uchwytu i dociśnięcie do podłoża przewodu ramionami mocującymi.

TYPE BANDED GRIPS "UKZ"

UKZ grips are suitable for the flush mounting of flat and round wires. Fastening is done by hammering the pin which is a part of grip, and then by being pressed against the cable fixing arms.

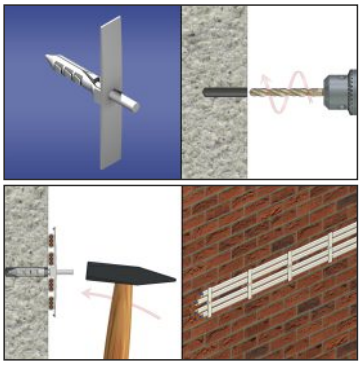

Mocowanie / Mounting: wbijane / hammered in

Nr kat. Cat No.	Typ Type	Zastosowanie Application	Dł. ram. mont. Assembly length	śred. otworu mont. Inside diameter	Kolor Colour
37.02	UKZ-2	Przewody płaskie podtynk. 3x1,5 mm Przewody okrągłe max ø 5 mm	2 x 22 mm	Ø 8 mm	biały/white
37.04	UKZ-4	Przewody płaskie podtynk. 3x2,5 mm Przewody okrągłe max ø 6 mm	2 x 36 mm	Ø 8 mm	biały/white

UCHWYTY PASKOWE "UP"

Wykonany z polipropylenu uchwyt UP składa się z paska o ząbkowanym profilu oraz siodełka mocującego. Służy do mocowania zarówno przewodów, jak również rurek z tworzywa sztucznego. Mocowanie odbywa się poprzez osadzenie na siodełku mocowanego kabla i przymocowanie go za pomocą paska ząbkowanego. Oferowany jest w wersji białej i czarnej (UV)

WIRE GRIPS

Made of polypropylene "UP" grips consists of the notched belt, and the fastening saddle". Both used for attaching cables, as well as the plastic tubes. Fixing is done by embedding the subject on the saddle and mounting it by using a notched belt. It is offered in white and black (UV) version.

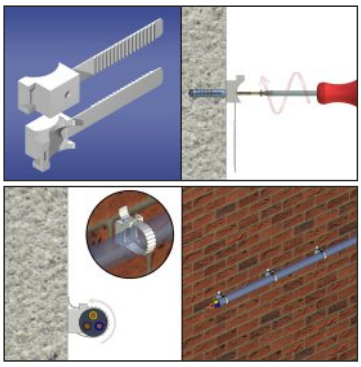

Mocowanie / Mounting: przykręcane / screwed

Nr kat. Cat No.	Typ Type	Min-Max śr. Przwodów Min-max wire diameter	Długość paska Length of band	Kolor Colour
12.1	UP - 22	9-22 mm	60	biały / white
12.2	UP - 30	14-30 mm	80	biały / white
12.3	UP - 50	30-50 mm	130	biały / white
12.11	UP - 22 UV	9-22 mm	60	czarny / black
12.12	UP - 30 UV	14-30 mm	80	czarny / black
12.13	UP - 50 UV	30-50 mm	130	czarny / black

UCHWYTY PASKOWE ZACISKOWE "UP-z"

Uchwyt UP-z wyglądem przypomina opaskę zaciskową.Mocowanie przewodów lub rurek odbywa się na tej samej zasadzie jak w przypadku opasek zaciskowych. Dodatkowo uchwyt mocowany jest do podłoża za pomocą gwoździa, wkrętu z kołkiem rozporowym lub nitu zrywanego. Występuje w wersji białej i czarnej (UV)

WIRE GRIPS

UP-grip looks like a cable tie. Fixing of pipes or tubes takes place on the same principle as in the case of cable ties. Additionally, a grip is attached to the surface by using: nail, screw with dowel, or rivet. It occurs in white and black (UV) version.

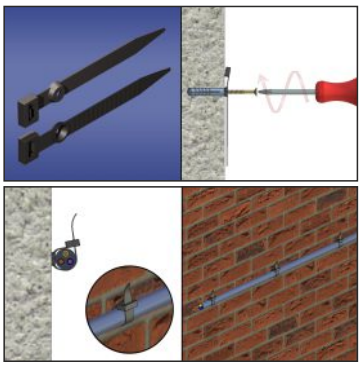

Mocowanie / Mounting: przykręcane / screwed

Nr kat. Cat No.	Typ Type	Średnice Diameters	Dł. paska Length of band	Zastosowanie Application	Mont. do podł. Fix to surface	Kolor Colour
12.18	UP- z 18	Ø 12-18 mm	45	YDY 4x10 YDY 5x6	Gwóźdź, Wkręt Kołek rozporowy Nit zrywalny Nail, Screw Rivet	biały/white
12.19	UP- z 18 UV	Ø 12-18 mm	45			czarny/black
12.38	UP- z 38	Ø 15-38 mm	95	YDY 5x10 oraz inne przewody elektryczne lub rurki o max. śr. zew. 38 mm		biały/white
12.39	UP- z 38 UV	Ø 15-38 mm	95			czarny/black

UCHWYTY KABLOWE "UPo", "UPp"

Uchwyty montażowe UPp przystosowane są do montowania płaskich przewodów a UPo do okrągłych. Mogą być stosowane do mocowania przewodów do różnych powierzchni. Zastosowanie uchwytu gwarantuje szybki montaż, trwałe mocowanie - profesjonalnie wykonaną instalację.

WIRE GRIPS

Mounting grips "UPp" are designed to mount flat and "UPo" to the round cables. They can be used to mount wiring and pipes to a variety of surfaces. The use of the grip ensures fast installation, stable mounting - the professionally made installation.

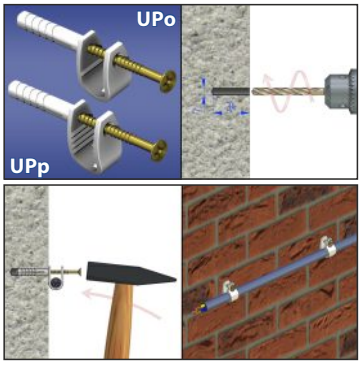

Mocowanie / Mounting: kołkowe / plugs

Nr kat. Cat No.	Typ Type	Zastosowanie Application	Średnica otworu mont. Mounting hole diameter	Kolor Colour
12.41	UPo	Przewody okrągłe max. 3x2,5 (500V)	6 mm	biały/white
12.42	UPp	Przewody płaskie max. 4x2,5 (500V)	6 mm	biały/white

UCHWYTY PASKOWE Z KOŁKIEM "USMPK"

Opaska kablowa z kołkiem szybkiego montażu. Wykonana z polipropylenu opaska zawiera jednocześnie kołek rozporowy, który formuje się poprzez złożenie. Uchwyt ten wykorzystywany jest zazwyczaj do mocowania pojedynczych przewodów, wiązek przewodów lub rurek z tworzywa sztucznego.

WIRE GRIPS

Cable tie with pin of a quick assembly. Made of polypropylene cable tie contains also dowel which is formed by assembling. This grip is typically used to attach single wires, bundles of wires or tubes made of plastic.

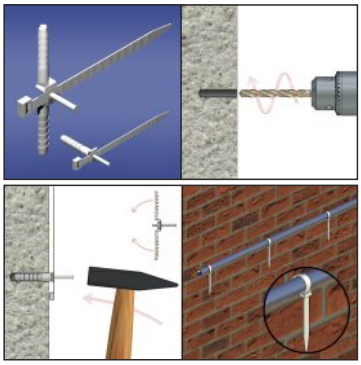

Mocowanie / Mounting: kołkowe / plugs

Nr kat. Cat No.	Typ Type	Średnica otw. mont. Mounting hole diam.	Min-Max średnica Min-max diameter	Kolor Colour
21.1	USMPK - 6	6 mm	10-20 mm	biały / white
21.2	USMPK - 8	8 mm	15-25 mm	biały / white
21.3	USMPK - 10	10 mm	25-35 mm	biały / white
21.4	USMPK - 12	12 mm	30-50 mm	biały / white

UCHWYTY PŁASKIE HAKOWE "USMPH"

Uchwyty hakowe płaskie USMPH przystosowane są do montowania : przewodów płaskich: elektrycznych, telekomunikacyjnych, sterowniczych do różnych powierzchni. Bardzo szybki montaż, pewność mocowania, profesjonalny wygląd instalacji. Zastosowanie hakowego mocowania umożliwia dostęp w celu przeprowadzenia ewentualnej korekty instalacji.

WIRE GRIPS - FLAT HOOK

Flat hook grips "USMPH" are adapted for mounting of flat electrical, telecommunications, control wires and installation of the flat tubes to the different surfaces. Very fast installation, certainty of the fixing, professional appearance installation.
The use of the mounting in a hook shape allows the access to perform possible corrections in the installation.

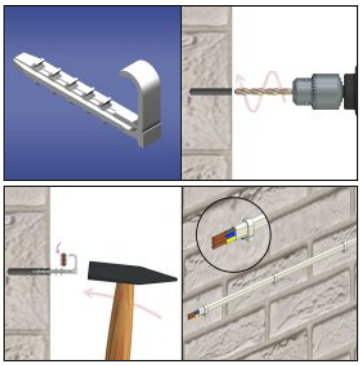

Mocowanie / Mounting: dwustronne, wbijane / two sides mounting, hammered in

Nr kat. Cat No.	Typ Type	Zastosowanie Application	śr. wiertła Drill diam.
16.8	USMPH - 2	YDYp 3 x 1,5 (400V), YDYp 2 x 2,5	6 - 7 mm
16.9	USMPH - 3	YDYp 3 x 1,5 (750V), YDYp 3 x 2,5	6 - 7 mm

OPASKOWE "USMO"

USMO są wersją uchwytu przeznaczonego do montażu: przewodów oraz rurek o profilu okrągłym do różnego rodzaju powierzchni. Szeroka gama rozmiarów oraz prosta forma instalacji uchwytu warunkuje swobodę oraz jednocześnie zapewnia trwałość mocowania. W praktyce stosuje się je często jako przytrzymanie przewodów na ścianie podczas prac wykończeniowych takich jak: tynkowanie, gipsowanie, wylewki podłóg.

FAST FIXING WIRE GRIPS - BAND

"USMO" is a version of the grip which is intended for mounting all kinds of wires and tubes with a round profile to the different types of surfaces. Wide range of sizes and a simple form of installing allows on freedom of work and at the same time ensures reliability of the connection. In practice, they are frequently used as a holder for the wires on the wall during the finishing works such as plastering walls or concreting the floors.

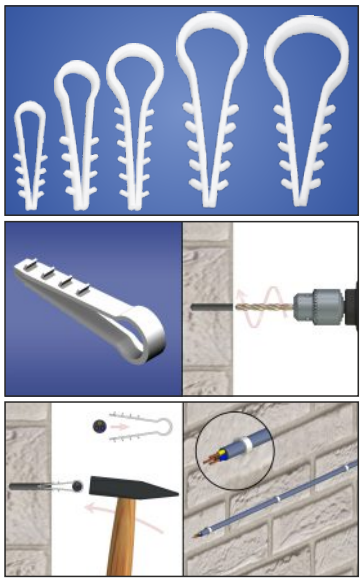

Mocowanie / Mounting: dwustronne / two sides mounting

Nr kat. Cat No.	Typ Type	Średnica przew Wire diam.	Zastosowanie Application		Śr. wiertła Drill diam.
14.1	USMO-6	6 mm	WIRES YTKSY(1 do 5)x2x0,5 YTKSYekw	YDTY(2 do 16)x0,5 YDTYekw DY 4 do 10	5 mm
14.2	USMO-8	8 mm	YDY(2x1,0) YDY(2x1,5) YDY(3x1,0)	WIRES przewody antenowe przewody tel. kablowej	6-7 mm
14.3	USMO-10	10 mm	YDY(2x2,5) YDY(3x1,5) YDY(3x2,5)	WIRES YDY(4x1,0) przewody tel. kablowej	6-7 mm
14.4	USMO-12	12 mm	YDY(3x4,0) YDY(4x1,5) YDY(4x2,5)	WIRES YDY(5x1,0) YDY(5x1,5) RVKL (peszel) Ø 12	7-8 mm
14.5	USMO-14	14 mm	YDY(3x6,0) YDY(4x4,0) YDY(5x2,5)	WIRES RVKL (peszel) Ø 14	7-8 mm
14.6	USMO-16	16 mm	YDY(4x6,0) YDY(5x4,0) rury PP -	WIRES - ogrzew. podłogowe RVKL (peszel) Ø 16	7-8 mm
14.7	USMO-18	18 mm	DUCT rury PCV	RVKL (peszel) Ø 18	8-9 mm
14.8	USMO-20	20 mm	DUCT rury PCV	RVKL (peszel) Ø 20	8-9 mm

OPASKOWE PŁASKIE "USMP"

Wykonane z polipropylenu uchwyty USMP stosowane są zazwyczaj do mocowania przewodów płaskich do ścian lub podłóg. Szczególnie często wykorzystywane jako uchwyt przytrzymujący przewód na ścianie podczas nakładania tynków, płyt gipsowych lub podczas wykonywania wylewek, podłóg itp. Szeroka gama rozmiarów oraz wersje bis warunkują uniwersalność zastosowania przy mocowaniu płaskich przewodów.

FAST FIXING WIRE GRIPS - FLAT BAND

Made from polypropylene grips USMP are usually used to attach flat wires to walls or floors. Especially often used as a cable anchor on the wall during the application of plaster, plasterboard or performing screed, flooring, etc. A wide range of sizes and versions "bis" makes, that those grips are very versatile during securing flat wires.

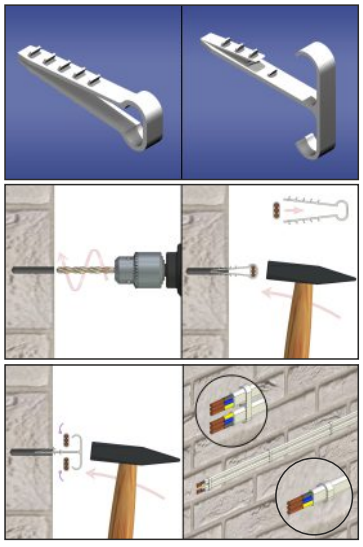

Mocowanie / Mounting: dwustronne / two sides mounting

Nr kat. Cat No.	Typ Type	Średnica przew Wire diam.	Zastosowanie Application		Śr. wiertła Drill diam.
16.1	USMP-2	2x2,5 mm	WIRES YDYp(2x2,5) YDYp(3x1,0)	YDYp(3x1,5) - w cienkiej powłoce	6-7 mm
16.7	USMP-2bis	2x(2x2,5) mm	WIRES 2x(YDYp 2x2,5) 2x(YDYp 3x1,5)	2x(YDYp 3x1,0 w cienkiej powłoce)	6-7 mm
16.2	USMP-3	3x2,5 mm	WIRES YDYp(3x1,5) YDYp(3x2,5)		6-7 mm
16.5	USMP-3bis	2x(3x2,5) mm	WIRES 2 x YDYp(3x1,5) 2 x YDYp(3x2,5)		6-7 mm
16.3	USMP-4	4x2,5 mm	YDYp(4x1,5)	YDYp(4x2,5)	6-7 mm
16.4	USMP-5	5x2,5 mm	WIRES YDYp(5x1,5)	YDYp(5x2,5)	6-7 mm
16.6	USMP-6	5x6 mm	WIRES YDYp(5x6,0)	YDYp(5x4,0)	8 mm

OPASKOWE "USMH" HAKOWE

Uchwyty hakowe okrągłe przystosowane są do montowania okrągłych przewodów elektrycznych oraz rurek instalacyjnych do różnych powierzchni. Występują w wersjach pojedynczego haku USMH 10, 16, 22 oraz podwójnego USMH-22bis. Konstrukcja uchwytu w kształcie haku warunkuje swobodny dostęp oraz trwałość mocowania.

FAST FIXING WIRE GRIPS - HOOK

Round hook holders are suitable for mounting round wires: electrical, telecommunications, control and for installation pipes to different surfaces. There are versions of a single hook USMH 10, 16, 22 and double USMH-22bis. The design of the holder in the shape of the hook allows the easy access and durable fastening.

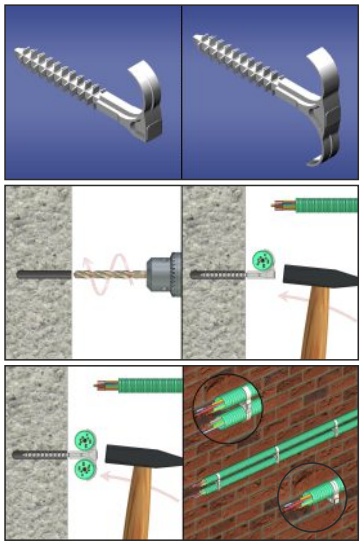

Mocowanie / Mounting: dwustronne / two sides mounting

Nr kat. Cat No.	Typ Type	Średnica przew Wire diam.	Zastosowanie Application	Śr. wiertła Drill diam.
15.1	USMH-10	6-10 mm	WIRES YDY(2x1,0) YDY(2x1,5) YDY(2x2,5) YDY(3x1,0) YDY(3x1,5) YDY(3x2,5) YDY(4x1,0)	5 mm
15.2	USMH-16	11-16 mm	WIRES YDY(3x6,0) YDY(4x4,0) YDY(4x6,0) YDY(5x2,5) YDY(5x4,0)	6 mm

Mocowanie / Mounting: czterostronnie / four sides mounting

15.3	USMH-22	18-22 mm	Rury instalacyjne 8 mm Przewody Ø 18 - 22 mm	6 mm
15.4	USMH-22BIS	2 x 18-22 mm	Rury instalacyjne 8 mm Przewody Ø 18 - 22 mm	6 mm

"USMK" KOŁKOWE

Kołki USMK przeznaczone są do mocowania kanałów elektroinstalacyjnych, specjalna konstrukcja pozwala na dokładne przymocowanie kanału.

FAST FIXING WIRE GRIPS - BOLT

USMK Pins are designed to fix wiring channels, special design allows for accurate attachment of the channel.



Mocowanie / Mounting: dwustronne / two sides mounting

Nr kat. Cat No.	Typ Type	Średnica przew Wire diam.	Zastosowanie Application	Śr. wiertła Drill diam.
17.1	USMK	-	kanał instalacyjny installation chanel	5,5-6 mm

UCHWYTY PŁASKIE "UMP"

Uchwyt stosowany do przymocowania przewodów płaskich w twardym podłożu. Mocowanie czterostronne, gwarantuje solidną instalację.

FAST FIXING WIRE GRIPS – FLAT

Grip is used to attach the flat wire in hard surface. The Quadrilateral fixing, guarantee a solid installation.

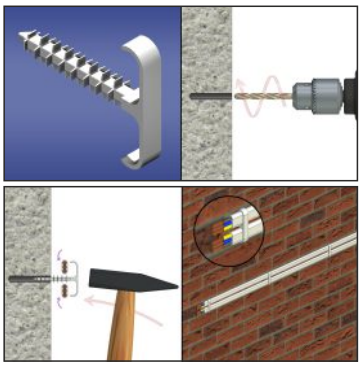

Mocowanie / Mounting: czterostronnie / four sides mounting

Nr kat. Cat No.	Typ Type	Średnica przew Wire diam.	Zastosowanie Application	Śr. wiertła Drill diam.
16.13	UMP-3 bis	2x(3x2,5mm)	WIRES 2 x YDYp(3x1,5) 2 x YDYp(3x2,5)	6 mm
16.12	UMP-2 bis	2x(3x1,5mm)	WIRES 2x(YDYp 2x2,5) 2x(YDYp 3x1,5) 2x(YDYp 3x1,0 w cienkiej powłoce)	6 mm

UCHWYTY KABLOWE Z GWOŹDZIEM **"FLOP"**

Uchwyty kablowe z wbitym gwoździem hartowanym typu "FLOP" do kabli o przekroju okrągłym i płaskim umożliwiają prosty i szybki montaż przewodów do ścian budynków.

CABLE CLIPS WITH "FLOP" TYPE NAILS

Cable clips with a driven "FLOP" type hardened nail for concentric and flat wires enable simple and fast fixing of wires to building walls.

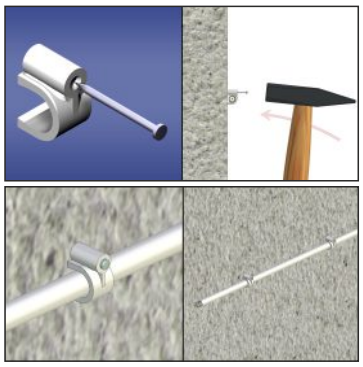

Mocowanie / Mounting: wbijane / hammered in

Nr kat. Cat No.	Typ Type	Nazwa / Name
27.03	FLOP - 3	Uchwyt kablowy okrągły Ø 3 mm / Cable clips round Ø 3 mm
27.04	FLOP - 4	Uchwyt kablowy okrągły Ø 4 mm / Cable clips round Ø 4 mm
27.05	FLOP - 5	Uchwyt kablowy okrągły Ø 5 mm / Cable clips round Ø 5 mm
27.06	FLOP - 6	Uchwyt kablowy okrągły Ø 6 mm / Cable clips round Ø 6 mm
27.07	FLOP - 7	Uchwyt kablowy okrągły Ø 7 mm / Cable clips round Ø 7 mm
27.08	FLOP - 8	Uchwyt kablowy okrągły Ø 8 mm / Cable clips round Ø 8 mm
27.10	FLOP - 10	Uchwyt kablowy okrągły Ø 10 mm / Cable clips round Ø 10 mm
27.12	FLOP - 12	Uchwyt kablowy okrągły Ø 12 mm / Cable clips round Ø 12 mm
27.14	FLOP - 14	Uchwyt kablowy okrągły Ø 14 mm / Cable clips round Ø 14 mm

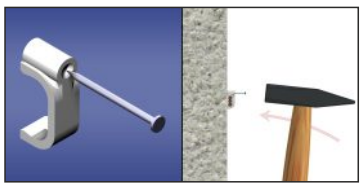

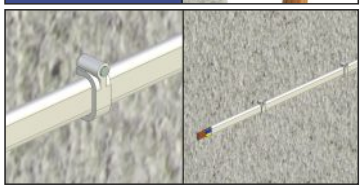

27.53	FLOP - 5/3	Uchwyt kablowy płaski OMYp 2x0,5 5/3 / Cable clips flat OMYp 2x0,5 5/3
27.54	FLOP - 5/4	Uchwyt kablowy płaski SMYp 2x0,75 5/4 / Cable clips flat SMYp 2x0,75 5/4
27.64	FLOP - 6/4	Uchwyt kablowy płaski YDYp 2x1 6/4 / Cable clips flat YDYp 2x1 6/4
27.75	FLOP - 7/5	Uchwyt kablowy płaski YYp 2x1,5 7/5 / Cable clips flat YDYp 2x1,5 7/5
27.84	FLOP - 8/4	Uchwyt kablowy płaski YDYp 3x1 8/4 / Cable clips flat YDYp 3x1 8/4
27.86	FLOP - 8/6	Uchwyt kablowy płaski YDYp 2x2,5 8/6 / Cable clips flat YDYp 2x2,5 8/6
27.106	FLOP - 10/6	Uchwyt kablowy płaski YDYp 3x1,5 10/6 / Cable clips flat YDYp 3x1,5 10/6
27.137	FLOP - 13/7	Uchwyt kablowy płaski YDYp 3x2,5 13/7 / Cable clips flat YDYp 3x2,5 13/7



27.00	FLOP - KR6	Kołek rozporowy Ø 6 do uchwytów FLOP / Spacer bolt for clips type FLOP

UCHWYTY Z GWOŹDZIEM HARTOWANYM **"PUzG"**

Uchwyty służą do szybkiego mocowania równolegle dwóch przewodów płaskich lub kilku okrągłych o średnicy do 5 mm. Uchwyt PUzG stosować do ścian miękkich (gwóźdź hartowany). Uchwyt PUzK stosować do ścian twardych i miękkich (gwóźdź + kolek rozporowy).

WIRE GRIPS WITH TEMPERED NAILS

Wire grips are adjusted for fast fixing in parallel with two flat wires or several round wires diam. up to 5 mm. Wire grip PUzG apply to the soft walls (tempered nail). Wire grip PUzK apply to the soft walls and tough walls (nail and wall plug).

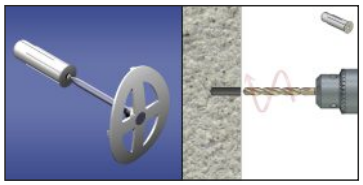

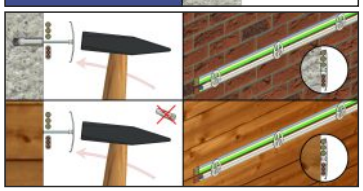

Mocowanie / Mounting: wbijane / hammered in

Nr kat. Cat No.	Typ Type	Zastosowanie Application	Rozmiar gwoździa Dimension of nail	Kołek rozp. Wall plug
27.111	PUzG	YDYp 2x1,5 YDYp 3x1,5 YDYp 2x2,5 YDYp 3x2,5	35mm x 3mm	-
27.222	PUzK		35mm x 3mm	Ø 6 mm

UCHWYTY DO KABLA SIŁOWEGO

Uchwyty kabla służą do mocowania kabla i rur w rozdzielniach, do konstrukcji stalowych, słupach ZN itp. Zastosowano Poliamid z włóknem szklanym o dużej wytrzymałości mechanicznej, oraz różnego rodzaju smary i oleje.

CABLE FIXING CLAMPS

Cable clip is used to attach the cables and pipes in distribution boards, steel structures, ZN poles etc.. It is made of polyamide with glass fiber with high mechanical strength and various types of greases and oils.









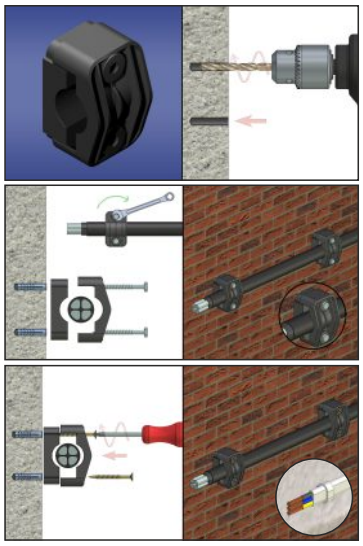

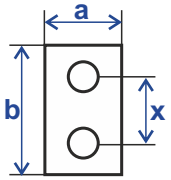

Mocowanie / Mounting: przykręcane / screwed

Nr kat. Cat No.	Typ type	Średnice Diameters	Śruba Mont.	Wymiary / Dimensions [mm]		
				x	a	b
37.27	KO27	17 - 27 mm	M8	45	40	69
37.29	KO27T	17 - 27 mm	M8	45	39	69
37.46	**UKR-1**/ KO40	27 - 40 mm	M10	69	59	99
37.54	KO54	35 – 54 mm	M12	75	50	100
37.70	**UKR-2**/KO75	48 - 75 mm	M12	93	60	128
37.90	KO90	65 – 90 mm	M12	120	70	157

PODSTAWKI MONTAŻOWE "PM"

"PM" - TYPE MAINFRAMES

Rozszerzenie zastosowań tradycyjnych opasek zaciskowych umożliwia szeroka gama podstawek umożliwiających montowanie do każdej powierzchni, produkowane z tworzywa samogasnącego i wolnego od halogenów.
Dostępne w kolorach:
- naturalnym N (poliamid 6) - do stosowania wewnątrz,
- czarnym UV (poliamid 6 modyfikowany - o podwyższonej odporności na promieniowanie UV).

It is designed to widen the usage of traditional band clips and is presented in a wide range of frames enabling fixing of band clips to any surface. They are made of self-extinguishing and halogen-free materials.
Available in the following colours:
- natural N (polyamide 6) - for indoor use,
- black UV (6 modified polyamide - of increased UV resistance).



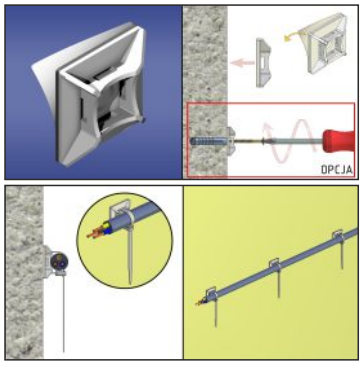

Mocowanie / Mounting: samoprzylepne / selfadhesive

Nr kat. Cat No.	Typ Type	Wymiar zewnętrzny Outside dimension	Średnica otworu Hole diameter	Szerokość opasek Ties width	Kolor Colour
25.290	PMS - 19 - 19	19 / 19 / 6,6 mm	4,7 mm	2,4 - 3,2 mm	biały/white
25.225	PMS - 25 - 25	25 / 25 / 7,4 mm	5,0 mm	2,4 - 4,5 mm	biały/white
25.299	PMS - 19 - 19 UV	19 / 19 / 6,6 mm	4,7 mm	2,4 - 3,2 mm	czarny/black
25.252	PMS - 25 - 25 UV	25 / 25 / 7,4 mm	5,0 mm	2,4 - 4,5 mm	czarny/black

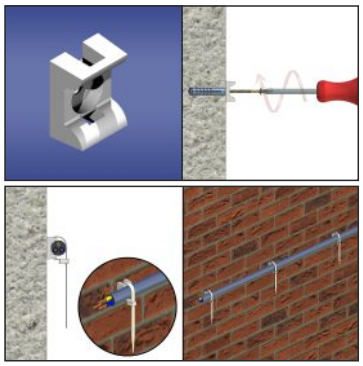

Mocowanie / Mounting: przykręcane / screwed

Nr kat. Cat No.	Typ Type	Wymiar zewnętrzny Outside dimension	Średnica otworu Hole diameter	Szerokość opasek Ties width	Kolor Colour
25.230	PMP - 03 - 3	13,8 / 8,5 / 6,0 mm	3,3 mm	2,4 - 2,6 mm	biały/white
25.250	PMP - 05 - 4	18,5 / 13,0 / 8,3 mm	4,5 mm	2,4 - 4,8 mm	biały/white
25.200	PMP - 10 - 5	26,5 / 16 / 10,6 mm	5,3 mm	2,4 - 9,0 mm	biały/white
25.233	PMP - 03 - 3 UV	13,8 / 8,5 / 6,0 mm	3,3 mm	2,4 - 2,6 mm	czarny/black
25.254	PMP - 05 - 4 UV	18,5 / 13,0 / 8,3 mm	4,5 mm	2,4 - 4,8 mm	czarny/black
25.205	PMP - 10 - 5 UV	26,5 / 16 / 10,6 mm	5,3 mm	2,4 - 9,0 mm	czarny/black

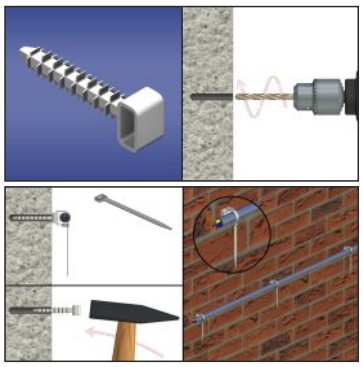

Mocowanie / Mounting: dwustronne, wbijane / two sides mounting, hammered in

Nr kat. Cat No.	Typ Type	Wymiar zewnętrzny Outside dimension	Średnica otworu Hole diameter	Szerokość opasek Ties width	Kolor Colour
25.240	PMW - 8 - 45	42,6 / 13,5 / 11 mm	8,0 mm	2,4 - 9,0 mm	biały/white
25.245	PMW - 8 - 45 UV	42,6 / 13,5 / 11 mm	8,0 mm	2,4 - 9,0 mm	czarny/black

Mocowanie / Mounting: czterostronnie, wbijane/ four sides mounting, hammered in

25.247	PMW/4 - 8 - 45	42,6 / 13,5 / 11 mm	8,0 mm	2,4 - 9,0 mm	biały/white
25.249	PMW/4 - 8 - 45 UV	42,6 / 13,5 / 11 mm	8,0 mm	2,4 - 9,0 mm	czarny/black

Samoprzylepne Self-adhesive PMS

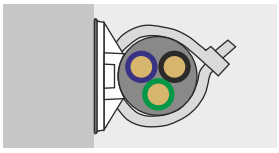

Przykręcane Screwed PMP

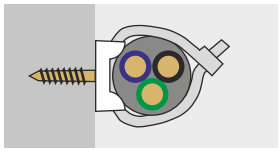

Wbijane Hammered in PMW

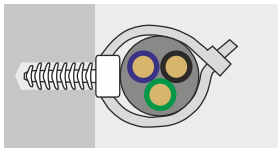

Wbijane Hammered in PMW/4

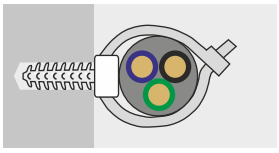

OPASKI ZACISKOWE "OZ"

CABLE TIES "OZ" - TYPE

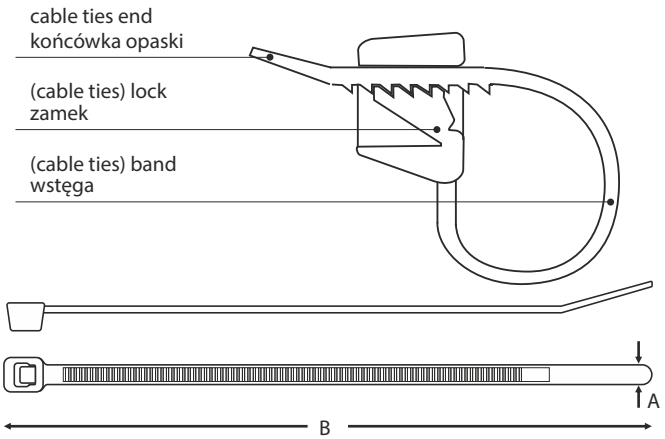

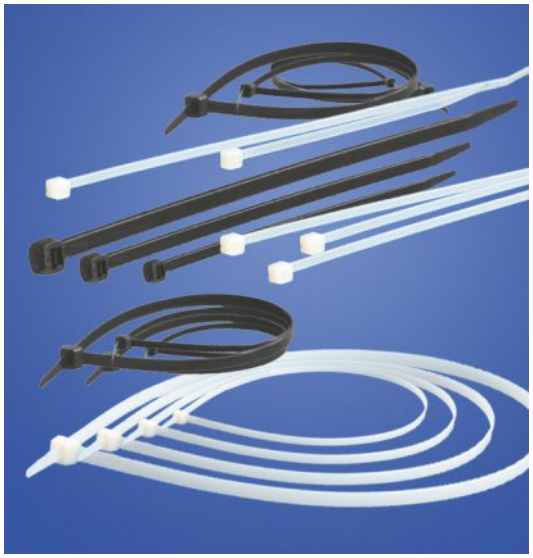

OZN - naturalne / natural
OZC - czarne / black

- Gładkie, zaokrąglone krawędzie opasek chroniące przewody przed przetarciem
- Zwężany profil zakończenia ułatwiający zaciskanie opasek
- Produkowane z tworzywa samogasnącego, wolnego od halogenów, związków fosforu i kadmu
- Dostępne w kolorach: naturalnym N (poliamid 6,6) - do stosowania wewnątrz i czarnym UV (poliamid 6,6 modyfikowany - o podwyższonej odporności na promieniowanie UV).

- Smooth, round edge casing protecting conductors from abrasion.
- Contracted ending section helping in tightening bands
- Produced of the self - extinguishing material, free of halogens, compounds of phosphorus and cadmium
- Accessible in colors: natural N (polyamide 6,6) - for inside use and black UV (6,6 modified polyamide - of raised radio immunity UV).

Typ / Type N natural

Nr kat. Cat No.	Typ / Type	Wymiary / Dimensions		Max. średnica Max. diameter	Wytrz. na zerw. Tenacity
		A [mm]	B [mm]		
25.05	OZN 25-075	2,4	75	16 mm	80 N
25.10	OZN 25-095	2,5	95	22 mm	80 N
25.15	OZN 25-100	2,5	100	22 mm	80 N
25.12	OZN 25-120	2,5	120	30 mm	80 N
25.20	OZN 25-140	2,5	140	35 mm	80 N
25.25	OZN 25-160	2,5	160	37 mm	80 N
25.30	OZN 25-200	2,5	200	50 mm	80 N
25.35	OZN 35-140	3,5	140	35 mm	180 N
25.40	OZN 35-200	3,5	200	50 mm	180 N
25.43	OZN 35-290	3,5	290	80 mm	180 N
25.44	OZN 45-120	4,5	120	24 mm	220 N
25.45	OZN 45-190	4,5	190	50 mm	220 N
25.48	OZN 45-250	4,5	250	65 mm	220 N
25.50	OZN 45-280	4,5	280	70 mm	220 N
25.55	OZN 45-310	4,5	310	82 mm	220 N
25.60	OZN 45-360	4,5	360	102 mm	220 N
25.63	OZN 45-430	4,5	430	130 mm	220 N
25.64	OZN 75-200	7,5	200	50 mm	540 N
25.66	OZN 75-300	7,5	300	82 mm	540 N
25.65	OZN 75-380	7,5	380	102 mm	540 N
25.68	OZN 80-450	8,0	450	125 mm	790 N
25.70	OZN 80-550	8,0	550	160 mm	790 N
25.75	OZN 90-680	9,0	680	205 mm	790 N
25.80	OZN 90-750	9,0	750	220 mm	790 N
25.85	OZN 90-810	9,0	810	245 mm	790 N

	Nr kat. Cat No.	Typ / Type	Wymiary / Dimensions		Max. średnica Max. diameter	Wytrz. na zerw. Tenacity
			A [mm]	B [mm]		
Typ / Type UV black	25.075	OZC 25-075	2,5	75	16 mm	80 N
	25.100	OZC 25-100	2,5	100	22 mm	80 N
	25.102	OZC 25-120	2,5	120	30 mm	80 N
	25.105	OZC 25-160	2,5	160	37 mm	80 N
	25.110	OZC 25-200	2,5	200	50 mm	80 N
	25.115	OZC 35-140	3,5	140	35 mm	180 N
	25.120	OZC 35-200	3,5	200	50 mm	180 N
	25.123	OZC 35-290	3,5	290	80 mm	180 N
	25.124	OZC 45-120	4,5	120	24 mm	220 N
	25.125	OZC 45-190	4,5	190	50 mm	220 N
	25.127	OZC 45-250	4,5	250	65 mm	220 N
	25.130	OZC 45-280	4,5	280	70 mm	220 N
	25.133	OZC 45-310	4,5	310	82 mm	220 N
	25.135	OZC 45-360	4,5	360	102 mm	220 N
	25.140	OZC 75-380	7,5	380	102 mm	540 N
	25.143	OZC 80-450	8,0	450	125 mm	790 N
	25.145	OZC 80-550	8,0	550	160 mm	790 N
	25.150	OZC 90-680	9,0	680	205 mm	790 N
	25.155	OZC 90-750	9,0	750	220 mm	790 N
	25.160	OZC 90-810	9,0	810	245 mm	790 N

ZASTOSOWANIE
Opaski zaciskowe OZ sa przeznaczone do wiązania kabli w wiązki, mocowania ich do konstrukcji lub do powierzchni. Można je także stosować do mocowania opisów lub drobnego osprzętu.

APPLICATION
The OZ-TYPE cable ties are designed to bond cables in bundles, fix them to a construction or to a surface. It is also possible to apply them for fixing labels or light equipment.

Spełniają normy:
Military Standard MS-3367
Military Standard MIL-S-23190E

They meet the standards:
Military Standard MS-3367
Military Standard MIL-S-23190E

Dopuszczone do zastosowań morskich:
Det Norske Veritas (cert. nr E-4988)
Germanischer Lloyd (cert. nr 14 515-99 HH)
Lloyd's Register (cert. nr 00/20055)

Admitted to marine applications:
Det Norske Veritas (cert. nr E-4988)
Germanischer Lloyd (cert. nr 14 515-99 HH)
Lloyd's Register (cert. nr 00/20055)

KOŁKI ROZPOROWE



WALL PLUGS

Nr kat. Cat No.	Typ Type	Średnica / Wkręt Wire diam.
22.001	KR	Ø6 (3,5 x 30)
22.003	KR	Ø6 (3,5 x 40)
22.005	KR	Ø6 (3,5 x 50)
22.007	KR	Ø8 (4 x 45)
22.008	KR	Ø8 (4 x 50)
22.009	KR	Ø8 (4 x 60)
22.011	KR	Ø10 (5 x 60)
22.013	KR	Ø10 (6 x 60)
22.014	KR	Ø10 (6 x 80)
22.015	KR	Ø10 (6 x 60)
22.017	KR	Ø10 (6 x 80)
22.019	KR	Ø10 (6 x 100)
22.021	KR	Ø12 (8 x 60)
22.023	KR	Ø12 (8 x 80)
22.025	KR	Ø12 (8 x 100)
22.027	KR	Ø12 (8 x 120)

KOŁKI ROZPOROWE SZYBKIEGO MONTAŻU

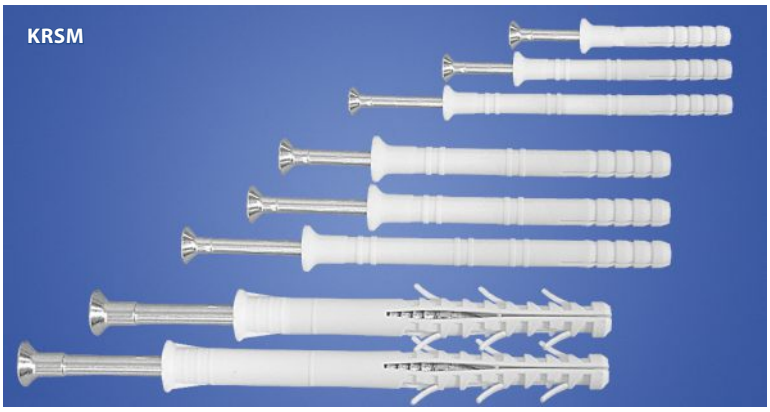

FAST ASSEMBLY WALL PLUGS

Nr kat. Cat No.	Typ Type	Średnica / Wkręt Wire diam.
22.031	KRSM	Ø6 x 40
22.032	KRSM	Ø6 x 60
22.034	KRSM	Ø6 x 80
22.036	KRSM	Ø8 x 60
22.038	KRSM	Ø8 x 80
22.039	KRSM	Ø8 x 100
22.042	KRSM	Ø10 x 100
22.044	KRSM	Ø10 x 120

KOŁKI ROZPOROWE Z HAKIEM KĄTOWYM

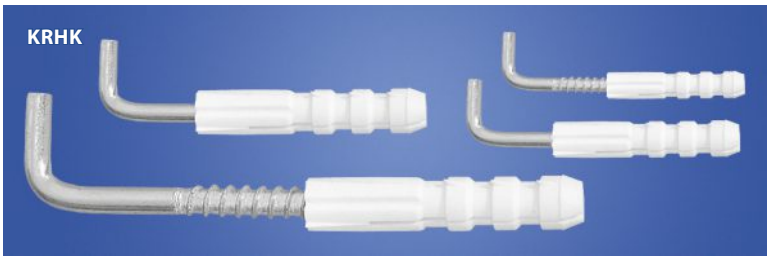

ANGLE HOOK WALL PLUGS

Nr kat. Cat No.	Typ Type	Średnica / Wkręt Wire diam.
22.46	KRHK	Ø6
22.48	KRHK	Ø8
22.50	KRHK	Ø10
22.52	KRHK	Ø12

KOŁEK ROZPOROWY DO PŁYT KARTON GIPS

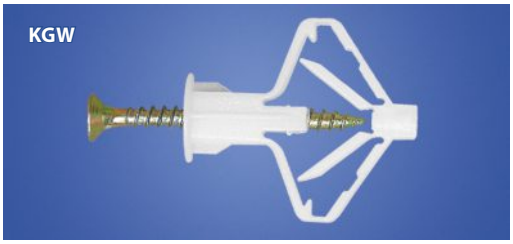

WALL PLUGS FOR CARDBOARD PANELS

Nr kat. Cat No.	Typ Type	Średnica/Wkręt Wire diam.
22.061	KGW	Ø10 (3,5 x 60)

KOŁKI ROZPOROWE **"KRN"**

WALL PLUGS **"KRN"**



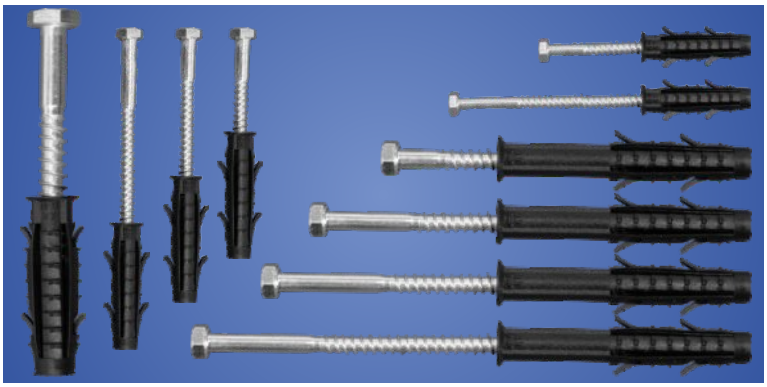

Nr kat. Cat No.	Typ Type	Średnica / Wkręt Wire diam.
22.115	KRN	Ø6 (3 x 40)
22.120	KRN	Ø6 (3 x 50)
22.125	KRN	Ø8 (4 x 50)
22.130	KRN	Ø8 (4 x 60)
22.135	KRN	Ø8 (4 x 70)
22.140	KRN	Ø10 (5 x 60)
22.145	KRN	Ø10 (5 x 80)
22.150	KRN	Ø10 (5 x 100)
22.155	KRN	Ø8 (4 x 60)
22.160	KRN	Ø8 (4 x 100)
22.165	KRN	Ø10 (5 x 60)
22.170	KRN	Ø10 (5 x 80)
22.175	KRN	Ø10 (5 x 100)
22.180	KRN	Ø12 (6 x 60)
22.185	KRN	Ø12 (6 x 80)
22.188	KRN	Ø12 (6 x 100)
22.193	KRN	Ø12 (6 x 120)
22.195	KRN	Ø14 (7 x 100)

Kołek KRN to najbardziej wszechstronny kołek tworzywowy dostępny na polskim rynku, możliwość montażu tradycyjnego.
Mocowanie w: beton, cegła pełna, cegła dziurawka, gazobeton, płyta gipsowa.
Kołki nie mogą być oferowane ani sprzedawane na terytorium Niemiec, Francji, Holandii, Hiszpanii, Włoch oraz w krajach wymienionych w Europejskim patencie o nr 0 834659.

Wall plugs KRN are the most comprehensive wall plastic plug available on the Polish market, possibility of traditional mounting.
Mounting in: concrete, solid brick, hollow brick, aerated concrete, plasterboard. Materiał/Material: poliamid PA6/polyamide PA6.Wall plugs cannot be offered or sold in the Germany, France, Italy, the Netherlands, Spain and in countries listed in European patent no. 0 834659.

WKRĘCANE KOŁKI DO MONTAŻU W IZOLACJI **"KWM"**

PLUGS TO ASSEMBLY IN ISOLATION **"KWM"**

Przeznaczone są do mocowania : lamp , obudów, sygnalizatorów, detektorów, czujników, tablic informacyjnych w płytach : styropianowych, poliuretanowych , warstwowych oraz we wełnie mineralnej twardej. Nie jest wymagane wcześniejsze wiercenie lub usuwanie tynku. Do zestawu 4 szt. dołączany jest klucz , w miękkim podłożu do montażu można zastosować klucz imbus „5".



Designed for anchoring lamps, sensors, information etc. in polystyrene, polyurethane, composite panels and in hard mineral wool. Without previous drilling, without previous removal of a layer of plaster.
To the set which includes 4 pieces we attached special key, in the soft ground, imbus key "5" can be used for mounting.

Nr kat. Cat No.	Typ Type	Długość Length mm	Średnica kołka Diameter plugs	Średnica wkręta Diameter screw	Dł. wkręta Length screw
22.148	KWM 50	48	18	3,5-4,5	30+X
22.178	KWM 80	78	18	3,5-4,5	30+X
22.198	KWM 100	98	18	3,5-4,5	30+X
22.118	KWM 120	118	18	3,5-4,5	40+X

X - grubość podstawy mocowanego osprzętu

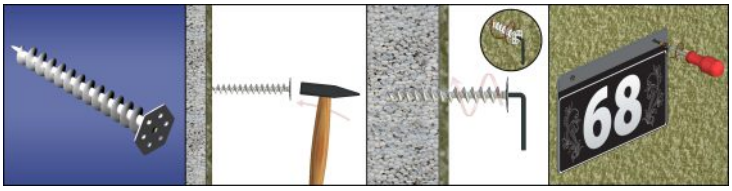

"GOLDEN K/G"
WBIJANE DYBLE, DO PŁYT GIPSOWYCH

Zalety : bez wiercenia, nie obraca się i kotwi się samoczynnie podczas wkręcania, możliwy do demontażu bez niszczenia ściany, płaski łeb + ząbkowana część- łatwiejsze wbijanie.

"GOLDEN K/G"
HAMMERED DOWELS, FOR PLASTERBOARDS

Advantages : no drilling, does not rotate and anchors itself when tightening the screw, can be removed without damaging the wall, flat head + serrated part - easy for the hammering.



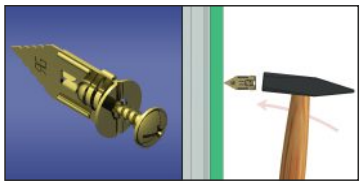

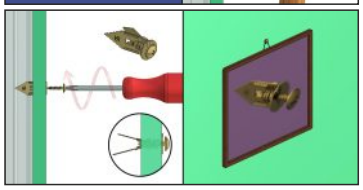

Materiał : stal (pokrycie powierzchni : cynkowana, barwiona)
Material : Steel (Surface treatment: zinc plated, colored)
Dla wkrętów do drewna / for wood screws Ø 3,5 - 5,0 mm,
min. długość/ length 30 mm

Mocowanie do płyt gipsowo kartonowych 9 - 13 mm
Mounting for plasterboard 9 - 13 mm

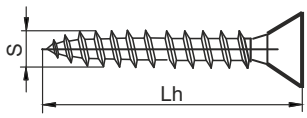

Nr kat. Cat No.	Nazwa Name	Model	S (mm)	Lh (mm)
22.403	Dybel GOLDEN K/G / Dowel „Golden" K/G	z wkrętem (TF) with screw (TF)	4,0	30

TAŚMY OZNACZNIKOWE I OSTRZEGAWCZE "TO"

MARKING AND WARNING BANDS "TO"

Taśmy stosowane w Energetyce do znakowania podziemnych sieci energetycznych produkowane są w kolorach niebieskim i czerwonym.

- NIEBIESKIM do kabli o napięciu znamionowym poniżej 1 kV,
- CZERWONYM do kabli o napięciu znamionowym powyżej 1 kV.

Oznakowanie podziemnych sieci energetycznych taśmami oznacznikowymi jest szczególnie ważne z powodu ogromnego zagrożenia dla życia ludzkiego w przypadku uszkodzenia kabla podczas prac ziemnych. Kolorystyka oraz grubość taśm stosowanych do oznaczenia sieci energetycznych zgodna jest z normami zależnymi od napięcia znamionowego sieci. Użyte do produkcji tych taśm surowce i materiały zapewniają ich najwyższa jakość i wytrzymałość.
Taśmy ŻÓŁTE służą do oznakowania sieci gazowych.
Taśma ostrzegawcza w kolorze BIAŁO-CZERWONYM, ŻÓŁTO-CZARNYM jest powszechnie stosowana do ogrodzenia niebezpiecznych miejsc oraz robót ziemnych.
Taśma ostrzegawcza charakteryzuje się dużą trwałością i wytrzymałością mechaniczna.

Bands that are used in power engineering to label underground power networks are produced in blue and red.

- BLUE for cables of rated voltage below 1 kV,
- RED for cables of rated voltage above 1 kV.

The marking of the underground power networks with marking bands is particularly important due to a huge threat to human life in case of damaged wires during the earthworks. Colour schemes as well as thickness of bands used to mark power networks comply with standards depending on rated voltage of the network. Raw products and materials used in manufacturing of these bands ensure their top quality and durability.
YELLOW bands serve to mark gas nets.
The WHITE and RED or YELLOW and BLACK warning bands, are universally employed to mark dangerous spots as well as earth works.
Warning bands are characterized by high solidity and mechanical durability.



Nr kat. Cat No.	Typ Type	Opis Description	Szerokość Width	Grubość Thickness	Długość Length	Szkic Sketch
18.1	TO - 1	żółta / yellow	200 mm	0,09 mm	100 m	
18.2	TO - 2	czerwona / red	200 mm	0,09 mm	100 m	
18.5	TO - 5	żółto-czarna / yellow&black	80 mm	0,05 mm	100 m	
18.6	TO - 6	biało-czerwona / white&red	80 mm	0,05 mm	100 m	
18.8	TO - 8	niebieska / blue	200 mm	0,09 mm	100 m	

OPASKI IDENTYFIKACYJNE **"OIN"**

IDENTIFICATION CABLE TIES **"OIN"**

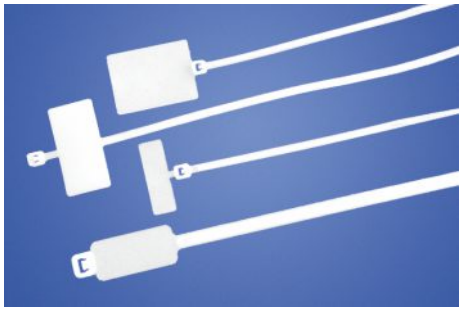

Opaski zaciskowe identyfikacyjne OIN pozwalają na identyfikację kabli, przewodów lub wiązek w instalacjach elektrycznych, energetycznych, telekomunikacyjnych i komputerowych.
Opaski OIN są wykonane z poliamidu 6.6. Zaleca się stosowanie opasek identyfikacyjnych wewnątrz pomieszczeń.
OIN identification cable ties allow for the identification of cables, wires or bundles of electrical installations, energy, telecommunications and computer.
OIN identification cable ties are made of polyamide 6.6. It is recommended that the use of identification bands inside the premises.

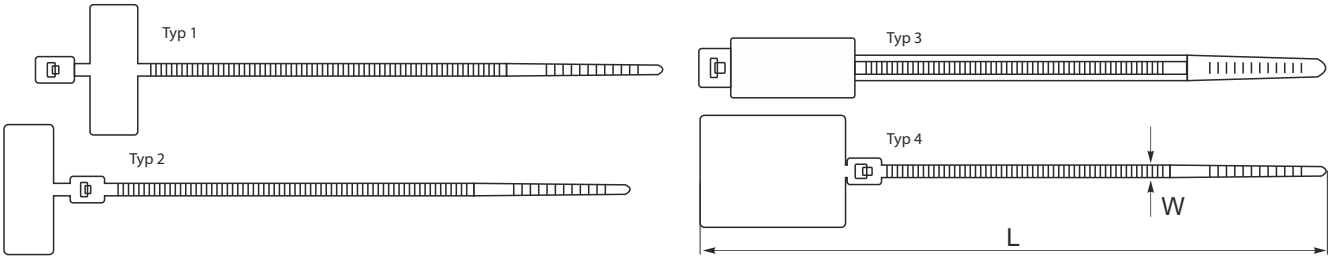

Nr kat. Cat No.	Nazwa / Name	Typ Type	Wymiary / Dimensions [mm]			
			W	L	Max wiązka Max. group of wires	Wymiary tabliczki Dimension plate
25.508	Opaska identyfikacyjna OIN 25x100	Typ 1	2,5	100	20	25 x 8
25.515	Opaska identyfikacyjna OIN 25x200	Typ 1	2,5	200	50	25 x 15
25.518	Opaska identyfikacyjna OIN 25x110	Typ 2	2,5	110	20	25 x 8
25.528	Opaska identyfikacyjna OIN 46x200	Typ 3	4,6	200	50	28 x 13
25.546	Opaska identyfikacyjna OIN 46x270	Typ 3	4,6	270	75	28 x 13
25.520	Opaska identyfikacyjna OIN 25x130	Typ 4	2,5	130	20	28 x 20

OPASKI IDENTYFIKACYJNE **“OINT", "OICT"**

IDENTIFICATION CABLE TIES **“OINT", "OICT"**



Nr kat. Cat No.	Typ Type	Długość Length	Rozmiar tabliczki Plate size	Kolor Colour
25.380	OINT	380 mm	85x32	niebieski
25.381	OICT	380 mm	85x32	czerwony

Zwijak bębnowy przystosowany jest do zwijania przewodów elektrycznych, węży ogrodniczych, lin itp... Występuje w pięciu rozmiarach. Budowa zwijaka charakteryzuje się solidnym metalowym statywem wykonanym z ocynkowanej rurki zakończonej wyprofilowaną rękojeścią oraz bębnem wykonywanym z wysokiej jakości tworzywa sztucznego. W korpusie bębna znajdują się komory pozwalające na zamocowanie tablicowych gniazd elektrycznych zarówno jednofazowych jak i trójfazowych w dowolnej konfiguracji wg indywidualnych potrzeb użytkownika. Bęben posiada odpowiedni przepust kablowy zakończony elastycznym dławikiem przewidziany do wprowadzenia przewodu elektrycznego. Ponadto komora wyposażona jest w zaciski blokujące przewód przed wyrwaniem a także odpowiednie użebrowania do łatwego zamocowania ewentualnych listew zaciskowych.

The universal cable reel is fit for rolling: electrical cables, ropes and garden hoses. There are five sizes of cable reels. The cable reels consit of solid metal stand made of galvanizing tube with profiled handle and with reel made of high quality plastic. In reel case there are chambers for mounting single - phase or three - phases electrical board sockets in all configurations according to individual user needs. The reels are also equipped with an instalation canal ended with flexible gland for electrical cable between take up reel and socket chambers. Furthermore the chamber is equipped with cable blocking clamp who protects against pulling out and also the chamber is specially ribbed for easy mounting of the terminal boards.





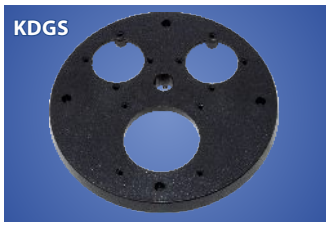

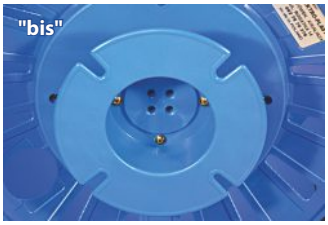



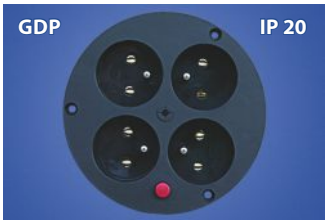









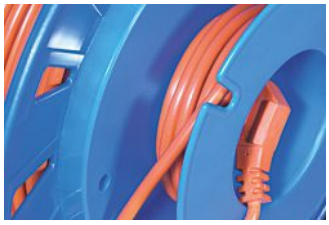

Przedłużacz bębnowy - zwijak bębnowy wyposażony w przewód elektryczny o różnych długościach od 15 do 50 mb w zależności od rozmiaru i rodzaju bębna. Wyposażony w cztery gniazda jednofazowe 230V posiadające zabezpieczenie termiczne stanowiące ochronę przed przeciążeniem. Przedłużacz bębnowy występuje też w wersji BIS. Wyposażony jest w dodatkową szpulę przeznaczoną do nawinięcia kilkumetrowego przewodu przyłączeniowego.

Cable reel extender is an cable reel equipped with electric wire in different length from 15 to 50 linear meters. Cable extender is also equipped in four fuse bases 230V with termical protection. The cable extender is also available as a cable extender BIS who is equipped with another spool for rolling several meters of wire.

Nr kat. Cat No.	Nazwa / Name	Rozmiar Size [Ø mm]	Wyposażenie / Equipment			
			Ilość gniazd Number of sockets	Termik Thermal switch	Długość przewodu Cable length [m]	Przekrój przew. Cable intersection [mm2]
30.0	Zwijak bębnowy uniwersalny / Universal cable reel Z - M	200	-	-	(max dł. dla Ø6 - 30 m)	-
30.1	Zwijak bębnowy uniwersalny / Universal cable reel Z - L	300	-	-	(max dł. dla Ø12 - 40 m.)	-
30.2	Zwijak bębnowy uniwersalny / Universal cable reel Z - XL	370	-	-	(max dł. dla Ø14 - 50 m.)	-
30.3	Zwijak bębnowy uniwersalny / Universal cable reel Z - XXL	420	-	-	(max dł. dla Ø14 - 90 m.)	-
30.11	Zwijak bębnowy uniwersalny / Universal cable reel Z - L - bis	300	-	-	(max dł. dla Ø12 - 40 m.)	-
30.21	Zwijak bębnowy uniwersalny / Universal cable reel Z - XL - bis	370	-	-	(max dł. dla Ø14 - 50 m.)	-
32.02	Przedłużacz bębnowy / Cable reel extender P - S - 15	180	4x230V	tak/yes	15	OMY 3x1
32.04	Przedłużacz bębnowy / Cable reel extender P - M - 25	230	4x230V	tak/yes	25	OMY 3x1
32.30	Przedłużacz bębnowy / Cable reel extender P - M - 30	230	4x230V	tak/yes	30	OMY 3x1,5
32.32	Przedłużacz bębnowy / Cable reel extender P - ML - 40	275	4x230V	tak/yes	40	OMY 3x1,5
32.34	Przedłużacz bębnowy / Cable reel extender P - ML - 50	275	4x230V	tak/yes	50	OMY 3x1,5
32.18	Przedłużacz bębnowy SCHUKO / Cable reel extender SCHUKO P - S - 15 / s	180	4x230V	tak/yes	15	OMY 3x1
32.20	Przedłużacz bębnowy SCHUKO / Cable reel extender SCHUKO P - M - 25 / s	230	4x230V	tak/yes	25	OMY 3x1
32.22	Przedłużacz bębnowy SCHUKO / Cable reel extender SCHUKO P - M - 30 / s	230	4x230V	tak/yes	30	OMY 3x1,5
32.24	Przedłużacz bębnowy SCHUKO / Cable reel extender SCHUKO P - ML - 40 / s	275	4x230V	tak/yes	40	OMY 3x1,5
32.26	Przedłużacz bębnowy SCHUKO / Cable reel extender SCHUKO P - ML - 50 / s	275	4x230V	tak/yes	50	OMY 3x1,5

AKCESORIA DO ZWIJAKÓW / ACCESSORIES TO UNIVERSAL CABLE REEL

Nr kat. Cat No.	Nazwa Name	Opis / Description	Zastosowanie Application	Ilość gniazd Number of sockets	Termik Thermal switch
32.51	GDP	Gniazdo do przedłużacza 4x230V+Termik, IP20 Extension cord socket 4x230V+thermal switch, IP20	Z-M., Z-L, Z-XL	4x230V	1xTermik
32.52	GDPS	Gniazdo do przedłużacza SCHUKO 4x230V+Termik Extension cord socket SCHUKO 4x230V+thermal switch	Z-M., Z-L, Z-XL	4x230V	1xTermik
32.522	GDPKS	Gniazdo do przedłużacza SCHUKO +termik + zatyczka gniazda Extension cord socket SCHUKO +thermal switch+socket's cap	Z-M., Z-L, Z-XL	4x230V	1xTermik
32.53	KDG	Kołnierz do montażu gniazda 4x230V Flange to assemble socket in an extension cord	Z-L, Z-XL	-	-
32.533	KDG-2	Kołnierz do montażu gniazda 4x230V Flange to assemble socket in an extension cord	XXL	-	-
32.54	KG	Kołnierz z gniazdem 4x230V + Termik Flange with socket 4x230V + thermal switch	Z-L, Z-XL	4x230V	1xTermik
32.524	KDGS	Kołnierz do montażu gniazda 2 x230V+ 1x 400V 32A (4-5p) Flange to assemble sockets 2 x230V+ 1x 400V 32A (4-5p)	Z-L, Z-XL	-	-

Przepusty boczne membranowe służą do wprowadzania kabli niskiego napięcia. Cechuje je odporność na promieniowanie UV, oleje oraz wysokie temperatury. Pokrywy posiadają stopień ochrony IP65 lub IP55. Montowane są za pomocą zacisków mocujących.

Multigates are used for entering cables of low voltage. They are characterized by resistance to UV, oil, and high temperature. Multigates have international protection rating IP65 or IP55. They are mounted using the mounting clips.

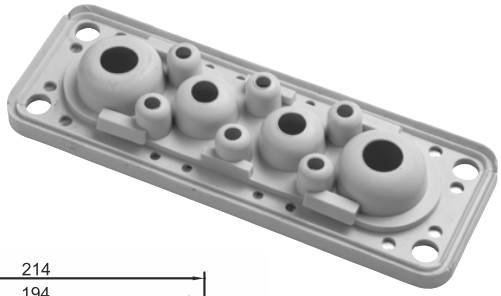

FL 13

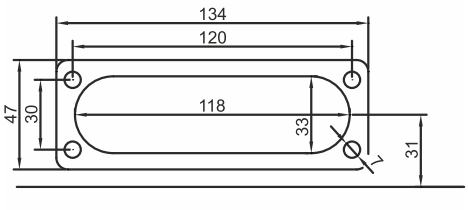

FL 21

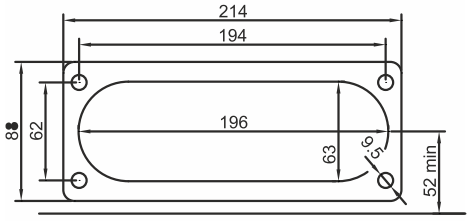

Zdjęcie / Photo	Nr kat. Cat No.	Nazwa Name	Wejścia kablowe Cable entries	Płyta plate	Stopień ochrony International Protection Rating
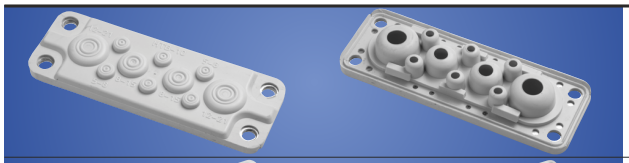	34.710	P-MB-10	2 x (12-21mm) 2 x (8-15mm) 6 x (5-8mm)	FL13	IP65
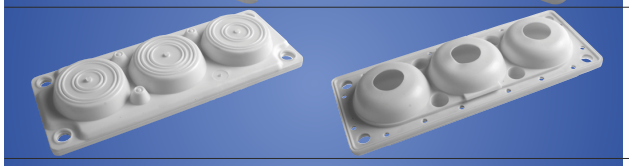	34.703	P-MB -3	2 x (24-54mm) 1 x (30-59mm) 3 x (6-14mm)	FL21	IP55
	34.716	P-MB-16	1 x D-40mm 15x D-20mm	FL21	IP55
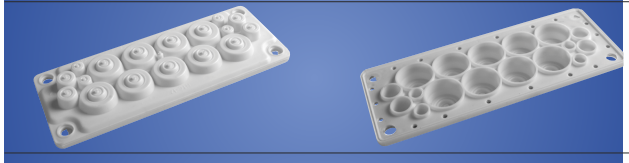	34.717	P-MB-17	9 x (18-30mm/ 10-14mm) 4 x (10-15mm) 4 x (5-10mm)	FL21	IP55
	34.725	P-MB-25	1 x 20-26mm/ 12-55mm 16 x 8-14 mm/ 7-10mm 4 x 14-20mm/ 5-10mm 4 x 5-7mm	FL21	IP65 / IP55 IP65 / IP55 IP65 / IP55 IP64
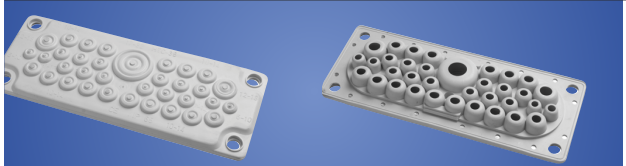	34.735	P-MB-35	1x17-32mm 2x12-18 mm 16x10-14mm 12x7-12mm 4x6-10mm	FL21	IP65
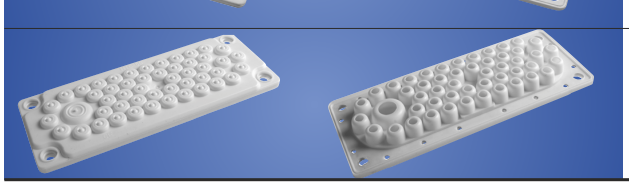	34.750	P-MB-50	49 x (7-13mm) 1 x (15-25mm)	FL21	IP65

Dławnice PG przeznaczone są do uszczelniania przejść przewodów przez obudowy urządzeń elektrycznych. Wykonane z poliamidu 6.6, materiału odpornego na działanie czynników atmosferycznych - bardzo wytrzymałego, samogasnącego. Nie zawierają dodatków silikonowych. Specjalna konstrukcja dławnicy zapobiega skręceniu się kabla wewnątrz i zapewnia dużą wytrzymałość na zerwanie. Łatwe w montażu. Pozwalają na osiągnięcie stopnia ochrony IP 68 (klasa szczelności 10 bar wg. EN60529). Szeroki asortyment wielkości umożliwia mocowanie kabli o średnicy od 3mm do 44mm. Temperatura pracy: -40 °C do +85 °C (krótkotrwała do +120 °C). Kolor szary (RAL 7035).

Glands PG used to seal wire transitions through electric equipment casings. Made of polyamide 6.6; which is material resistant to atmospheric conditions highly resistant, self-extinguishing. Do not contain silicone additives. Special design of a gland prevents wires from twisting inside and it ensures high resistance to ruptures. Easy to assemble. They allow to achieve IP 68 security level (leakproofness 10 bar as per EN60529). Wide variety of sizes gives the possibility to mount wires from 3 mm to 44 mm in diameter. Working temperature range : -40°C to +85°C (momentary up to +120°C). Colour grey(RAL7035).



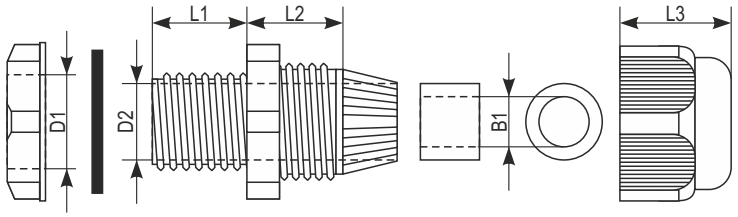

Dławiki elastyczne PE oraz BDE przeznaczone są do wprowadzania okrągłych przewodów do wnętrza urządzeń elektrycznych. Dławiki te są odporne na drgania uszczelnianego kabla lub rurki zapewniając ciągłe pewne uszczelnienie, ze stopniowaną średnicą do odpowiedniego przekroju przewodu (kabla).

Flexible glands PE and BDE are used to inset round cables and wires into the inside of electrical devices. The glands are resistant to vibrations of sealed cable or tube thus providing continuously sure tightness, with stepped diameter to the corresponding cross section of the wire (cable).

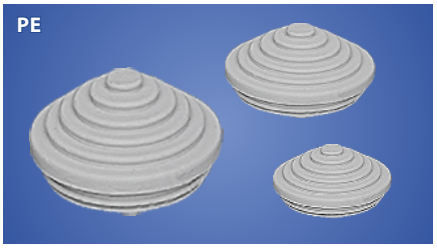

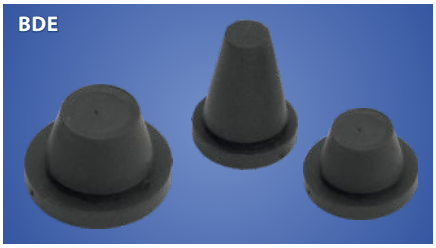

Nr kat. Cat No.	Nazwa Name	Ø montażu Ø of mounting [mm]	Wymiary / Dimensions						Ø przewodu Ø of wire
			D1[mm]	D2[mm]	B1[mm]	L1[mm]	L2[mm]	L3[mm]	
34.7	PG-7	12,6	12,2	8,0	6,0	8,0	12,8	13,4	3,5 - 6 mm
34.9	PG-9	14,8	15,0	9,9	7,0	8,1	13,9	15,2	4 - 8 mm
34.11	PG-11	18,8	18,2	13,2	9,6	8,2	15,4	18,3	5 - 10 mm
34.13	PG-13,5	20,4	20,0	15,2	11,7	8,9	15,8	18,9	6 - 12 mm
34.16	PG-16	22,6	22,2	17,2	12,9	8,9	17,3	19,7	10 - 14 mm
34.21	PG-21	28,0	28,1	22,4	16,5	10,8	18,6	23,9	13 - 18 mm
34.29	PG-29	36,7	36,7	30,6	23,3	10,9	20,5	27,4	18 - 25 mm
34.36	PG-36	47,2	46,8	35,2	33,3	14,4	24,4	30,5	22 - 32 mm
34.42	PG-42	52,7	53,8	39,3	39,6	14,6	25,4	31,6	30 - 38 mm
34.48	PG-48	58,1	58,8	45,4	45,1	15,8	25,2	31,3	34 - 44 mm
34.01	PE-19	23,0							4 - 19 mm
34.02	PE-25	28,5							4 - 25 mm
34.03	PE-34	37,0							12 - 34 mm
34.111	BDE-11	16,5							6 - 8 mm
34.131	BDE-13	21							9 - 12 mm
34.162	BDE-16	23							11 - 15 mm
34.212	BDE-21	29							14 - 18 mm
34.293	BDE-29	38							18 - 25 mm
34.364	BDE-36	48							24 - 34 mm
34.425	BDE-42	55							31 - 47 mm
34.486	BDE-48	65							40 - 57 mm
34.547	BDE-54	78							52 - 69 mm
34.679	BDE-67	90							66 - 83 mm

SZYBKOZŁĄCZKI "PC" MINI
FAST FIXING



Szybkozłączki typu PC służą do łączenia przewodów o średnicy od 1 do 2,5mm^2. Zastosowanie szybkozłączek eliminuje konieczność użycia dodatkowych narzędzi, lutowania, skręcania itp. przewodów, znacznie skraca również czas wykonania instalacji elektrycznej. Wykonane są z przeźroczystego, samogasnącego tworzywa spełniającego normę UL 94V-2 (zapewniającego bardzo dobrą widoczność miejsc styku).

Dostępne są następujące typy:
- PC252-CL - do połączenia dwóch przewodów (1-2,5mm^2)
- PC253-CL - do połączenia trzech przewodów (1-2,5mm^2)
- PC254-CL - do połączenia czterech przewodów (1-2,5mm^2)
- PC255-CL - do połączenia pięciu przewodów (1-2,5mm^2)
- PC258-CL - do połączenia ośmiu przewodów (1-2,5mm^2)

Fast fixing wire holders, PC type are used to join wires with 1 2,5 mm in diameter. The use of fast fixing wire holders eliminates the necessity of using additional tools, soldering, twisting etc. of wires, it also considerably reduces electric installation time. They are made of transparent, self- extinguishing plastic which meets the norm No. UL 94V-2 (ensures high visibility of connection places).

The following types are now available:
- PC252-CL to connect two wires (1-2,5mm^2)
- PC253-CL to connect three wires (1-2,5mm^2)
- PC254-CL to connect four wires (1-2,5mm^2)
- PC255-CL to connect five wires (1-2,5mm^2)
- PC258-CL to connect eight wires (1-2,5mm^2)

Zanim rozpoczniesz montaż instalacji odłącz zasilanie!!! ściągnij izolację przewodu na długości okolo 11 mm. Włóż odizolowaną końcówkę przewodu w złączkę. Skontroluj połaczenie poprzez port testera za pomoc próbnika fazowego.
Before you start installation disconnect power supply!!! Take off the insulation on the length of approximately 11 mm. Put the wire without insulation to the fast fixing wire holder. Check connection through tester's port by means of a phase winding probe.

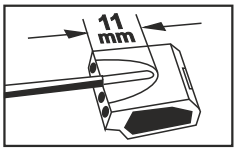

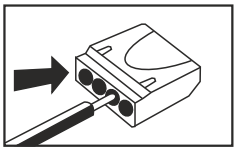

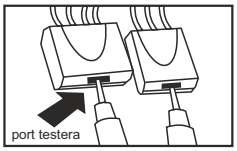

Spełniają normy / They meet the standards:
PN-EN 60998-1:2005; PN-EN 60998-2:2005

	Nr kat. Cat No.	Nazwa / symbol	mm^2	(V)	(A)
WERSJA MINI	39.22	PC 252M (2 x 2,5)	1 - 2,5	450	24
	39.23	PC 253M (3 x 2,5)	1 - 2,5	450	24
	39.24	PC 254M (4 x 2,5)	1 - 2,5	450	24
	39.25	PC 255M (5 x 2,5)	1 - 2,5	450	24
	39.28	PC 258M (8 x 2,5)	1 - 2,5	450	24

ZŁĄCZKI KABLOWE "SP"
CABLE CONNECTOR "SP"

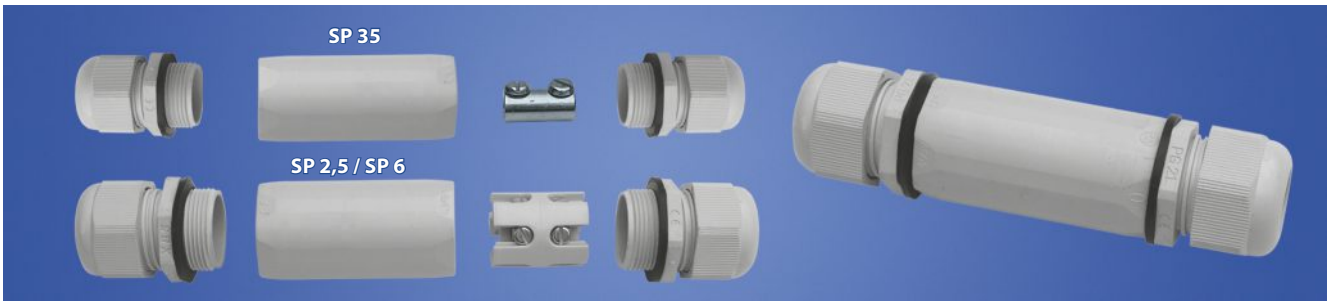

Złączki hermetyczne z zaciskami, jedno i wielotorowe przeznaczone są do łączenia przewodów (np. uszkodzonych instalacji). Zastosowanie do przewodów okrągłych.
Hermetic cable connectors with terminals, one or multi circuts for connecting wires (such as defective wiring). Application for round cables.

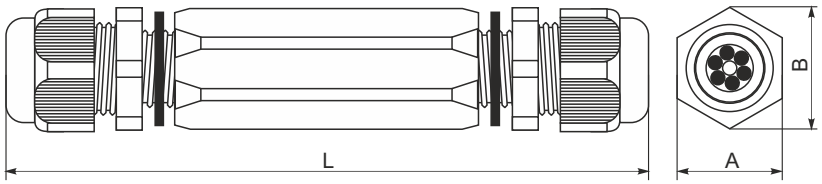

Nr kat. Cat No.	Typ type	Napięcie voltage	Przekrój mm^2 max. wire cross secti	Stopień ochrony Protection	max. prąd obciążenia max load current	Wymiary / Dimensions [mm]			Zakres dławienia Range glands
						A	B	L	
39.2	SP 2,5	400	1-2,5	IP 67	20	27	30	126	10-14 mm
39.6	SP 6	400	2,5-6	IP 67	35	32	36	125	13-18 mm
39.35	SP 35	400	35-25-16	IP 67		27	30	126	6,4-12 mm

PŁYTKI ODGAŁĘŹNE "ZO"

JUNCTION BOARDS "ZO"

Płytki odgałęźne występują w odmianach 4 i 5 torowych w zakresach mocowania przewodów od 2,5 mm² do 35 mm².
Płytka odgałęźna z naszej oferty w odróżnieniu od porównywalnych płytek innych producentów posiada bardzo mocne i stabilne mocowania przewodów poprzez zastosowanie nakrętki stalowej wielokątnej, która w odróżnieniu od otworów gwintowanych (inne listwy mocujące) posiada zdecydowanie większą wytrzymałość i moment skręcający połączenia gwintowego.
Junction boards are available with 4 and 5 channels within cable mounting ranges varying from 2,5 mm² to 35 mm². Branch plates on our offer, as opposed to other comparable branch plates of other manufacturers, have very strong and stable cables fastening, by using a polygonal steel nut which, unlike threaded holes (other clamping blocks), have much better resistance and torque of the threaded connection.

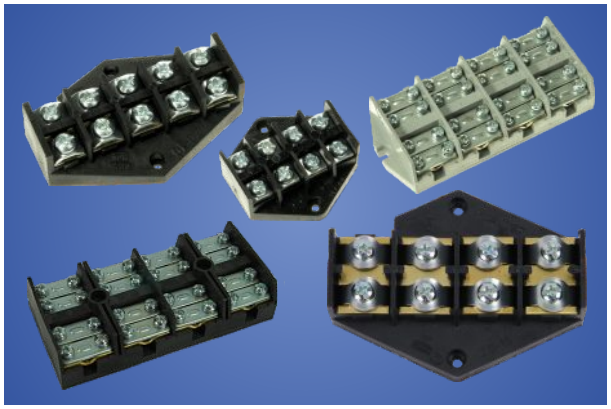

Nr kat. Cat No.	Symbol	Typ / Type		Rozstaw między otworami montażowymi [mm]	Długość [mm]	Szerokość [mm]
19.425	ZO-4/2,5	Płytka odgałęźna	/ Junction board 4x2,5 mm²	40	54	45
19.525	ZO-5/2,5	Płytka odgałęźna	/ Junction board 5x2,5 mm²	40	63	45
19.44	ZO-4/4	Płytka odgałęźna	/ Junction board 4x4 mm²	40	45	47
19.54	ZO-5/4	Płytka odgałęźna	/ Junction board 5x4 mm²	40	56	47
19.410	ZO-4/10	Płytka odgałęźna	/ Junction board 4x10 mm²	45	65	57
19.510	ZO-5/10	Płytka odgałęźna	/ Junction board 5x10 mm²	45	80	57
19.416	ZO-4/16	Płytka odgałęźna	/ Junction board 4x16 mm²	65	100	77
19.516	ZO-5/16	Płytka odgałęźna	/ Junction board 5x16 mm²	65	125	77
19.435	ZO-4/35	Płytka odgałęźna	/ Junction board 4x35 mm²	118	123	55
19.535	ZO-5/35	Płytka odgałęźna	/ Junction board 5x35 mm²	145	157	55
19.436	ZO-4/35B*	Płytka odgałęźna	/ Junction board 4x35 mm²	56	113	55
19.536	ZO-5/35B*	Płytka odgałęźna	/ Junction board 5x35 mm²	82	140	55

B* otwory montażowe w środku płytki / B* mounting holes in the middle of board

LISTWY ZACISKOWE "PS" typ – 12 Torowa

TERMINAL BLOCKS "PS" type- 12 channels

Obudowa listwy zaciskowej jest wykonana z tworzywa sztucznego która umożliwia łatwe rozdzielanie torów za pomocą noża. Główny zakres wykorzystania listew do montażu w instalacjach przemysłowych oraz różnych urządzeniach przyłączanych w gospodarstwie domowym.
Listwy zaciskowe występują w 7 odmianach w zakresie mocowania przewodów od 1,5 mm2 do 25 mm².
Terminal blocks casing is made of plastic. The casing enables easy division of channels by means of a knife. Terminal blocks main use is for industrial installations and for various devices connected in households.
Terminal blocks are available in 7 types with cable mounting ranges from 1,5 mm² to 25 mm².

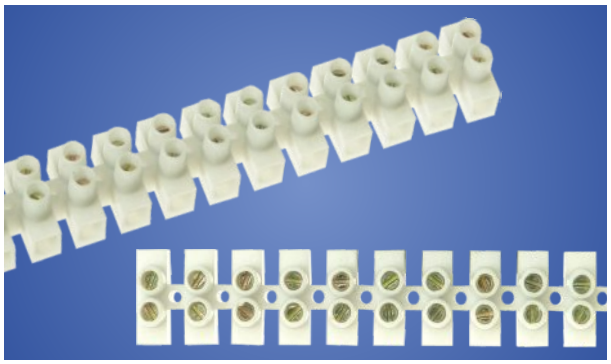

Nr kat. Cat No.	Typ / Type	Symbol
19.1	Listwa zaciskowa 12 x 1,5 / Terminal block 12 x 1,5	PS - 1,5
19.2	Listwa zaciskowa 12 x 2,5 / Terminal block 12 x 2,5	PS - 2,5
19.3	Listwa zaciskowa 12 x 4 / Terminal block 12 x 4	PS - 4
19.4	Listwa zaciskowa 12 x 6 / Terminal block 12 x 6	PS - 6
19.5	Listwa zaciskowa 12 x 10 / Terminal block 12 x 10	PS - 10
19.6	Listwa zaciskowa 12 x 16 / Terminal block 12 x 16	PS - 16
19.7	Listwa zaciskowa 12 x 25 / Terminal block 12 x 25	PS - 25

SZYNY PRĄDOWE
CURRENT TERMINAL STRIP

Szyny prądowe jedno i trójtorowe
Current terminal strip one and three circuts

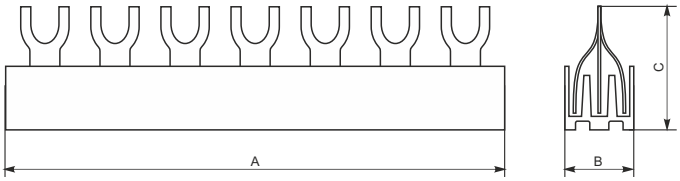

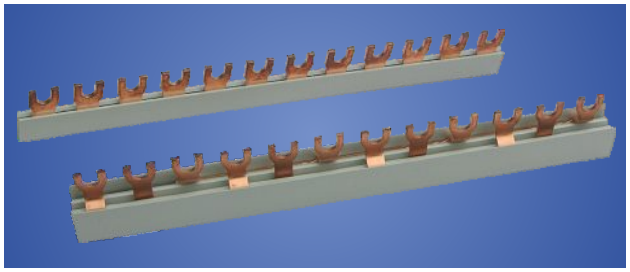

Spełnia normę / They meet the standard: PN-EN 60947-7-1

Wygodne do montażu izolowane miedziane szyny prądowe przystosowane są do łączenia wyłączników i aparatów elektrycznych typu "S".
Convenient for instalation, insulated copper current terminal strip are suitable for connecting switches and electrical apparatus "S" type.

Nr kat. Cat No.	Typ Type	Ilość torów Way quantity	Prąd "A" current	Wymiary Dimension			Przekrój toru Way cross-section
				A[mm]	B[mm]	C[mm]	
45.102	S-12 1F-10	1F	63 A	210	5	29	10 mm²
45.108	S-18 1F-10	1F	63 A	320	5	29	10 mm²
45.110	S-54 1F-10	1F	63 A	968	5	29	10 mm²
45.122	S-12 3F-10	3F	63 A	215	16	31	10 mm²
45.188	S-18 3F-10	3F	63 A	322	16	31	10 mm²
45.310	S-54 3F-10	3F	63 A	965	16	31	10 mm²
45.302	S-12 1F-12	1F	63 A	212	5	26	12 mm²
45.308	S-18 1F-12	1F	63 A	320	5	26	12 mm²
45.112	S-54 1F-12	1F	63 A	955	5	26	12 mm²
45.322	S-12 3F-12	3F	63 A	212	15	31	12 mm²
45.388	S-18 3F-12	3F	63 A	320	15	31	12 mm²
45.312	S-54 3F-12	3F	63 A	955	15	31	12 mm²
45.121	S-12 1F-16	1F	80 A	215	5	29	16 mm²
45.181	S-18 1F-16	1F	80 A	320	5	26	16 mm²
45.116	S-54 1F-16	1F	80 A	968	5	29	16 mm²
45.321	S-12 3F-16	3F	80 A	215	17	31	16 mm²
45.318	S-18 3F-16	3F	80 A	322	17	31	16 mm²
45.316	S-54 3F-16	3F	80 A	965	17	31	16 mm²

ŁĄCZNIK RZĘDOWY **"RV"**
CURRENT TERMINAL STRIP

Łącznik rzędowy RV stosowany jest do szybkiego i wygodnego montażu aparatury umieszczonej na dwóch rzędach szyn TH.
Stabilna konstrukcja, wyprofilowane przewody łącznika umożliwiają szybki, estetyczny montaż i demontaż wykonywanego połączenia.

RV row connector is used for a quick and easy assembly of the apparatus placed on the two rows of the rails TH.
Solid construction, shaped wire connector enables for the aesthetic and fast assembly and disassembly of made connection.

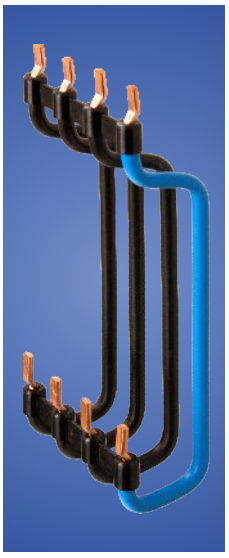

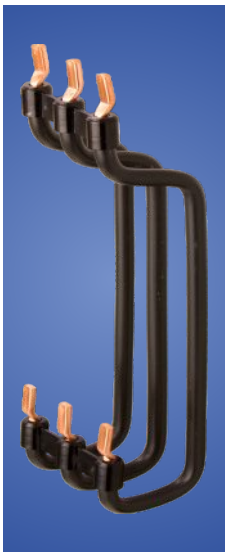

Nr kat. Cat No.	Nazwa Name	Odległość/ Distance mm	Przekrój / cross-section	Kolor / Colour
45.525	RV3125	125	3x10mm²	Czarny/ black
45.550	RV3150	150	3x10mm²	Czarny/ black
45.625	RV4125B	125	4x10mm²	Czarny + niebieski Black + blue
45.650	RV4150B	150	4x10mm²	Czarny + niebieski Black + blue

ZŁĄCZE Z ZACISKAMI ŚRUBOWYMI **"ZZS"**
CONNECTOR WITH SCREW TERMINALS

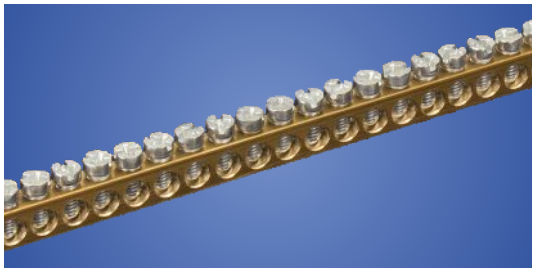

Nr kat. Cat No.	Nazwa Name	Długość / Lenght [mm]	Ilość otworów / średnica Holes quantity / diameter
47.901	ZZS	1000	146 / ø 5,5

Zaciski ochronne mają zastosowanie jako element łączeniowy miedzianych żył przewodów ochronnych PE, i neutralnych N w urządzeniach, które montowane są m. in. w rozdzielnicach, szafkach rozdzielczych i sterowniczych lub pulpitach sterowniczych. Zaciski ochronne wyposażone są w otwory z zaciskiem śrubowym do wprowadzenia przewodów elektrycznych w które osadzana jest odizolowana końcówka przewodu.
Protective terminals are used as a connecting element for protective PE and neutral N copper wires in device, which are mounted among others in distribution boxes, switchboards and control panels or control desks. Protective terminals are equipped with holes, with clamping screw for electric wires, in which is embedded the isolated cable end.

Metrowej długości zaciski posiadają 146 otworów, śruby M5, otwory do przewodu Ø 5,5 - na przewód 10mm^2, otwory gratowane.
One meter length terminals are equipped with 146 holes, screws M5, holes for cable Ø 5,5 - for cable 10mm^2, deburred holes.

Z dostępnych 1 metrowych zacisków istnieje możliwość wykonania na indywidualne życzenie klienta zacisków z dowolną ilością otworów.
From the available one meter terminals there is possibility to make at the customer's request terminals with any number of holes.

PODSTAWA MOCUJĄCA DO ZŁĄCZ Z ZACISKAMI ŚRUBOWYMI **"PMZ"**
CLAMPING BASE TO THE TERMINALS "PMZ"

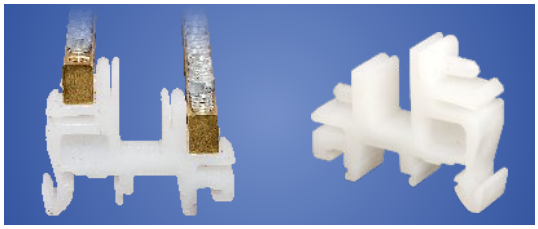

Nr kat. Cat No.	Nazwa Name	Długość / Lenght [mm]	Ilość otworów / średnica Holes quantity / diameter
47.888	PMZ	1000	146 / ø 5,5

*do montażu na Euro szynie TH35 / *for mounting on Euro bus TH35

LISTWA ZE ZŁĄCZEM Z ZACISKAMI ŚRUBOWYMI **"LZS"**
STRIPS WITH CONNECTOR WITH SCREW TERMINALS "LZS"

Nr kat. Cat No.	Nazwa Name	Ilość otworów holes quantity	Długość Length [mm]
47.7	LZS 7	2x(7x10mm^2)	66
47.14	LZS 11	2x(14x10mm^2)	114
47.24	LZS 24	2x(24x10mm^2)	183
47.32	LZS 32	2x(32x10mm^2)	238
47.42	LZS 42	2x(42x10mm$^{2)}$	305
47.52	LZS 52	2x(52x10mm^2)	375

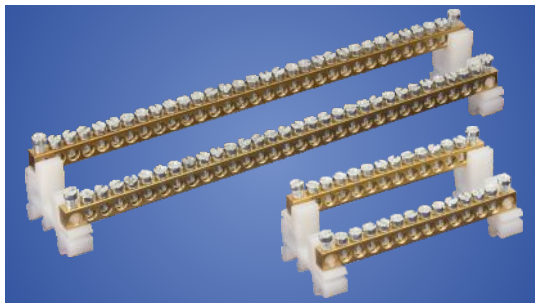

LZS dla / for UNIbox

Nr kat. Cat No.	Nazwa Name	Długość Length [mm]
47.271	LZS UNI0	275
47.275	LZS UNI1	275
47.375	LZS UNI2	375

ODGAŁĘŹNIKI INSTALACYJNE
INSTALLATIONS CONNECTORS

Zdjęcie / Photo	Nr kat. Cat No.	Kolor Colour	Nazwa name	Opis / description
	46.130 46.131		LZ-1*35/16 wyk. 11	Zaciski/connectors: 1x35 mm2/ 4x16 mm2 Mocowanie/ Mounting: do podłoża. Ilość x przekrój otworów / quantity x cross section: DRUT: 1 x (6-35 mm2); 4 x (2,5-16 mm2) LINKA: 1 x (6-25 mm2); 4 x (2,5-10 mm2)
	46.132 46.133		LZ-1*35/16 wyk. 21	Zacisk/ connectors: 1x35 mm2 /4x16 mm2 Mocowanie/ Mounting: do szyny TH 35 i TH 32. Ilość x przekrój otworów / quantity x cross section: DRUT: 1 x (6-35 mm2); 4 x (2,5-16 mm2) LINKA: 1 x (6-25 mm2); 4 x (2,5-10 mm2)
	46.171 46.172 46.174		LZ-1*70/16 P	Zaciski/ connectors: 1x70 mm2 / 4x16 mm2 Wersja/Version: z pokrywą. Mocowanie / Mounting; do podłoża i na szynę. Ilość x przekrój otworów/quantityxcross section: DRUT: 1 x (16-70 mm2); 4 x (6-16 mm2) LINKA: 1 x (16-50 mm2); 4x (6-10 mm2)
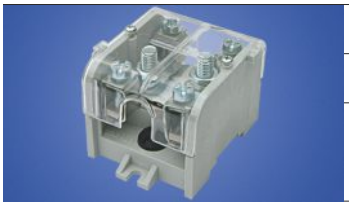	46.195 46.196 46.198		LZ-1*95/35 P	Zaciski/ connectors: 1x95 mm2 / 4x35 mm2 Mocowanie/ Mounting: do podłoża i na szynę. Wersja z pokrywą. Ilość x przekrój otworów / quantity x cross section: DRUT: 1 x (25-95 mm2); 4 x (4-35 mm2) LINKA: 1 x (25-95 mm2); 4 x (4-35 mm2)
	46.425		LZ-4*25/6	Zaciski/ connectors: 4x25 mm2 / 4x4x6 mm2 Mocowanie/ Mounting: do podłoża i na szynę. Ilość x przekrój otworów / quantity x cross section: DRUT: 1 x (6-25 mm2); 4 x (0,75-10 mm2) LINKA: 1 x (6-16 mm2); 4 x (0,75-6 mm2)
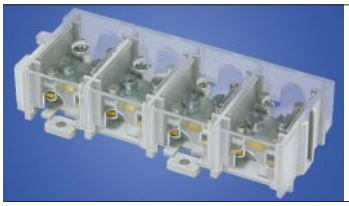	46.426		LZ-4*25/6 P	Zaciski/ connectors: 4x25 mm2 / 4x4x6 mm2 Wersja/Version z pokrywą. Mocowanie / Mounting: do podłoża. Ilość x przekrój otworów / quantity x cross section: DRUT: 1 x (6-25 mm2); 4 x (0,75-10 mm2) LINKA: 1 x (6-16 mm2); 4 x (0,75-6 mm2)
	46.470		LZ-4*70/16	Zaciski/ connectors: 4x70 mm2 / 4x4x16 mm2 Mocowanie/ Mounting: do podłoża. Ilość x przekrój otworów / quantity x cross section: DRUT: 1 x (16-70 mm2); 4 x (6-16 mm2) LINKA: 1 x (16-50 mm2); 4 x (6-10 mm2)
	46.351 46.352 46.353		LZ-1*35/16/16	Zaciski/ connectors: 1x35 mm2 / 2x16 mm2 Mocowanie/ Mounting: na szynę TH 35. Ilość x przekrój otworów / quantity x cross section: DRUT: 1 x (6-35mm2); 2 x (2,5-16mm2) LINKA: 1 x (6-25mm2); 2 x (2,5-10mm2)

ODGAŁĘŹNIKI INSTALACYJNE
INSTALLATIONS CONNECTORS

Zdjęcie / Photo	Nr kat. Cat No.	Kolor Colour	Nazwa name	Opis / description
	46.135		LZ-1*35/35	Zaciski/ connectors: 2x35 mm2 Mocowanie / Mounting: na szynę TH 35. Ilość x przekrój otworów / quantity x cross section: DRUT: 2 x (6-35mm2); LINKA: 2 x (6-25mm2);
	46.136			
	46.137			
	46.161		LZ-1*16/16/16	Zaciski/ connectors: 3x16 mm2 Mocowanie / Mounting: na szynę TH 35. Ilość x przekrój otworów / quantity x cross section: DRUT: 3 x (2,5-16mm2) LINKA: 3 x (2,5-10mm2)
	46.162			
	46.163			
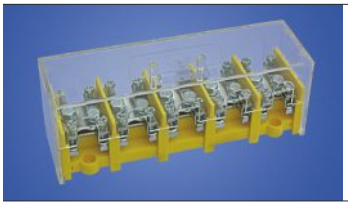	46.525		LZ 5*25/10 P wyk. 11	Zaciski/ connectors: 5x25 mm2/ 5x4x10 mm2 Wersja/Version z pokrywą. Mocowanie/ Mounting: do podłoża. Ilość x przekrój otworów / quantity x cross section: DRUT: 1 x (6-25 mm2); 4 x (0,75-10 mm2) LINKA: 1 x (6-16 mm2); 4 x (0,75-6 mm2)
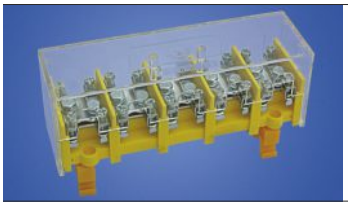	46.526		LZ 5*25/10 P wyk. 21	Zaciski/ connectors: 5x25 mm2/ 5x4x10 mm2 Mocowanie / Mounting: do szyny TH 35 i 32 + pokrywa. Przekrój znamionowy przewodów: DRUT: 1 x (6-25 mm2); 4 x (0,75-10 mm2) LINKA: 1 x (6-16 mm2); 4 x (0,75-6 mm2)
	46.535		LZ 5*35/16 P wyk. 11	Zaciski/ connectors: 5x35 mm2 / 5x4x16 mm2 Mocowanie/ Mounting: do podłoża. Wersja z pokrywą. Ilość x przekrój otworów / quantity x cross section: DRUT: 1 x (6-35 mm2); 4 x (2,5-16 mm2) LINKA: 1 x (6-25 mm2); 4 x (2,5-10 mm2)
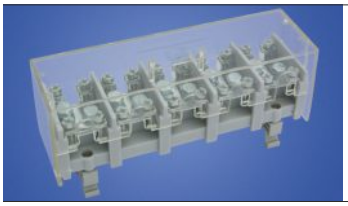	46.536		LZ 5*35/16 P wyk. 21	Zaciski/ connectors: 5x35 mm2 / 5x4x16 mm2 Mocowanie/ Mounting: do szyny TH 35 i 32 + pokrywa. Ilość x przekrój otworów / quantity x cross section: DRUT: 1 x (6-35 mm2); 4 x (2,5-16 mm2) LINKA: 1 x (6-25 mm2); 4 x (2,5-10 mm2)
	46.251		P 25/10	Pokrywa / Cover
	46.356		P 35/16	
	46.701		P 70/16	
	46.3501		SMTH 1	Stopka montażowa do TH 35 Shoe mounting
	46.3502		SMTH 2	
	46.3503		SMTH 3	
	46.3504		SMTH 4	

ZACISKI INSTALACYJNE
TERMINALS INSTALLATIONS

Zdjęcie / Photo	Nr kat. Cat No.	Kolor Colour	Nazwa name	Opis / description
	46.11 46.13 46.14		Z - 0001/A	Zaciski / Terminals 2x35 mm2 Istnieje możliwość montażu do podłoża lub na szynie TH 35.
	46.21 46.23 46.24		Z - 0001/A wyk. 2	Zaciski / Terminals 2x35 mm2 Istnieje możliwość montażu do podłoża lub na szynie TH 35. Dla przewodów zakończonych końcówkami oczkowymi.
	46.31 46.33 46.34		Z - 0001/B	Otwory / holes 1x 25 mm2, 8 x10 mm2 Istnieje możliwość montażu do podłoża lub na szynie TH 35.
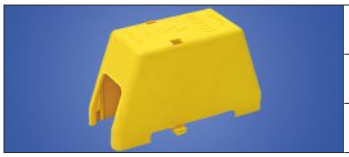	46.1 46.2 46.3		PZZ	Pokrywa zacisków / Cover Umożliwia podłączenie przewodów w układzie fazowym

WTYCZKI I GNIAZDA 250V
PLUGS AND SOCKETS

Zdjęcie / Photo	Nr kat./kol Cat No./col	Symbol	Opis / description
	☐ 51.10 ■ 51.11	AWA-5	Wtyczka rozbieralna / Angle plug / kątowa, dwubiegunowa, z podwójnym układem styków ochronnych do odbiorników kl I (2P+Z), 16A250V
	☐ 51.15 ■ 51.16	AWA-Ł	Wtyczka rozbieralna / Angle plug / z włącznikiem, kątowa, dwubiegunowa z podwójnym układem styków ochronnych do odbiorników klasy I (2P+Z), 16A250V
	☐ 51.20 ■ 51.21 ☒ 51.22	AWA-ŁK	Wtyczka rozbieralna / Angle plug / z włącznikiem i kontrolą załączania, kątowa, dwubiegunowa, z podwójnym układem styków ochronnych do odbiorników kl. I (2P+Z), 16A250V
	☐ 51.25 ■ 51.26 ▒ 51.27	AWA-ŁKB	Wtyczka rozbieralna / Angle plug / z włącznikiem i kontrolą załączania bryzgoszczelna, kątowa, dwubiegunowa z podwójnym układem styków ochronnych do odbiorników kl I (2P+Z), 16A250V, IP-44 B (IP40 VDE)
	☐ 51.30	AWA-WG	Wtyczka gniazdo / Portable angle plug- socket / o stopniu ochrony IP 20, rozbieralna, prądu przemiennego z podwójnym układem styków ochronnych, do odbiorników kl. I (2P+Z) 16A250V
	☐ 51.35	AWA-WGB	Wtyczka gniazdo / Portable angle plug- socket / bryzgoszczelna o stopniu ochrony IP 44, rozbieralna, prądu przemiennego z podwójnym układem styków ochronnych do odbiorników kl I (2P+Z), 16A/250V
	☐ 51.40	AWA-GK	Gniazdo wtyczkowe / Portable socket / o stopniu ochrony IP20, przenośne, rozbieralne, prądu przemiennego, z zaciskami gwintowanymi, ze stykiem ochronnym (2P+Z), 16A/250V
	☐ 51.45	AWA-GKB	Gniazdo wtyczkowe / Covered socket / z pokrywą o stopniu ochrony IP20, przenośne, rozbieralne, prądu przemiennego, z zaciskami gwintowanymi, ze stykiem ochronnym, (2P+Z), 16A/250V
	☐ 51.46 ■ 51.47 ☒ 51.48	AWA-WK	Wtyczka kątowa rozbieralna z uchwytem / angular plug / Kątowa, dwubiegunowa, ze stykiem ochronnym do odbiorników kl. I (2P+Z) 16A250V
	☐ 51.50 ■ 51.51	AWA-WS	Wtyczka kątowa / angular plug / rozbieralna, z uchwytem,dwubiegunowa, z układem ochronnym typu unischuko, do odbiorników kl. I (2P+Z), 16A250V
	☐ 51.55	AWA-WN	Wtyczka rozbieralna z uchwytem, kątowa, / angular plug / dwubiegunowa, z układem ochronnym typu schuko, do odbiorników kl I (2P+Z), 16A250V
	☐ 51.60	AWA-W1	Wtyczka prosta / plug / rozbieralna z zawieszką, dwubiegunowa, ze stykiem ochronnym do odbiorników kl I, (2P+Z), 16A/250V
	☐ 51.65	AWA-G1	Gniazdo wtyczkowe proste /socket / z zawieszką, rozbieralne, prądu przemiennego z zaciskami gwintowanymi, ze stykiem ochronnym (2P+Z), 16A/250V

WTYCZKI I GNIAZDA 250V
PLUGS AND SOCKETS

Zdjęcie / Photo	Nr kat./kol Cat No./col	Symbol	Opis / description
	51.70	AWA-GO	Gniazdo wtyczkowe proste / socket-plug / rozbieralne, prądu przemiennego, z zaciskami gwintowanymi, ze stykiem ochronnym, o stopniu ochrony IP 44, (2P+Z), 16A250V
	51.75	AWA-WO	Wtyczka prosta /plug / rozbieralna, dwubiegunowa, ze stykiem ochronnym do odbiorników kl I, o stopniu ochrony IP44, (2P+Z) 16A/250V
	51.80	AWA-WOGO	Wtyczka AWA-WO z gniazdem AWA-GO / plug socket / komplet
	51.85 51.86	AWA-GP	Zespół wtyczka-gniazdo do urządzeń klasy I, nierozbieralny, / combination socket-plug / z wtyczką z podwójnym układem styków ochronnych, z gniazdem bryzgoszczelnym z klapką, z przewodem: 3x1,5 mm^2 / 1,5m.
	51.90	AWA-GP10	Przewód przyłączeniowy (do komputerów I telewizorów), / combination socket -plug / zespół wtyczka-gniazdo do urządzeń klasy I, nierozbieralny, z wtyczką z podwójnym układem styków ochronnych, z gniazdem bryzgoszczelnym z klapką, z przewodem 3x0,75 $mm^{2,}$ z nasadką 10 A
	51.220	FWB	Wtyczka płaska biała, 10A250V / Plug
	51.222	FWC	Wtyczka płaska czarna, 10A250V / Plug
	51.224	FWG	Wtyczka gumowa, IP44, 10A250V / Plug
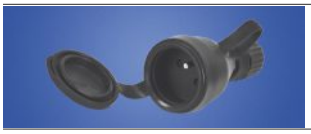	51.226	FGG	Gniazdo gumowe, IP44, 10A250V / Socket
	51.228	FWKB	Wtyczka kątowa biała uniwersalna, 10A250V / Plug
	51.230	FWKC	Wtyczka kątowa czarna uniwersalna, 10A250V / Plug
	51.233	FRG	Rozgałęźnik trójnik gumowy, IP44, 16A250 / Branch socket
	51.250	AWA-LW	Lampka LED z wtyczką i przełącznikiem / LED lamp with plug and switch 250 V / 50 Hz, LED 1 W max 6 W, GU 10

WSPORNIKI MONTAŻOWE "**TH**" 35/7,5 (Euroszyna)

THE TH 35/7.5 (Eurobus) BRACKETS



Opcjonalnie możemy wykonać szyny TH 35 dowolnej długości z zakresu od 80 do 372 mm.

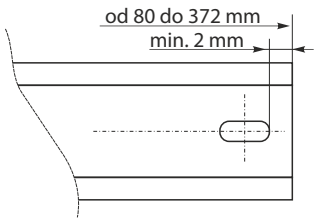

Nr kat. / Cat No.	Nazwa / Name	Długość Length [mm]	Rozstaw otworów mont. [mm] distance of the assembly-holes
33.90	WTH 1	90	74
33.98	WTH 2	98	46
33.112	WTH 3	112	80/99
33.122	WTH 4	122	106
33.124	WTH 5	124	87
33.140	WTH 6	140	118
33.156	WTH 7	156	142
33.163	WTH 8	163	134
33.164	WTH 9	164	131/152
33.170	WTH 10	174	143/163
33.180	WTH 11	180	127
33.185	WTH 12	185	166
33.199	WTH 13	199	168/186
33.228	WTH 14	228	213
33.230	WTH 15	230	178
33.244	WTH 16	244	211/230
33.266	WTH 17	266	235/254
33.333	WTH 18	333	318
33.350	WTH 19	350	316/336
33.372	WTH 20	372	320/262
33.995	WTH 21	1000	995
33.998	WTH 22	1000	perforowana

PODSTAWA MOCUJĄCA DO SZYN "**TH**"

MOUNTING BASE FOR TH (EUROBUS)



Nr kat. Cat No.	Nazwa Name	Długość Length [mm]
47.885	PMTH	Podstawa mocująca do szyn TH Mounting base for TH (Eurobus)

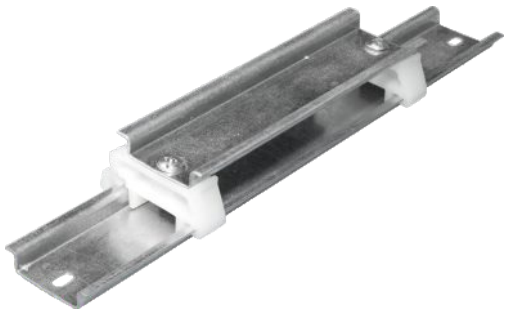

TAŚMY ELEKTROIZOLACYJNE — ELECTRICAL TAPES



Nr kat. Cat No.	Nazwa / Name	Kolor Colour	W opak. Per pack
41.1	Taśma/Tape 15x10m (0,15) CZ	czarna/black	10
41.3	Taśma/Tape 15x10m (0,15) BI	biała/white	10
41.4	Taśma/Tape 15x10m (0,15) ZZ	żółto-zielona/yellow-green	10
41.6	Taśma/Tape 15x10m (0,15) MIX	MIX	8
41.10	Taśma/Tape 19x20m (0,15) CZ	czarna/black	10
41.12	Taśma/Tape 19x20m (0,15) BI	biała/white	10
41.14	Taśma/Tape 19x20m (0,15) ZZ	żółto-zielona/yellow-green	10
41.16	Taśma/Tape 19x20m (0,15) MIX	MIX	8

MASKOWNICA MODUŁÓW ROZDZIELNICY — JUNCTION BOX MASKING FRAME

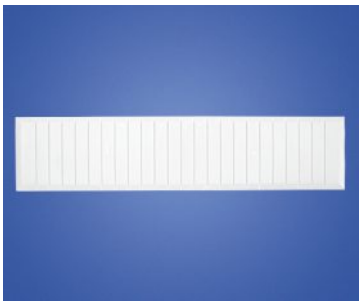

Maskownice z tworzywa sztucznego stosuje się do zaślepiania niewykorzystanych segmentów (modułów) w rozdzielnicy. Posiada osłabienia pozwalające dzielić maskownice na pojedyncze moduły w zakresie od 1 do 12.

Masking frames made of plastic are used to blank unused segments (modules) in a junction box. It has a weakening which helps to divide masking frames into single modules within the range of 1 to 12.

Nr kat. / Cat No.	Nazwa / Name	Zakres modułów Modules range	Kolor Colour
40.12	MMR-12	1 - 12	biały/white

PŁYTY MONTAŻOWE "PM" — ASSEMBLY PLATES

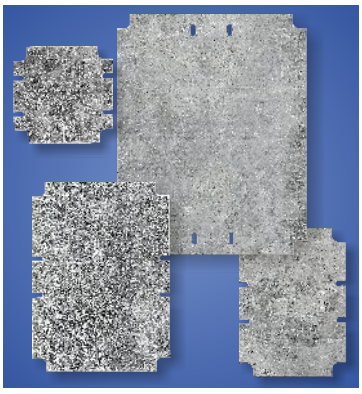

Przeznaczone sa do montażu aparatów elektrycznych nie posiadających standardowych zamocowań. Zastosowanie: obudowy OH, puszki PH.

They are fit for easy mounting of electrical aparatuses (casings OH, boxes PH).

Nr kat. / Cat No.	Nazwa / Name	Wymiary Dimensions	Zastosowanie/Application
33.10	PM 1	96 x 96 mm	Puszki/boxes PH-1 ...
33.20	PM 2	106 x 146 mm	Puszki/boxes PH-2 ...
33.30	PM 3	136 x 186 mm	Puszki/boxes PH-3 ...
33.40	PM 4	186 x 236 mm	Puszki/boxes PH-4 ...

ZAŚLEPKA DO PLOMBOWANIA "ZP" — PLUG FOR SEALING

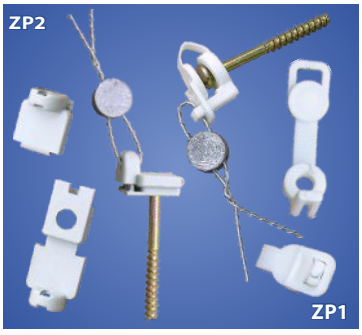

Zaślepka do plombowania wykonana jest z tworzywa sztucznego. Służy do zamocowania plomb na śrubach i wkrętach. Zabezpiecza łeb śruby uniemożliwiając jej wykręcenie przed wcześniejszym usunięciem plomby.
Plug for sealing is made of plastic. It is used to attach the seal on the bolts and screws. It protects screw head against unscrewing it before the earlier removal of the seals.

Nr kat. Cat No.	Nazwa Name	Zastosowanie / Application
40.48	ZP1	Ø 4,8 M5
40.50	ZP2	Ø 5 M5

ZAŚLEPKA MASZTOWA "GSO" — MAST PLUG



Zaślepka masztowa chroni przewody u wejścia do masztu. Zapewnia ochronę przed otarciami izolacji, uszkodzeniami zmęczeniowymi i warunkami atmosferycznymi.

Mast plug protects wires in mast input. Also protects against abrasion of insullation, damage fatigues and weather conditions.

Nr kat. Cat No.	Nazwa Name	Ø zaślepki Ø plug	Ø masztu Ø mast	Max. średnica przew. Max. wires diameter
20.1	GSO	95 mm	47 - 55 mm	9 mm



EXPORT DEPARTMENT
+48 668 234 654
export@elektro-plast.pl

Regiony Sprzedaży - kontakt z przedstawicielami handlowymi

REGION 1
+48 668 358 458
region1@elektro-plast.pl

REGION 2
+48 668 234 941
region2@elektro-plast.pl

REGION 3
+48 600 070 407
region3@elektro-plast.pl

REGION 4
+48 600 070 408
region4@elektro-plast.pl












Our address:
62-860 Opatówek, Rogatka Street 14, POLAND
Telephone (+48) 62 76 70 376, Mob. (+48) 600 070 411
biuro@elektro-plast.pl, www.elektro-plast.eu
GPS: N51° 44' 33.28" E18° 10' 36.19"

www.elektro-plast.pl

POLSKA, 62-860 Opatówek
ul. Rogatka 14
tel.: +48 62 767 06 73
tel./fax: +48 62 767 03 76
mobile: +48 600 070 411
biuro@elektro-plast.pl

Zakład produkcyjny
POLSKA, 62-820 Stawiszyn
ul. Szosa Konińska 4

ISO 9001:2008
www.tuv.com
ID 9105022278